VISIT…

МИНИСТЕРСТВО ОБОРОНЫ СССР

Для служебного пользования

Экз. №

РУКОВОДСТВО
ПО ЭКСПЛУАТАЦИИ РАКЕТНО-АРТИЛЛЕРИЙСКОГО ВООРУЖЕНИЯ

ЧАСТЬ I

МИНИСТЕРСТВО ОБОРОНЫ СССР

Для служебного пользования

РУКОВОДСТВО
ПО ЭКСПЛУАТАЦИИ РАКЕТНО-АРТИЛЛЕРИЙСКОГО ВООРУЖЕНИЯ

ЧАСТЬ I

ЭКСПЛУАТАЦИЯ РАКЕТНО-АРТИЛЛЕРИЙСКОГО ВООРУЖЕНИЯ В ВОЙСКАХ
(соединение, часть, подразделение)

Введено в действие приказом главнокомандующего Сухопутными войсками 1976 г. № 057

Ордена Трудового Красного Знамени
ВОЕННОЕ ИЗДАТЕЛЬСТВО
МИНИСТЕРСТВА ОБОРОНЫ СССР
МОСКВА — 1978

ВВЕДЕНИЕ

Настоящее Руководство определяет организацию эксплуатации ракетно-артиллерийского вооружения, ракет и боеприпасов в соединениях, частях и подразделениях Сухопутных войск.

Оно является руководящим документом для командиров соединений, частей, подразделений и должностных лиц службы ракетно-артиллерийского вооружения (службы РАВ) соединений, частей и подразделений.

В Руководстве изложены основные положения по использованию, учету, техническому обслуживанию, ремонту, хранению и транспортированию вооружения, ракет и боеприпасов в войсках, а также обязанности должностных лиц по организации эксплуатации вооружения, ракет и боеприпасов.

Руководство состоит из трех частей, каждая из которых представляет собой отдельную книгу:

Часть I. Эксплуатация ракетно-артиллерийского вооружения в войсках.

Часть II. Хранение ракетно-артиллерийского вооружения и боеприпасов в войсках.

Часть III. Хранение ракет в войсках.

В первой части Руководства изложены общие положения по эксплуатации вооружения, ракет и боеприпасов, а также основные положения по использованию, ремонту, транспортированию и эвакуации вооружения в войсках и обязанности должностных лиц по организации эксплуатации вооружения, ракет и боеприпасов.

Во второй части Руководства изложены основные положения по хранению вооружения и боеприпасов.

В третьей части Руководства изложены основные положения по хранению ракет, боевых частей в обычном снаряжении и их комплектующих элементов.

При расхождении положений настоящего Руководства в части использования, хранения, технического обслуживания и транспортирования вооружения, ракет и боеприпасов с положениями эксплуатационной документации на вооружение, ракеты и боеприпасы необходимо руководствоваться положениями эксплуатационной документации.

Глава I

ОСНОВНЫЕ ПОЛОЖЕНИЯ

1. Под ракетно-артиллерийским вооружением* понимаются наземное оборудование ракетных комплексов оперативно-тактического и тактического назначения, зенитных ракетных и противотанковых реактивных комплексов, танковое, артиллерийское и стрелковое вооружение, радиотехнические средства, радиоэлектронная техника и артиллерийские приборы.

2. Под эксплуатацией вооружения, ракет и боеприпасов понимается совокупность действий по подготовке и использованию их по назначению, техническое обслуживание, хранение, транспортирование и ремонт.

3. Под использованием вооружения, ракет и боеприпасов понимается применение их в боевых и учебных целях с соблюдением установленных эксплуатационной документацией норм, правил и режимов, обеспечивающих их нормальную работу.

4. Под техническим обслуживанием вооружения, ракет и боеприпасов понимается комплекс работ для поддержания исправности вооружения, ракет и боеприпасов при подготовке и использовании их по назначению, при хранении и транспортировании.

Вооружение, ракеты и боеприпасы считаются исправными, если их состояние соответствует всем требованиям эксплуатационной документации.

Техническое состояние вооружения, ракет и боеприпасов определяется их исправностью и укомплектованностью.

5. Под хранением понимается содержание вооружения, ракет и боеприпасов в местах хранения в исправном состоянии с применением установленных эксплуатационной документацией и настоящим Руководством средств и методов защиты от воздействия окружающей среды и проведением технического обслуживания.

6. Под транспортированием понимается перевозка вооружения, ракет и боеприпасов различными видами транспорта.

7. Под ремонтом понимается комплекс работ для поддержания и восстановления исправности вооружения и боеприпасов.

---

* В дальнейшем вместо термина ракетно-артиллерийское вооружение применяется термин вооружение.

8. Под сбережением понимается комплекс мероприятий по поддержанию вооружения, ракет и боеприпасов в исправном состоянии и обеспечению их сохранности.

Сбережение обеспечивается своевременностью, полнотой и качеством проведения осмотров, технического обслуживания и ремонта, правильным хранением образцов вооружения *, ракет и боеприпасов, а также своевременным доукомплектованием их запасными частями и материалами.

9. Вооружение, ракеты и боеприпасы считаются боеготовыми, если они исправны и укомплектованы одиночным (орудийным) ЗИП и необходимой эксплуатационной документацией.

Поддержание вооружения, ракет и боеприпасов в исправном состоянии обеспечивается:

— твердым знанием личным составом устройства вооружения, ракет и боеприпасов и правил их эксплуатации;

— точным выполнением требований эксплуатационной документации при использовании, хранении и транспортировании;

— проведением технического обслуживания в полном объеме, предусмотренном эксплуатационной документацией, своевременным устранением выявленных неисправностей и недостатков в сбережении вооружения и доведения всех параметров до норм, установленных инструкциями по эксплуатации (руководствами служб);

— содержанием вооружения в требуемой комплектности, своевременным и полным обеспечением запасными частями и эксплуатационными материалами;

— систематическим контролем состояния вооружения со стороны командиров (начальников) всех степеней, отвечающих за их эксплуатацию и боевую готовность.

10. Основными задачами службы РАВ по организации эксплуатации вооружения, ракет и боеприпасов являются:

— разработка и проведение мероприятий по содержанию вооружения, ракет и боеприпасов в исправном состоянии и своевременному освоению новых образцов вооружения, ракет и боеприпасов;

— контроль за расходом ресурсов и организация правильного технического обслуживания;

— планирование и организация ремонта вооружения и боеприпасов;

— осуществление систематического контроля технического состояния и хранения вооружения, ракет и боеприпасов, правильности ведения эксплуатационной документации;

— организация периодических поверок пультов и средств измерения, а также технического освидетельствования баллонов

---

* Здесь и далее под словами образец вооружения понимается изделие ракетно-артиллерийского вооружения, оборудования для ремонта и эксплуатации ракетно-артиллерийского вооружения и боеприпасов, а также вспомогательного артиллерийского оборудования и имущества.

и сосудов, работающих под давлением, грузоподъемных машин и съемных грузозахватных приспособлений;

— своевременное обеспечение частей и подразделений вооружением, ракетами и боеприпасами, запасными частями, средствами для ремонта и эксплуатации, эксплуатационными материалами, эксплуатационной документацией и вспомогательным артиллерийским оборудованием и имуществом;

— разработка планов эксплуатации вооружения, ракет и боеприпасов и осуществление контроля за их выполнением;

— оформление установленным порядком рекламаций на вооружение, ракеты и боеприпасы, вышедшие из строя до истечения гарантийного срока, а также выполнение доработок (модернизации) вооружения и ракет согласно указаниям Центрального довольствующего органа;

— анализ технического состояния вооружения, ракет и боеприпасов и разработка предложений по устранению и предупреждению выявленных недостатков;

— организация и проведение технической подготовки личного состава по своей специальности;

— распределение и контроль за расходованием денежных средств, выделяемых на организацию эксплуатации вооружения, ракет и боеприпасов по статьям сметы Министерства обороны СССР;

— ведение учета и отчетности по вооружению, ракетам и боеприпасам;

— взаимодействие со службами (автомобильной, бронетанковой и другими службами), обеспечивающими эксплуатацию других видов вооружения и техники в соединении (части);

— обобщение передового опыта эксплуатации вооружения, ракет и боеприпасов в целях распространения и практического использования этого опыта в соединениях, частях и подразделениях.

11. Командиры (начальники) всех степеней, личный состав расчетов (отделений) и другие лица, связанные с эксплуатацией вооружения, ракет и боеприпасов, при всех работах с образцами вооружения, ракет и боеприпасов обязаны строго соблюдать меры безопасности, изложенные в приложении 1 и в эксплуатационной документации на эти образцы.

Выполнение мер безопасности является обязательным во всех случаях.

12. Происшествиями считаются аварии и катастрофы с вооружением, преждевременные разрывы на траектории, недолеты (падения) снарядов, мин, гранат и ракет, преждевременные сходы ракет, аварии объектов Котлонадзора (взрывы сосудов, баллонов, бочек и цистерн, работающих под давлением, разрушение, излом металлических конструкций грузоподъемных машин, обрывы канатов подъемных кранов и чалочных приспособлений), а также несчастные случаи.

При совершившемся происшествии руководитель стрельб, пус-

ков и других работ с вооружением и объектами Котлонадзора обязан немедленно прекратить их выполнение, обеспечить безопасность личного состава, организовать оказание медицинской помощи пострадавшим и доложить о случившемся старшему начальнику.

13. О происшествии составляется донесение. Порядок донесения о происшествиях и их учет установлен соответствующим приказом Министра обороны СССР.

Для выяснения причин происшествия приказом командира соединения (части) создается комиссия, которая на месте происшествия производит расследование.

При расследовании аварий объектов Котлонадзора и несчастных случаев с людьми при эксплуатации этих объектов в состав комиссии включается представитель инспекции Котлонадзора военного округа (группы войск).

14. Поврежденное вооружение, ракеты и боеприпасы до прибытия комиссии с места происшествия не убираются, а оставляются в таком положении, которое создалось в результате происшествия, если это не представляет опасности для жизни и здоровья людей и не повлечет за собой задержку в проведении аварийно-восстановительных работ или нарушение нормальной деятельности части.

Примечание. В случае если поврежденные вооружение, ракеты, боеприпасы представляют опасность для жизни и здоровья людей, руководитель стрельб, пусков и других работ обязан:

— немедленно эвакуировать личный состав с места происшествия;

— выставить оцепление места происшествия на безопасном расстоянии;

— принять меры по предупреждению дальнейшего развития происшествия и ликвидации его последствий (восстановление нарушенного управления, спасательные работы и лечебно-эвакуационные мероприятия, отключение в необходимых случаях систем энергоснабжения, тушение пожаров, расчистка и восстановление путей движения).

При необходимости проведения восстановительных работ до расследования происшествия вооружение, ракеты и боеприпасы, а также оборудование и сооружения, подлежащие восстановлению, должны быть сфотографированы, а все вещественные доказательства, характеризующие объем повреждения, — сохранены.

По окончании расследования командир части обязан организовать с личным составом изучение причин происшествия и обеспечить проведение мероприятий по их предупреждению в дальнейшем.

Поврежденное вооружение учитывается во всех частях, соединениях, учреждениях и заведениях в книге по произвольной форме.

Глава II

ОБЯЗАННОСТИ ДОЛЖНОСТНЫХ ЛИЦ ПО ОРГАНИЗАЦИИ ЭКСПЛУАТАЦИИ ВООРУЖЕНИЯ, РАКЕТ И БОЕПРИПАСОВ

15. Командир соединения несет полную ответственность за организацию эксплуатации вооружения, ракет и боеприпасов, а также за поддержание установленных запасов вооружения, ракет и боеприпасов в соединении в боеготовом состоянии.

Командир соединения обязан:

— знать наличие и техническое состояние основных образцов вооружения, ракет и боеприпасов в соединении и требовать от подчиненных ему частей правильной организации их эксплуатации;

— принимать меры по сохранению вооружения, ракет и боеприпасов и содержанию их в боеготовом состоянии;

— контролировать наличие установленных запасов вооружения, ракет и боеприпасов в соединении;

— руководить работой службы РАВ.

16. Командиры воинских частей и подразделений несут полную ответственность за техническое состояние и сохранность вооружения, ракет и боеприпасов и выполняют обязанности по эксплуатации вооружения, ракет и боеприпасов согласно Уставу внутренней службы Вооруженных Сил СССР.

17. Для поддержания в исправном состоянии и безопасной эксплуатации объектов Котлонадзора командир части должен объявить своим приказом:

— лицо, осуществляющее надзор за безопасной эксплуатацией объектов Котлонадзора;

— лиц, ответственных за содержание объектов Котлонадзора в исправном состоянии;

— лиц, ответственных за безопасное производство работ по перемещению грузов кранами;

— лиц, обслуживающих объекты Котлонадзора.

18. Служба РАВ военных округов (групп войск) и соответствующие ей службы соединений и частей Сухопутных войск отвечают за полное и своевременное обеспечение войск, учреждений и заведений вооружением, ракетами и боеприпасами по номенк-

латуре Центрального довольствующего органа вооружения, ракет и боеприпасов и осуществляют контроль за их техническим состоянием.

19. Заместитель командира соединения (части) по вооружению, главный инженер соединения (части), начальник службы РАВ * соединения отвечают за поддержание вооружения и ракет в боеготовом состоянии и обязаны:

— знать устройство, правила эксплуатации, наличие, состояние вооружения, ракет и боеприпасов соединения (части);

— организовать правильное техническое обслуживание и хранение вооружения, ракет и боеприпасов;

— разрабатывать мероприятия по всем вопросам эксплуатации вооружения, ракет и боеприпасов;

— руководить ремонтными подразделениями и планировать их работу;

— выявлять причины аварий (поломок) вооружения, ракет и боеприпасов и принимать меры по их предупреждению; своевременно представлять по команде рекламации на неисправное вооружение, ракеты и боеприпасы;

— знать запасы ресурсов вооружения, ракет и боеприпасов и контролировать правильность расходования их;

— составлять план эксплуатации вооружения, ракет и боеприпасов и контролировать его выполнение;

— организовать учет и анализ неисправностей и отказов, конструктивных и эксплуатационных недостатков вооружения, ракет и боеприпасов и внедрять передовой опыт их эксплуатации;

— принимать участие в планировании и проведении мероприятий, обеспечивающих в кратчайшие сроки освоение личным составом частей новых образцов вооружения, ракет и боеприпасов;

— организовать своевременную поверку средств измерения и техническое освидетельствование грузоподъемных машин и сосудов высокого давления;

— не реже одного раза в год для соединения и двух раз в год для части проверять техническое состояние, соблюдение правил эксплуатации, учет вооружения, ракет и боеприпасов, расход имущества, правильность ведения эксплуатационной документации в частях и готовить по результатам проверок проекты приказов;

— проводить занятия с офицерским составом по изучению устройства вооружения, ракет и боеприпасов, правил их эксплуатации;

— организовать по указаниям Центрального довольствующего органа вооружения, ракет и боеприпасов проведение дора-

---

* Здесь и далее под словами начальник службы РАВ подразумеваются начальник службы ракетно-артиллерийского вооружения соединения или лица, возглавляющие техническое обеспечение соединения ракетно-артиллерийским вооружением, ракетами и боеприпасами.

боток вооружения, ракет и внесение изменений в эксплуатационную документацию;

— принимать меры по укомплектованию вооружения положенным ЗИП;

— осуществлять учет вооружения, ракет и боеприпасов, представлять установленную отчетность;

— рассматривать рационализаторские и изобретательские предложения по усовершенствованию образцов вооружения, ракет и боеприпасов, правил их эксплуатации и сокращению времени на подготовку к боевому использованию.

20. Начальник службы РАВ отдельного батальона (дивизиона) выполняет свои обязанности применительно к обязанностям начальника службы РАВ полка согласно Уставу внутренней службы Вооруженных Сил СССР.

21. Старший помощник начальника службы РАВ соединения по эксплуатации и ремонту, помощник начальника службы РАВ части по своей специальности, инженер по радиолокационным станциям (РЛС) соединения (части) и старший инженер по автоматике и телемеханике обязаны:

— знать устройство образцов вооружения соединения (части) и правила их эксплуатации;

— знать наличие и техническое состояние вооружения;

— проводить анализ технического состояния вооружения;

— контролировать (вести) книги учета и отчетность по вооружению, ЗИП и материалам;

— организовать получение, хранение и выдачу вооружения, запасных частей, оборудования, средств измерения, средств технического обслуживания и ремонта и других материальных средств в части (подразделении) и использование их;

— своевременно устанавливать (оформлять соответствующие документы) категорию вооружения;

— в установленные сроки оформлять списание негодного вооружения и другого имущества, а также израсходованных запасных частей, инструмента, принадлежностей, материалов и др.;

— организовать и оформлять отправку излишествующего и негодного вооружения на склады военного округа (соединения);

— организовать и оформлять отправку вооружения и ракет, требующих ремонта в вышестоящих ремонтных органах или на заводах-изготовителях;

— проводить анализ расхода ЗИП и материалов и отрабатывать предложения по корректировке их норм;

— проводить занятия с офицерским составом соединения (части) по изучению устройства вооружения, правил его эксплуатации;

— контролировать техническое состояние, соблюдение правил эксплуатации, учет вооружения, расход ЗИП и материалов и правильность ведения эксплуатационной документации в частях (подразделениях) и на складах;

— контролировать своевременность и качество технического обслуживания и ремонта вооружения соединения (части);

— проверять состояние складов, парков и других мест хранения вооружения в частях (подразделениях);

— проверять обеспечение сохранности вооружения в частях (подразделениях), на складах и в мастерских;

— оказывать помощь в проведении работ частям (подразделениям) по консервации и расконсервации сложных образцов вооружения;

— вести учет и анализ неисправностей и отказов, конструктивных и эксплуатационных недостатков вооружения, учет проводимых доработок, а также рекламационную работу по образцам вооружения;

— выявлять и изучать причины аварий и поломок, часто встречающихся неисправностей и повреждений вооружения и принимать меры по их предупреждению и устранению;

— знать и контролировать правильность расходования установленных ресурсов вооружения и контролировать ведение эксплуатационной документации в частях (подразделениях);

— планировать выход основных образцов вооружения соединения на техническое обслуживание и в ремонт;

— контролировать выполнение мер безопасности, в том числе и пожарной безопасности, при эксплуатации вооружения;

— обобщать и внедрять передовой опыт по эксплуатации вооружения.

Кроме вышеизложенного, инженер по РЛС соединения (части) обязан:

— контролировать выполнение плана мероприятий по обеспечению радиомаскировки и сохранению секретности тактико-технических характеристик радиолокационного вооружения;

— организовать и контролировать выполнение мероприятий по электромагнитной совместимости радиотехнических средств.

22. Помощник начальника службы РАВ соединения по боеприпасам, гильзам и укупорке обязан:

— знать устройство ракет и боеприпасов, управляемых реактивных снарядов, находящихся в соединении, и правила их эксплуатации;

— знать наличие и техническое состояние боеприпасов и ракет;

— вести учет и отчетность по боеприпасам и ракетам;

— организовать получение, хранение и выдачу боеприпасов и ракет, средств измерения, средств технического обслуживания ракет и других материальных средств в части (подразделении);

— производить категорирование боеприпасов и ракет;

— в установленные сроки оформлять списание израсходованных боеприпасов, ракет, инструмента и материалов, а также оформлять списание негодных боеприпасов и ракет;

— организовать и оформлять отправку излишествующих и негодных боеприпасов и ракет на склады округа (соединения);

— организовать и оформлять отправку боеприпасов и ракет, требующих ремонта в вышестоящих ремонтных органах;

— производить анализ расхода материалов и отрабатывать предложения по корректировке их норм;

— руководить специальной подготовкой личного состава по техническому обслуживанию и хранению ракет и боеприпасов;

— проводить занятия с офицерским составом соединения по изучению устройства ракет и боеприпасов и правил их эксплуатации;

— оказывать помощь частям и подразделениям в изучении поступающих образцов ракет и боеприпасов;

— контролировать техническое состояние, соблюдение правил хранения, учет и расход ракет и боеприпасов и правильность ведения эксплуатационной документации в частях и на складах;

— контролировать своевременность и качество технического обслуживания ракет и боеприпасов на складах соединения и частей;

— проверять состояние складов и других мест хранения ракет и боеприпасов в частях и подразделениях;

— проверять обеспечение сохранности ракет и боеприпасов в частях, подразделениях и на складах;

— контролировать работу начальника склада по выдаче, приему и учету ракет и боеприпасов;

— вести учет случаев ненормального действия ракет и боеприпасов на стрельбах, а также конструктивных и эксплуатационных недостатков ракет и боеприпасов и рекламационную работу по ракетам с гарантийными сроками эксплуатации;

— знать и контролировать правильность расходования ракет и боеприпасов для боевой подготовки частей (подразделений);

— планировать очередность технического обслуживания ракет и боеприпасов * на складах соединения и частей;

— контролировать выполнение мер безопасности, в том числе и пожарной безопасности, при эксплуатации ракет и боеприпасов;

— обобщать и внедрять передовой опыт по обслуживанию и хранению ракет и боеприпасов;

— организовать и контролировать подготовку ракет и боеприпасов к стрельбе;

— руководить работами по раскладке боеприпасов для выдачи их по тревоге;

— разрабатывать мероприятия по сокращению сроков вывоза боеприпасов по тревоге;

---

* Под техническим обслуживанием ракет и боеприпасов понимаются регламентные работы различной периодичности и технические осмотры.

— вести учет свободной укупорки и стреляных гильз, обеспечить своевременную отправку их, проверять, нет ли боеприпасов среди стреляных гильз.

23. Энергетик соединения (части) обязан:

— в совершенстве знать материальную часть энергетических средств соединения (части), правила эксплуатации, сбережения, ремонта и проверять их техническое состояние;

— иметь квалификационную группу не ниже IV;

— знать техническое состояние энергетических средств соединения (части), укомплектованность и по необходимости принимать меры к своевременному доукомплектованию их техническим имуществом;

— знать и вести учет запасов ресурса двигателей, агрегатов питания и преобразователей;

— систематически проверять состояние и ведение документации энергетических средств;

— контролировать проведение занятий с расчетами энергетических средств и лично проводить занятия по изучению наиболее сложных вопросов технической подготовки;

— организовать правильную эксплуатацию и сбережение аккумуляторов, вести учет их наличия и состояния;

— проверять состояние мер безопасности, в том числе и пожарной безопасности, и устранять выявленные недостатки;

— контролировать техническое состояние заправочного инвентаря и выполнение правил заправки двигателей;

— участвовать в работе квалификационной комиссии на предмет присвоения квалификационной группы;

— организовать и контролировать проведение регламентных работ и текущего ремонта энергетических средств;

— организовать и контролировать проведение проверок защитных средств;

— организовать отправку (прием) энергетических средств в ремонт (из ремонта).

24. Начальник ремонтной мастерской части, командир роты по ремонту вооружения и начальник отделения регламентно-настроечных работ части обязаны:

— знать вооружение части, правила его технического обслуживания и ремонта, а также оборудование стационарных и подвижных ремонтных мастерских;

— знать руководящие документы по эксплуатации (ремонту) вооружения, состояние и производственные возможности цехов (отделений) по техническому обслуживанию и ремонту вооружения;

— обеспечить соблюдение мер безопасности при выполнении работ в мастерской (роте, отделении);

— организовать и контролировать прием вооружения на техническое обслуживание или в ремонт, а также выдачу его;

— составлять месячные планы работы мастерской (отделения) по техническому обслуживанию и ремонту вооружения;

— организовать правильную эксплуатацию ремонтных мастерских;

— организовать проведение технического обслуживания и ремонта вооружения в соответствии с утвержденным месячным планом работы мастерской (роты, отделения);

— обеспечить качественное выполнение работ по техническому обслуживанию и ремонту вооружения в установленные сроки;

— постоянно совершенствовать технологическую и специальную оснастку мастерской;

— обобщать и внедрять передовой опыт по техническому обслуживанию и ремонту вооружения;

— контролировать (вести) учет вооружения, поступающего на техническое обслуживание и в ремонт;

— обеспечить сохранность вооружения, поступающего на техническое обслуживание и в ремонт;

— не реже одного раза в два месяца в мастерской (одного раза в месяц в роте, отделении) проверять наличие, техническое состояние и учет вооружения, оборудования, инструмента, материалов и технического имущества мастерской (роты, отделения), правильность использования оборудования и расхода ЗИП и материалов, а также правильность ведения документации;

— ежемесячно подводить итоги расхода ЗИП и материалов, своевременно представлять акты об их расходе и заявки на пополнение;

— руководить рационализаторской и изобретательской работой в мастерской (роте, отделении) и внедрять полезные предложения в практику ремонта;

— организовать и обеспечить быстрое развертывание мастерской (роты, отделения) по техническому обслуживанию и ремонту вооружения;

— организовать работы по дезактивации, дегазации и дезинфекции вооружения и оборудования, находящихся в мастерской (роте, отделении).

25. Командир взвода (начальник цеха) по ремонту вооружения, инженер (старший техник) отделения регламентно-настроечных работ по профилю своей специальности обязаны:

— знать вооружение по своей специальности, правила его технического обслуживания и ремонта, а также оборудование взвода (цеха, отделения);

— знать руководящие документы по эксплуатации (ремонту) вооружения, состояние и производственные возможности взвода (цеха, отделения) по техническому обслуживанию и ремонту вооружения;

— обеспечивать и требовать от личного состава выполнения мер безопасности при ремонтных работах и мер пожарной безопасности;

— производить прием вооружения, поступающего в ремонт или на техническое обслуживание, и выдавать его из ремонта;

— на основании плана работы взвода (цеха, отделения) распределять работы среди личного состава;

— руководить работой личного состава взвода (цеха, отделения) по техническому обслуживанию и ремонту вооружения;

— ежедневно подводить итоги работы личного состава взвода (цеха, отделения) и ставить задачи на следующий день;

— обеспечить качество выполняемых работ взводом (цехом, отделением) и выполнение личным составом установленных заданий, производить прием от личного состава вооружения, прошедшего техническое обслуживание или ремонт, в соответствии с требованиями технической документации;

— постоянно использовать в работе личного состава взвода (цеха, отделения) передовые методы технического обслуживания и ремонта вооружения;

— вести учет вооружения, поступающего для технического обслуживания или ремонта;

— обеспечить сохранность поступающего во взвод (цех, отделение) вооружения;

— не реже одного раза в две недели проверять наличие и техническое состояние оборудования, инструмента и инвентаря во взводе (цехе, отделении), правильность расходования ЗИП и материалов, а также правильность ведения документации;

— обеспечить личный состав взвода (цеха, отделения) необходимым ЗИП и материалами;

— проводить с личным составом взвода (цеха, отделения) занятия по изучению устройства материальной части вооружения, правил его осмотра, технического обслуживания и способов ремонта;

— обучать личный состав устранению неисправностей в соответствии с требованиями действующей документации и опыта ремонтных работ;

— поощрять и оказывать помощь в рационализаторской работе личному составу взвода (цеха, отделения);

— осуществлять быстрое развертывание оборудования взвода (цеха, отделения) для проведения работ;

— руководить работой по дезактивации, дегазации и дезинфекции вооружения и оборудования, находящихся во взводе (цехе, отделении).

26. Начальник склада соединения (части) отвечает за организацию хранения, учет и сбережение, сохранность и качество консервации вооружения, ракет, боеприпасов и ЗИП, а также за соблюдением мер безопасности при проведении работ на складе. Он обязан:

— организовать прием, разгрузку и правильное хранение вооружения, ракет и боеприпасов, следить за своевременным исполнением нарядов (накладных);

— знать наличие и состояние хранимого вооружения, ракет и боеприпасов;

— знать назначение, устройство и комплектацию хранимого вооружения, ракет и боеприпасов;

— знать сроки и порядок технического обслуживания (регламента) и осмотров хранимого вооружения, ракет и боеприпасов;

— знать правила хранения, консервации и осмотра вооружения, ракет и боеприпасов и обеспечивать их выполнение;

— своевременно и правильно вести качественный, количественный и номерной учет вооружения, а также паспорта, описи и т. п.;

— организовать обучение личного состава склада;

— обеспечить сохранность принятого на хранение вооружения, боеприпасов, ракет, техники и имущества;

— осуществлять раскладку вооружения, ракет и боеприпасов по подразделениям (частям) для вывоза их по тревоге.

Глава III

ОРГАНИЗАЦИЯ ЭКСПЛУАТАЦИИ ВООРУЖЕНИЯ, РАКЕТ И БОЕПРИПАСОВ

27. Организация эксплуатации вооружения, ракет и боеприпасов включает:

— планирование эксплуатации;

— допуск личного состава к эксплуатации;

— прием вооружения, ракет и боеприпасов и ввод их в строй;

— учет вооружения и ведение эксплуатационной документации;

— контроль технического состояния;

— ведение рекламационной работы;

— категорирование вооружения и боеприпасов;

— проведение доработок вооружения и ракет;

— техническое обслуживание вооружения, ракет и боеприпасов, а также ремонт вооружения и боеприпасов;

— проведение технического освидетельствования баллонов, сосудов, работающих под давлением, грузоподъемных машин и съемных грузозахватных приспособлений;

— хранение;

— транспортирование и эвакуацию;

— обобщение передового опыта эксплуатации и внедрение его в практику войск.

28. Эксплуатация вооружения, ракет и боеприпасов в мирное время организуется (планируется) в соответствии с планами боевой и политической подготовки, годовыми нормами расхода ресурсов, отпускаемых на боевую подготовку и техническое обслуживание, сроками службы. Порядок эксплуатации вооружения, ракет и боеприпасов в военное время определяется командиром соединения (части) в соответствии с выполняемой боевой задачей и указаниями старших начальников.

ПЛАНИРОВАНИЕ ЭКСПЛУАТАЦИИ ВООРУЖЕНИЯ, РАКЕТ И БОЕПРИПАСОВ

29. Планирование эксплуатации вооружения, ракет и боеприпасов имеет целью:

— поддержание вооружения, ракет и боеприпасов в боеготовом состоянии;

— правильное использование вооружения и ракет в пределах установленных годовых норм расхода ресурсов для полного и своевременного выполнения задач боевой подготовки;

— своевременное проведение технического обслуживания вооружения, ракет, боеприпасов и ступенчатый выход вооружения в ремонт;

— своевременное и качественное проведение технического освидетельствования объектов Котлонадзора, энергетических установок и средств защиты, а также поверка средств измерения;

— равномерную загрузку ремонтных органов работами по ремонту и техническому обслуживанию;

— постоянный контроль за техническим состоянием вооружения, ракет и боеприпасов.

Планирование эксплуатации вооружения, ракет и боеприпасов должно осуществляться штабом соединения (части).

Все мероприятия по поддержанию вооружения, ракет и боеприпасов в постоянной боевой готовности должны быть тщательно разработаны, тесно увязаны со всеми мероприятиями соединения (части) и включены в план боевой и политической подготовки на весь учебный год (период обучения).

Мероприятия по поддержанию вооружения, ракет и боеприпасов в постоянной боеготовности (приложение 2) разрабатываются начальником службы РАВ заблаговременно (за 15—20 дней до составления плана боевой и политической подготовки), докладываются командиру соединения (части) и после их утверждения представляются начальнику штаба соединения (части) для включения в план.

30. При разработке мероприятий по поддержанию вооружения, ракет и боеприпасов в постоянной боевой готовности должны использоваться результаты анализа следующих вопросов:

— наличие и достаточность ресурсов вооружения и ракет, гарантирующих надежную работу конкретных образцов вооружения и ракет в ходе выполнения боевой задачи;

— техническое состояние вооружения, ракет и боеприпасов, комплектующих элементов и ЗИП;

— комплектность вооружения, ракет и боеприпасов;

— организация хранения, соответствие условий хранения установленным требованиям и обеспечение сохранности вооружения, ракет и боеприпасов;

— степень удовлетворения потребности в ремонте вооружения и боеприпасов штатными ремонтными органами;

— состояние ремонтных органов (обеспеченность подготовленными специалистами, штатными ремонтными средствами и оборудованием, ремонтной документацией, материалами и ЗИП);

— обеспеченность ЗИП по установленным нормам.

Работы, связанные с проведением анализа качественного состояния, выполняют должностные лица службы РАВ.

31. В разделе «Мероприятия по поддержанию вооружения, ракет и боеприпасов в постоянной боеготовности» плана боевой и

политической подготовки соединения (части) должны быть отражены следующие вопросы эксплуатации вооружения:

— осмотры вооружения, ракет и боеприпасов, проводимые должностными лицами соединения (части);

— проведение парково-хозяйственных дней;

— проведение технического обслуживания и ремонта вооружения, находящегося в подразделениях и на хранении;

— техническое обслуживание ракет и ПТУРС;

— проверка должностными лицами условий хранения вооружения, ракет и боеприпасов;

— технические осмотры боеприпасов;

— ремонт боеприпасов;

— тренировка команд по приведению боеприпасов в окончательно снаряженный вид;

— обязательное выделение личного состава подразделений для проведения технического обслуживания и ремонта вооружения;

— обязательные поверка средств измерения и техническое освидетельствование сосудов, работающих под давлением, грузоподъемных машин и вспомогательных приспособлений, энергетических установок и защитных средств.

Кроме того, в соответствующие разделы плана боевой и политической подготовки включаются все мероприятия по боевой, технической, специальной и политической подготовке офицеров и младших специалистов службы РАВ.

32. В мирное время в соединениях (частях) разрабатывается план эксплуатации вооружения, ракет и боеприпасов (приложение 3), в котором предусматриваются все вопросы эксплуатации вооружения, ракет и боеприпасов, базовых машин и базовых шасси, на которых смонтировано вооружение.

В качестве приложений к плану эксплуатации вооружения, ракет и боеприпасов разрабатываются формы рабочих документов (приложение 4), в которых предусматриваются:

— техническое обслуживание и ремонт вооружения;

— технический осмотр боеприпасов и регламентные работы с ПТУРС и ракетами;

— ремонт боеприпасов;

— график поверки средств измерения, энергетических установок, защитных средств и объектов, подлежащих контролю органами Котлонадзора.

В соединениях составляется сводный годовой план эксплуатации, предусматривающий техническое обслуживание и время на текущий ремонт вооружения исходя из существующих норм и опыта эксплуатации.

В частях план эксплуатации вооружения, ракет и боеприпасов составляется с учетом плана соединения.

В военное время в соединениях и частях действующей армии разрабатываются мероприятия технического обеспечения вооружения, в которых расход ресурсов, порядок проведения техниче-

ского обслуживания и ремонта вооружения предусматриваются исходя из характера и задач предстоящих боевых действий.

33. В целях обеспечения ступенчатого выхода основных образцов вооружения в капитальный ремонт в течение межремонтного периода эксплуатации в соединении (части) должен быть разработан перспективный план эксплуатации и ремонта вооружения (приложение 5). В плане указывается ориентировочный расход ресурса по годам и в соответствии с этим намечается год отправки образца в капитальный ремонт. Одновременный выход в ремонт одноименных образцов не должен быть более 15%, а при наличии шести образцов и менее — не более одного.

34. План эксплуатации вооружения, ракет и боеприпасов разрабатывается на учебный год (период обучения) в двух экземплярах, один из которых направляется начальнику службы РАВ округа (армии, соединения), а второй остается в соединении (части); план утверждается командиром соединения (части).

35. Исходными данными для разработки плана эксплуатации вооружения, ракет и боеприпасов являются:

— потребность в ресурсах для обеспечения плана боевой подготовки и боевого дежурства;

— установленные годовые нормы расхода ресурсов;

— межремонтные ресурсы (периоды) эксплуатации;

— запас ресурсов вооружения до очередного ремонта;

— сроки службы вооружения, ракет и боеприпасов;

— периодичность проведения технических обслуживаний;

— техническая оснащенность и производственная мощность ремонтных органов;

— наличие вооружения, ракет и боеприпасов и их техническое состояние;

— потребность в ресурсах для технического обслуживания.

36. Командиры подразделений при составлении расписаний занятий обязаны руководствоваться программами боевой и политической подготовки, месячными календарными планами части и планами эксплуатации вооружения.

ДОПУСК ЛИЧНОГО СОСТАВА К ЭКСПЛУАТАЦИИ, ПРИЕМ, ВВОД В СТРОЙ И ПЕРЕДАЧА (СДАЧА) ВООРУЖЕНИЯ, РАКЕТ И БОЕПРИПАСОВ

37. К эксплуатации вооружения допускаются военнослужащие, изучившие материальную часть вооружения, правила его эксплуатации и меры безопасности, после сдачи соответствующих зачетов.

38. Инструктаж по мерам безопасности в подразделении оформляется в журнале учета инструктажа личного состава по мерам безопасности (приложение 6).

Журнал учета инструктажа личного состава по мерам безопасности хранится у командира подразделения и выдается лицам, проводящим инструктаж.

Заместитель командира соединения (части) по вооружению или начальник службы РАВ соединения (части) устанавливает периодичность инструктажа. Инструктаж должен проводиться не реже одного раза в три месяца, а при работах с ракетами и боеприпасами перед каждым началом работ.

Инструктаж и контроль за соблюдением мер безопасности при выполнении работ осуществляет командир взвода (начальник расчета) или другие лица, ответственные за выполнение работ.

39. Лица, работающие на объектах Котлонадзора и электросиловом оборудовании высокого напряжения (500 В и более), должны иметь удостоверение на право работы установленного образца (приложение 7) и запись в медицинской книжке о допуске по состоянию здоровья к работе на указанных объектах и оборудовании.

Удостоверения выдаются после сдачи соответствующих экзаменов квалификационной комиссией.

40. При перерывах в работе продолжительностью свыше трех месяцев военнослужащие вновь допускаются к эксплуатации вооружения (за исключением стрелкового оружия и приборов индивидуального пользования) после дополнительной сдачи зачета по правилам эксплуатации и мерам безопасности.

41. Военнослужащие, допустившие в ходе эксплуатации грубые нарушения правил эксплуатации или мер безопасности, от работы на вооружении отстраняются.

Военнослужащий, отстраненный от эксплуатации вооружения, вновь допускается к эксплуатации решением отстранившего командира после дополнительной сдачи зачетов комиссии части и проверки его практических навыков.

42. Вооружение частью принимается на основании сопроводительных документов (нарядов, накладных, приемо-сдаточных ведомостей) и эксплуатационной документации.

Срок приема и оформления вооружения по учетным документам должен быть не более десяти суток с момента поступления в часть вооружения и эксплуатационной документации.

43. Для приема вооружения, ракет и боеприпасов приказом командира соединения (части) назначается комиссия.

Комиссия обязана проверить:

— наличие на упаковках или кузовах пломб отправителя (завода-изготовителя, ремонтного органа или склада) и соответствие их оттисков записям в приемо-сдаточной документации;

— состояние кузовов и упаковок;

— комплектность вооружения, ракет и боеприпасов, наличие и правильность укладки ЗИП;

— наличие смазочных материалов, специальных жидкостей и их качество;

— состояние деталей, механизмов, аппаратуры, качество их окраски и антикоррозионных покрытий;

— функционирование вооружения и ракет;

— техническое состояние базовой машины и базового шасси путем внешнего осмотра, прослушивания работы двигателя и испытания на ходу;

— наличие эксплуатационной документации и правильность ее заполнения.

При определении комплектности и технического состояния вооружения, ракет и боеприпасов комиссия руководствуется документацией, прилагаемой к вооружению (формуляр, ведомость комплектации, упаковочный лист, инструкция по эксплуатации).

По окончании приема вооружения, ракет и боеприпасов комиссия составляет акт приема (приложение 8), который после утверждения командиром соединения (части) представляется начальником службы РАВ грузоотправителю и в службу, выдавшую наряд на получение вооружения, ракет и боеприпасов.

Один (первый) экземпляр акта остается в деле части.

44. Принятые вооружение, ракеты и боеприпасы выдаются частям (подразделениям) или закладываются на хранение.

Вооружение, ракеты и боеприпасы выдаются подразделениям по накладным и учитываются по книге учета материальных средств. Штатное стрелковое оружие, а также военные приборы выдаются солдатам и сержантам в подразделении под роспись в карточках учета имущества личного пользования.

Генералы, офицеры, прапорщики и сержанты сверхсрочной службы личное стрелковое оружие и военные приборы получают на складе части.

Наименование образца, серия, номер оружия и дата выдачи записываются в удостоверение личности или военный билет.

Запись в удостоверении личности или военном билете заверяется подписью командира подразделения (начальника службы РАВ части). Каждая запись о выдаче и сдаче оружия скрепляется гербовой печатью.

Порядок выдачи и приема боеприпасов и имитационных средств определяется настоящим Руководством, ч. II.

45. Ввод вооружения группового пользования в строй и закрепление* его отдается приказом по части.

В приказе указываются:

— наименование и индекс вооружения;

— в какое подразделение зачислено вооружение, его заводской номер, категория;

— расчет и ответственное лицо, за которым закрепляется вооружение;

— количество ресурсов (моточасов, циклов, часов работы, пройденных километров), израсходованных вооружением на день ввода его в строй.

---

* При выдаче ракет в подразделения их закрепление за подразделениями производится порядком, установленным ст. 45—49.

Пуск в работу объектов Котлонадзора производится с учетом требований ст. 196 и 213.

Вооружение должно вручаться расчетам в торжественной обстановке перед строем, как правило, лично командиром части.

46. Военнослужащий, за которым закрепляется вооружение, обязан проверить его техническое состояние и комплектность и донести командиру подразделения рапортом о приеме вооружения.

После приема вооружения военнослужащий несет ответственность за его исправность, укомплектованность и соблюдение правил эксплуатации.

47. При убытии военнослужащего, за которым закреплено вооружение (кроме стрелкового оружия), в отпуск, командировку, на учебу и на лечение командиром части (подразделения) назначается другое ответственное лицо за это вооружение.

Вновь назначенное ответственное лицо обязано проверить техническое состояние, укомплектованность вооружения и донести рапортом о приеме вооружения.

48. Подготовку и эксплуатацию вооружения производит расчет под руководством военнослужащего, за которым данное вооружение закреплено.

49. Передача вооружения внутри соединения (части) производится по накладным службы РАВ, выдаваемым на основании распоряжения командира соединения (части). Передача ЗИП, материалов и укупорки внутри соединения (части) производится распоряжением начальника службы РАВ соединения (части).

Передача вооружения и боеприпасов из соединения в соединение производится по нарядам службы РАВ, выдаваемым по распоряжению командующего войсками военного округа (группы войск).

50. При убытии ответственного за учет и хранение оружия и боеприпасов (начальника склада, заведующего хранилищем и других лиц) в командировку, отпуск или при отсутствии по болезни все оружие и боеприпасы, а также документы учета передаются по акту другому лицу, назначенному приказом по части.

51. Вооружение из подразделений на склад части сдается по накладной службы РАВ и подвергается очередному техническому обслуживанию.

Стрелковое оружие перед сдачей на склад части подвергается полной разборке, чистится, смазывается и собирается в соответствии с требованиями эксплуатационной документации.

Перед сдачей на склад техническое состояние вооружения должно быть проверено командиром подразделения.

Одновременно с вооружением на склад сдают вычищенный, смазанный и уложенный в укупорочные ящики ЗИП. В каждый укупорочный ящик должна быть уложена опись предметов. Вместе с вооружением сдаются формуляры и карточки учета качественного состояния вооружения.

Вооружение и ЗИП, имеющие неисправности, при сдаче выделяют в особую группу для ремонта в мастерской части.

На все сдаваемое подразделением неисправное вооружение и предметы ЗИП начальнику службы РАВ части представляется ведомость, в которой указывается наименование и номер образца вооружения, год его изготовления и характер неисправности.

В случае утери деталей ЗИП по распоряжению командира части производится расследование.

По окончании расследования и принятому командиром части решению начальник службы РАВ части принимает меры к пополнению ЗИП.

УЧЕТ ВООРУЖЕНИЯ, РАКЕТ И БОЕПРИПАСОВ, ПОРЯДОК ВЕДЕНИЯ ФОРМУЛЯРОВ (ПАСПОРТОВ)

52. Правила и формы учета и отчетности изложены в Наставлении по учету материальных средств в воинских частях, на кораблях и в соединениях Советской Армии и Военно-Морского Флота *.

Количественный учет вооружения и боеприпасов ведется на основании приходно-расходных документов в карточках и книгах учета. Учет вооружения, ракет и боеприпасов всех видов должен отражать:

— наличие их по типам, видам, калибрам, шифрам зарядов, по назначению (действию) всех элементов и укупорки;

— комплектность;

— качественное состояние (категорию) и наличие ограничений и запрещений в боевом применении;

— результаты осмотров и характер произведенных ремонтов;

— очередность освежения (замены);

— дальнейшее назначение боеприпасов, запрещенных к боевому применению;

— результаты сверки с фактическим наличием и техническим состоянием.

53. Учет боеприпасов, хранящихся погруженными на транспортные средства и в боевых машинах, ведется службой РАВ соединения (части) на общих основаниях. Боеприпасы, выданные в подразделения, части, с карточек учета не списываются.

54. Количественный учет боеприпасов, размещенных на транспортных средствах, осуществляется по открытым листам (приложение 9), а в боевых машинах — по укладочным ведомостям (приложение 10), составленным в двух экземплярах и зарегистрированным в службе РАВ. Первые экземпляры хранятся в службе РАВ, а вторые, выданные под роспись командирам подразделений, — в кабинах транспортных средств и боевых машинах.

В случае сдачи подразделениями на временное хранение боеприпасов на склад части заведующий складом делает отметку и расписывается в их приеме на оборотной стороне вторых экземп-

---

* Введено в действие приказом Министра обороны СССР 1956 г. № 134.

ляров открытых листов или укладочных ведомостей, которые хранятся в службе РАВ. При обратной выдаче этих боеприпасов в подразделения в открытых листах или укладочных ведомостях делаются соответствующие отметки.

55. Книги учета ведутся бессрочно до полного их использования и не заменяются ни при передаче должностей материально ответственными лицами, ни при очередных инвентаризациях и проверках.

56. В целях осуществления должного контроля за наличием стрелкового оружия и боеприпасов в части ежеквартально должна проводиться сверка записей в книге и карточках учета подразделений с записями в книге и карточках учета службы РАВ части.

Хранить в подразделении незакрепленное оружие разрешается не более 2 суток, а в подразделении, находящемся на значительном удалении от склада, — не более 15 суток.

57. Учет технического состояния вооружения и боеприпасов ведется в формулярах, паспортах, в карточках и книгах учета качественного состояния вооружения.

58. Для учета работы вооружения устанавливаются следующие единицы измерения:

— количество пусков со стартовых агрегатов и пусковых установок, выстрелов артиллерийских орудий, минометов и средств ближнего боя;

— часы работы пультовой аппаратуры и километры пробега базовых машин, самодвижущихся орудий и самоходных установок;

— количество отработанных циклов;

— часы работы двигателей и генераторов компрессорного, электросилового оборудования и самодвижущихся орудий и самоходных установок;

— часы работы насосов заправочного оборудования;

— часы работы двигателей подъемно-транспортного оборудования и километры пробега транспортного оборудования;

— часы работы электромеханических приборов, радиолокационных станций и стабилизаторов танкового вооружения;

— километры пробега артиллерийских орудий и стрелково-минометного вооружения, имеющих колесный ход.

Кроме того, могут быть использованы и другие показатели, предусмотренные соответствующими разделами формуляра на данный образец вооружения.

59. Формуляр является эксплуатационным документом, удостоверяющим гарантированные заводом-изготовителем (ремонтным предприятием) основные параметры и технические характеристики образца вооружения, ракеты, отражающим техническое состояние данного образца вооружения, ракеты и содержащим сведения по его эксплуатации (число часов работы, техническое обслуживание и т. п.).

В формуляры на вооружение (ракеты) в воинских частях заносятся и заверяются гербовой печатью:

— сведения о движении и закреплении вооружения и ракет с указанием номера приказа о закреплении;

— сведения о конструктивных доработках и изменениях в схемах, произведенных в процессе эксплуатации (хранения);

— последняя запись о наработке вооружения и ракеты при передаче из одной части в другую;

— данные о консервации и расконсервации;

— сведения об установлении категории;

— сведения, характеризующие техническое состояние вооружения и ракеты (продление ресурса и прочее).

В формуляры заносятся:

— данные текущего учета работы вооружения ежемесячно с нарастающим итогом;

— неисправности при эксплуатации и их краткий анализ (заносятся сразу после устранения неисправности);

— сведения о произведенном техническом обслуживании (кроме контрольного осмотра и текущего обслуживания), ремонте с указанием их вида, даты проведения, затраченного времени и расхода ресурса;

— сведения о замене деталей, пультов и других составных частей образца вооружения за время его эксплуатации (хранения);

— сведения о транспортировании вооружения;

— содержание рекламаций с указанием характера неисправностей и принятых мер по их устранению;

— сведения о хранении вооружения;

— особые замечания по эксплуатации (хранению) и аварийным случаям;

— данные о поверке средств измерения поверочными органами;

— результаты периодического контроля основных технических данных (для образцов вооружения и ракет, на которые указанный контроль предусмотрен инструкциями по эксплуатации или руководствами служб);

— заключение о результатах проверки образца вооружения и ракет инспектирующими и проверяющими лицами;

— результаты технического освидетельствования органами Энерго- и Котлонадзора;

— результаты поверки средств измерения и средств защиты электросилового оборудования.

60. В случае полного заполнения отдельных разделов формуляров допускается вклейка дополнительных листов, которые должны быть учтены установленным порядком.

61. Хранение и пересылка формуляров (паспортов) осуществляется установленным порядком в зависимости от грифа секретности.

62. При утрате формуляра (паспорта) или при приведении его в негодность виновные лица привлекаются к ответственности и на

основании распоряжения начальника службы РАВ заводится дубликат формуляра (паспорта). Дубликаты формуляров (паспортов) подписываются командиром части или начальником службы, подпись скрепляется гербовой печатью.

Взамен утраченного формуляра (паспорта) на ракету-носитель, зенитную управляемую ракету или их комплектующие элементы арсеналом или заводом-изготовителем заводится дубликат, который высылается в воинскую часть по распоряжению Центрального довольствующего органа вооружения и боеприпасов.

63. Текущий учет расхода ресурсов вооружения ведется в журналах произвольной формы.

64. В конце каждого месяца командиры подразделений докладывают начальнику службы РАВ части расход ресурсов каждого образца вооружения за истекший месяц для внесения этих данных в план эксплуатации вооружения.

65. Ответственность за правильное ведение и хранение книги учета качественного состояния вооружения несет начальник службы РАВ соединения (части).

За правильное ведение и хранение формуляров (паспортов) отвечают:

— в подразделении — командир подразделения;

— в части — начальник службы РАВ;

— на складе соединения (части) — начальник склада.

66. Записи в эксплуатационной и учетной документации должны производиться чисто и разборчиво. Подчистки записей не допускаются. Исправления должны быть оговорены и заверены подписью заместителя командира соединения (части) по вооружению или начальника службы РАВ соединения (части) и скреплены гербовой печатью.

КОНТРОЛЬ ЗА ЭКСПЛУАТАЦИЕЙ ВООРУЖЕНИЯ, РАКЕТ И БОЕПРИПАСОВ

67. Контроль за эксплуатацией вооружения осуществляется:

— периодическими проверками и осмотрами вооружения должностными лицами в сроки, установленные Уставом внутренней службы Вооруженных Сил СССР и настоящим Руководством;

— проверками и инспектированием частей вышестоящими органами.

Периодичность, объем и порядок проверки (осмотра) вооружения и боеприпасов, находящихся на хранении, определяются настоящим Руководством, ч. II, а ракет — настоящим Руководством, ч. III.

68. Проверки и осмотры вооружения, ракет и боеприпасов проводятся командирами соединений, частей, подразделений и службой РАВ по плану, утвержденному командиром соединения (части), как правило, в парково-хозяйственные дни и часы ухода за техникой, а также перед комплексными и другими занятиями, проводимыми с использованием вооружения,

Осмотры вооружения, ракет проводятся в присутствии лиц, за которыми вооружение и ракеты закреплены.

69. При проверке вооружения, ракет и боеприпасов проверяется сбережение и техническое состояние образцов, при этом особое внимание обращается на следующие вопросы:

— функционирование агрегатов, сборочных единиц, механизмов, аппаратуры и образца вооружения в целом;

— наличие и правильность ведения эксплуатационной документации (формуляров, паспортов и других документов);

— состояние сборочных единиц, механизмов и аппаратуры;

— наличие клейм (пломб, надписей), свидетельствующих о поверке средств измерения, грузоподъемных машин, грузозахватных приспособлений, защитных средств, применяемых в электроустановках и сосудах, работающих под давлением;

— наличие записей о техническом освидетельствовании в паспортах сосудов, работающих под давлением, грузоподъемных машин и съемных грузозахватных приспособлений и в журналах учета объектов Котлонадзора (приложения 11 и 12);

— состояние и комплектность ЗИП;

— наличие и уровень масла, гидравлических и охлаждающих жидкостей, топлива в гидросистемах, картерах, редукторах, бензобаках;

— уровень и плотность электролита, напряжение, величина тока подзаряда аккумуляторных батарей;

— соответствие образца вооружения, ракет и боеприпасов установленной категории согласно Инструкции по категорированию;

— своевременность и качество проведения технического обслуживания и ремонта;

— своевременность внесения изменений в эксплуатационную документацию и проведение доработок;

— условия хранения вооружения, ракет и боеприпасов;

— состояние базовой машины или базового шасси;

— состояние средств пожаротушения, которыми укомплектовано вооружение.

70. Осмотры вооружения командирами соединений и частей проводятся не реже двух раз в год, как правило, по завершении перевода вооружения на летний и зимний период эксплуатации в целях проверки технического состояния и сбережения вооружения и состояния парков.

Время на проведение осмотров и расход технических ресурсов предусматривается планом боевой подготовки и расписанием занятий.

71. Результаты осмотров вооружения, ракет и боеприпасов, проводимых командиром части и начальником службы РАВ, объявляются в приказе по части (соединению), в котором дается оценка технического состояния и сбережения вооружения, ракет и боеприпасов, а также проводится анализ выявленных недостатков и даются указания по их устранению.

Результаты осмотров вооружения должностными лицами от ко-

мандира роты (батареи) и выше записываются: на стрелковое оружие и гранатометы — в книге осмотра (проверки) оружия роты, а на другое вооружение — в карточке учета недостатков в состоянии образца ракетно-артиллерийского вооружения (приложение 13).

Осмотры вооружения, смонтированного на базовых машинах и базовых шасси, следует совмещать с осмотрами базовых машин и базовых шасси.

ГАРАНТИЙНЫЕ И МЕЖРЕМОНТНЫЕ СРОКИ И ПОРЯДОК ПРОДЛЕНИЯ ЭКСПЛУАТАЦИИ ВООРУЖЕНИЯ

72. Для образца вооружения в эксплуатационной документации могут быть установлены: срок гарантии, гарантийная наработка, назначенный ресурс, межремонтный период, межремонтный ресурс, срок службы и ресурс.

73. Под сроком гарантии понимается период, в течение которого изготовитель гарантирует и обеспечивает выполнение установленных требований к образцу при условии соблюдения воинской частью правил эксплуатации.

Под гарантийной наработкой понимается наработка образца вооружения, до завершения которой изготовитель гарантирует соответствие образца вооружения требованиям эксплуатационной документации, при условии соблюдения воинской частью правил эксплуатации.

Под назначенным ресурсом понимается наработка изделия, при достижении которой эксплуатация должна быть прекращена независимо от состояния изделия.

74. Под межремонтным периодом понимается календарная продолжительность эксплуатации вооружения до капитального ремонта.

Под межремонтным ресурсом понимается наработка вооружения между двумя последовательными капитальными ремонтами.

75. Под сроком службы понимается календарная продолжительность эксплуатации изделия до момента возникновения предельного состояния, оговоренного в эксплуатационной (нормативной) документации.

Под ресурсом понимается наработка изделия до предельного состояния, оговоренного эксплуатационной документацией.

76. Срок гарантии (назначенный ресурс) или гарантийная наработка устанавливается как на образец в целом, так и на отдельные его элементы (детали, сборочные единицы) и указывается в формуляре (паспорте).

77. После истечения срока службы (ресурса) до первого капитального ремонта, межремонтных ресурсов (межремонтных периодов) образцы вооружения (детали, сборочные единицы) в целях определения технического состояния должны проверяться комиссией, назначенной командиром части.

Если техническое состояние образца вооружения (детали, сборочные единицы) обеспечивает нормальную работу и отвечает тре-

бованиям эксплуатационной документации, то дальнейшая эксплуатация может быть продлена сверх установленных сроков (ресурсов) не менее чем на один год работы на основании акта технического состояния вооружения, утвержденного командиром части.

78. Личный состав должен добиваться увеличения сроков службы (ресурсов) образцов вооружения сверх установленных путем отличного знания образца и соблюдения правил его эксплуатации.

79. В случаях когда технической документацией устанавливается назначенный ресурс на образец вооружения (деталь, сборочную единицу), эксплуатация их сверх назначенного ресурса не допускается.

80. Отдельные детали, сборочные единицы узлов, пультов, приборов (переключатели, предохранители, магнитные пускатели, контакторы, реле, лампы и пр.), имеющие сроки гарантии (гарантийные наработки) меньше сроков гарантии (гарантийных наработок) узлов, пультов, приборов, образцов вооружения, в конструкцию которых они входят, подлежат проверке на работоспособность в сроки, установленные эксплуатационной документацией на конкретный образец вооружения (пульт, прибор). Замена таких элементов новыми из ЗИП производится только при неудовлетворении их требованиям эксплуатационной документации или другим документам.

81. Результаты проверки технического состояния образца вооружения, выработавшего межремонтный срок (ресурс) до капитального ремонта, оформляются актом (приложение 14). Акт составляется в двух экземплярах, один из которых представляется в службу РАВ военного округа (группы войск).

ПОРЯДОК СОСТАВЛЕНИЯ АКТОВ-РЕКЛАМАЦИЙ

82. При обнаружении несоответствия поставленного вооружения, ракет, групповых и ремонтных комплектов ЗИП, а также тары, упаковки и маркировки требованиям, предусмотренным стандартами, техническими условиями или договором, как при первичном осмотре, так и в процессе эксплуатации в пределах гарантийного срока воинская часть обязана составить об этом акт-рекламацию. При составлении актов-рекламаций на вооружение, прибывшее с заводов промышленности, необходимо руководствоваться Основными условиями поставки продукции для военных организаций, утвержденными постановлением Совета Министров СССР от 5 июля 1977 г. № 608 *. Вооружение, прибывшее с ремонтного предприятия, рекламируется порядком, изложенным ниже.

Рекламации подлежат, в частности, вооружение, ракеты, групповые и ремонтные комплекты ЗИП, в которых до истечения срока гарантии (наработки) обнаружатся:

— поломка отдельных блоков, агрегатов, деталей, элементов или механизмов или нарушение их работоспособности по причинам производственного характера или некачественного ремонта;

* Объявлены приказом Министра обороны СССР 1977 г. № 230.

— отклонение параметров вооружения и ракет или комплектующих их частей за пределы, предусмотренные эксплуатационной документацией, при невозможности восстановления этих параметров за счет одиночного комплекта ЗИП и органами регулировки (настройки), если такое восстановление и регулировка предусмотрены эксплуатационной документацией;

— некомплектность.

83. В пределах гарантийного срока рекламации предъявляются только головному заводу-поставщику (ремонтному предприятию) вооружения, ракет и ЗИП, которым укомплектовано вооружение и ракеты, независимо от того, в какой сборочной единице, установленной на них, обнаружен отказ или неисправность и изготовлена эта сборочная единица на головном заводе (ремонтном предприятии) или же на заводе-смежнике.

84. В тех случаях, когда запасные части (сборочные единицы, приборы, блоки, агрегаты) поступили в воинскую часть не в комплекте с вооружением и в них обнаружено несоответствие требованиям, предусмотренным стандартами, техническими условиями или договором, рекламации необходимо предъявлять заводу-изготовителю этих запасных частей.

85. Акт-рекламация о скрытых недостатках вооружения, гарантийный срок на которое не установлен, составляется в течение 5 дней после обнаружения недостатков, но не позднее 4 месяцев со дня получения его частью.

Акт-рекламация о скрытых недостатках вооружения и ракет, имеющих гарантийный срок службы или хранения, должен быть составлен в течение 5 дней после обнаружения недостатков, но в пределах гарантийного срока.

Если для участия в составлении акта-рекламации вызывается представитель поставщика, то к установленному 5-дневному сроку добавляется время, необходимое для его приезда.

Общий срок для составления акта-рекламации не должен превышать 30 суток с момента обнаружения скрытых недостатков.

86. Акт-рекламация о скрытых недостатках вооружения, прошедшего капитальный ремонт, составляется в сроки, указанные в ст. 85 настоящего Руководства.

87. Рекламации на качество вооружения и запасных частей предъявляются в пределах гарантийного срока хранения, указанного в формуляре (паспорте).

88. При обнаружении несоответствия поставленного вооружения и ракет требованиям, предусмотренным стандартами, техническими условиями или договором в пределах гарантийного срока, рекламации предъявляются заводу-поставщику (ремонтному предприятию) независимо от того, поступило ли это вооружение или ракеты в воинскую часть с завода (ремонтного предприятия) или из другой воинской части.

89. Во всех случаях поступления вооружения и ракет без заводских пломб (пломб ремонтного предприятия) претензии на не-

комплектность необходимо предъявлять железной дороге или той воинской части, от которой поступили вооружение и ракеты.

90. Право предъявления рекламаций и вызова представителей заводов-поставщиков (ремонтных предприятий) для составления актов-рекламаций предоставляется следующим должностным лицам:

— начальнику службы РАВ военного округа — за все части, соединения, базы и склады, состоящие на довольствии военного округа;

— командиру (начальнику) воинской части, соединения и учреждения центрального подчинения.

91. Отдельная воинская часть, соединение, учебное заведение и другие учреждения окружного (армейского) подчинения в течение суток с момента обнаружения неисправности или отказа докладывают по команде, а также начальнику службы РАВ военного округа (группы войск) об обнаруженной неисправности или отказе и необходимости вызова представителя завода-поставщика (ремонтного предприятия) для определения причин неисправности или отказа, участия в составлении акта-рекламации и устранения неисправности или отказа.

92. Командир (начальник) отдельной воинской части, соединения или учреждения центрального подчинения при обнаружении неисправности или отказа самостоятельно вызывает представителя завода-поставщика (ремонтного предприятия) для определения причин неисправности или отказа, участия в составлении акта-рекламации и устранения неисправности или отказа.

93. Начальник службы РАВ военного округа в течение двух суток с момента получения донесения от воинской части (соединения) направляет письменное или телеграфное извещение заводу-поставщику (ремонтному предприятию), от которого поступили вооружение, ракеты в часть или округ, и копию военному представителю заказчика на заводе о вызове представителя завода для определения причин неисправностей или отказов, участия в составлении акта-рекламации и устранения неисправностей или отказов. В извещении о вызове представителя завода (ремонтного предприятия) должны быть указаны индекс изделия, заводской номер, характер неисправности, ее причина, необходимый ЗИП для устранения неисправности (по мнению воинской части), адрес и номер воинской части, куда должен прибыть представитель завода (ремонтного предприятия) и сроки прибытия.

Начальник службы РАВ военного округа сообщает воинской части дату вызова представителя завода (ремонтного предприятия).

94. Комиссия, назначенная командиром воинской части, совместно с представителем завода-поставщика (ремонтного предприятия) устанавливает причину неисправности и составляет акт-рекламацию (приложение 15). Акт-рекламация подписывается всеми лицами, участвовавшими в работе, утверждается командиром части и заверяется гербовой печатью.

95. В случае неявки представителя завода-поставщика для участия в составлении акта-рекламации в установленный срок, а также в воинских частях, территориально удаленных от завода-поставщика, или в которые в силу особых условий исключается допуск представителей завода, решением командира воинской части создается комиссия из компетентных лиц, которая в одностороннем порядке составляет в установленные сроки акт-рекламацию, имеющий силу документа, обязательно для обеих сторон.

96. В акте-рекламации, составленном в одностороннем порядке, должна быть указана причина, вызвавшая необходимость его составления.

Если представитель завода-поставщика (ремонтного предприятия) вызывался и не прибыл в установленный срок, к акту-рекламации должна быть приложена копия извещения о вызове представителя завода (ремонтного предприятия). При отказе завода (ремонтного предприятия) выслать своего представителя к акту-рекламации прилагается копия отказа завода (ремонтного предприятия).

Копия извещения (отказа) и акт-рекламация должны быть заверены и скреплены гербовой печатью по условному наименованию воинской части.

97. Акт-рекламация составляется в шести экземплярах, пять из которых в течение трех суток со дня составления отправляется начальником службы РАВ военного округа (группы войск) для рассылки:

— директору головного завода-поставщика (ремонтного предприятия) — один экземпляр;

— военному представителю заказчика на головном заводе — два экземпляра;

— начальнику заказывающего управления Центрального довольствующего органа — один экземпляр;

— в дело службы РАВ военного округа (группы войск) — один экземпляр.

Один экземпляр акта-рекламации остается в воинской части.

Воинские части центрального подчинения акты-рекламации высылают тем же адресатам, кроме начальника службы РАВ военного округа (группы войск), и в те же сроки самостоятельно.

98. Работы по восстановлению вооружения должны быть произведены в срок, не превышающий 5 дней с момента прибытия представителя (ремонтной бригады) завода-поставщика, если иной срок не установлен соглашением сторон, с составлением двухстороннего акта о восстановлении * (приложение 16).

Количество экземпляров акта, порядок и сроки отправки устанавливаются те же, что и для акта-рекламации.

Воинская часть по требованию завода-поставщика возвращает ему не выдержавшие гарантийного срока детали, приборы, агре-

* Если образец вооружения восстановлен при составлении акта-рекламации и при этом сделана отметка о восстановлении образца вооружения, то акт о восстановлении образца вооружения не составляется.

гаты или сборочные единицы для анализа и к актам о восстановлении прилагает копию квитанции об отправке.

99. Акт-рекламация считается недействительным, если:

— составлен по истечении срока гарантии на вооружение или ракету (пульт, прибор, сборочную единицу или агрегат);

— составлен неправильно, т. е. если в нем не указаны обстоятельства возникновения неисправностей и наработка до появления неисправностей;

— составлен в одностороннем порядке и к акту-рекламации не приложена копия извещения о вызове представителя завода-изготовителя (ремонтного предприятия), за исключением случаев, оговоренных в ст. 95;

— вооружение и ракеты не соответствуют требованиям технической документации (техническим условиям, стандартам), введенной после произведенного ремонта, но соответствует документации, действовавшей при производстве ремонта;

— вооружение или ракеты вышли из строя вследствие нарушения личным составом воинской части правил эксплуатации.

ПОВРЕЖДЕНИЯ ВООРУЖЕНИЯ И ПОРЯДОК ИХ РАССЛЕДОВАНИЯ

100. Повреждения вооружения в зависимости от обстоятельств, характера и последствий подразделяются на поломки, аварии и катастрофы.

Поломкой считается повреждение вооружения, для устранения которого необходимо произвести текущий ремонт без замены или капитального ремонта основных агрегатов.

Аварией считается такое повреждение вооружения, в результате которого вооружение подлежит списанию или для его восстановления необходимо произвести капитальный или текущий ремонт с заменой (капитальным ремонтом) основного агрегата.

Повреждение вооружения и происшествия с ним, повлекшие за собой гибель людей, считаются катастрофами, которые расследуются и учитываются установленным порядком.

101. Расследование характера и причин повреждения начинается немедленно и должно быть закончено не позднее семи суток после того, как оно было обнаружено, за исключением случаев, связанных с вызовом представителей промышленного предприятия или проведения расследования комиссией Центрального довольствующего органа.

102. Катастрофы расследуются лично командиром части; аварии — комиссией, назначенной командиром части; поломки — командиром подразделения.

103. Результаты расследования оформляются актом. При составлении акта указываются следующие сведения:

— дата и основание составления акта;

— состав комиссии с указанием должностей, воинских званий, фамилий и инициалов председателя и членов комиссии, номера и даты приказа о назначении ее;

— тип, индекс и номер образца вооружения и поврежденных агрегатов, узлов, механизмов и аппаратуры; данные о наработке образца вооружения от начала эксплуатации или последнего капитального ремонта; категория образца вооружения;

— воинское звание, фамилия и инициалы командира взвода (начальника отделения, начальника расчета), номер и дата приказа о закреплении данного образца вооружения за расчетом;

— когда, при каких условиях и обстоятельствах произошло повреждение вооружения;

— характер повреждения вооружения и объем работ, необходимых для его восстановления;

— причины повреждения и виновные лица;

— пострадавшие и их состояние;

— выводы комиссии.

Акт подписывается всеми членами комиссии и утверждается командиром, назначившим расследование.

Одновременно комиссией составляется акт технического состояния образца вооружения (приложение 14), на основании которого поврежденное вооружение направляется в ремонт или оформляется для списания установленным порядком.

104. С участием инспектора инспекции Котлонадзора расследуются следующие происшествия:

— взрывы сосудов и баллонов, работающих под давлением;

— разрушение и излом металлоконструкции грузоподъемных машин, падение (опрокидывание) грузоподъемных машин и их стрел;

— обрывы крюков, канатов, съемных грузозахватных приспособлений грузоподъемных машин;

— все повреждения, связанные с межкристаллитной коррозией;

— смерть или увечье людей, связанные с действием объекта Котлонадзора.

105. Несчастные случаи с рабочими и служащими Советской Армии подлежат расследованию с участием технического инспектора совета профсоюза.

106. Расследованием происшествия на объектах Котлонадзора должны быть установлены: время, обстоятельства, причины возникновения и характер аварии или несчастного случая, а также соответствовало ли состояние объекта и его эксплуатация требованиям действующих правил Котлонадзора.

Если происшествия произошли с объектом Котлонадзора, зарегистрированным в инспекции Котлонадзора округа (группы войск), то в расследовании участвует инспектор инспекции Котлонадзора округа (группы войск).

Остальные происшествия расследуются с участием лица, осуществляющего надзор за эксплуатацией объектов Котлонадзора.

Результаты расследования происшествия на объектах Котлонадзора оформляются актом (приложение 17). Акт составляется в

двух экземплярах: один экземпляр — для соединения (части), а другой — для инспекции Котлонадзора округа (группы войск).

107. Донесения об авариях и катастрофах представляются по команде и в сроки, установленные соответствующим приказом Министра обороны СССР.

108. Ответственность за правильное определение причин повреждения возлагается на командира части, начальника службы РАВ и начальника автотракторной службы (заместителя командира по технической части), если происшествие связано с вооружением, смонтированным на автомобильном (гусеничном) шасси.

109. В тех случаях, когда по предварительным данным повреждение произошло по причине некачественного изготовления вооружения на заводе или некачественного ремонта его в ремонтном органе и для решения вопроса о причине повреждения требуется присутствие представителя завода-изготовителя (ремонтного предприятия), командование части (соединения) должно принять срочные меры для вызова указанных представителей.

110. Начальник службы РАВ соединения (округа), получив акт технического состояния на вооружение, попавшее в аварию или катастрофу, обязан принять меры по восстановлению вооружения, а в том случае, если вооружение не может быть восстановлено силами соединения (округа), должен направить акт технического состояния образца вооружения со своим заключением по команде.

111. Основными мероприятиями по предупреждению повреждений вооружения являются:

— постоянное совершенствование личным составом знаний материальной части вооружения и навыков его эксплуатации;

— систематический контроль и высокая требовательность офицеров к соблюдению правил эксплуатации вооружения;

— строгое выполнение всем личным составом требований эксплуатационной документации;

— исключение случаев допуска к эксплуатации неисправного или не проверенного в установленные сроки вооружения;

— своевременное и качественное проведение технического обслуживания и ремонта вооружения;

— проведение технических конференций по обмену опытом эксплуатации вооружения.

ПОРЯДОК ДОРАБОТКИ ВООРУЖЕНИЯ, РАКЕТ И БОЕПРИПАСОВ И ВНЕСЕНИЯ ИЗМЕНЕНИЙ В ЭКСПЛУАТАЦИОННУЮ ДОКУМЕНТАЦИЮ

112. Доработка вооружения, ракет и боеприпасов по решению Центрального довольствующего органа вооружения, ракет и боеприпасов может производиться силами и средствами воинских частей или ремонтных органов центрального (окружного) подчинения, а также силами промышленности.

113. Основанием для доработки вооружения, ракет и боеприпасов в войсках являются директивы Центрального довольствующего органа вооружения, ракет и боеприпасов.

В директиве войскам указывается существо производимой доработки вооружения, перечислены номера бюллетеней, по которым производится доработка, и определен порядок выполнения работ.

По получении директивы начальник службы РАВ округа (группы войск) представляет по запросу в Центральный довольствующий орган вооружения, ракет и боеприпасов данные о количестве изделий, подлежащих доработке по каждому бюллетеню, местах и сроках доработки и реквизиты на отгрузку материальных средств.

На основании полученных данных Центральный довольствующий орган вооружения, ракет и боеприпасов составляет график доработок, который доводится до начальника службы РАВ военного округа (группы войск).

Начальник службы РАВ округа (группы войск) по получении графика доработок дает указание воинским частям (соответствующим службам) о подготовке вооружения, ракет и боеприпасов к доработке, намечает сроки подачи вооружения, ракет и боеприпасов и эксплуатационной документации к месту производства работ и составляет график производства доработок. По прибытии в округ заводской бригады начальник службы РАВ осуществляет допуск бригады к работе, обеспечивает ее расквартированием на месте производства работ, своевременную подачу вооружения, ракет и боеприпасов, подлежащих доработке, осуществляет контроль за ходом и порядком доработок.

114. При проведении доработки вооружения, ракет и боеприпасов непосредственно в воинской части работу организует и обеспечивает начальник службы РАВ части.

115. Доработки, выполняемые силами воинских частей (соединений), должны проводиться, как правило, во время очередного технического обслуживания (ремонта).

116. Выполнение доработок в частях производится по составленному начальником службы РАВ и утвержденному командиром части плану-графику, обеспечивающему проведение доработок в кратчайшие сроки и без простоев бригад промышленности.

117. Приемку работ в предусмотренном бюллетенем объеме от бригад промышленности производят начальники службы РАВ воинских частей.

После выполнения доработок вооружения производится запись в формуляре (паспорте) образца в соответствии с указаниями, данными в бюллетене на доработку.

Запись заверяется лицом, ответственным за выполнение работы, начальником службы РАВ соединения (части) и скрепляется гербовой печатью.

После окончания доработок вооружения, ракет и боеприпасов составляется акт проведения доработок вооружения (приложение 18) с указанием в нем номеров образцов вооружения, года их выпуска, номеров бюллетеней на доработку и правильности функционирования образцов.

Акты подписываются представителем промышленности и начальником службы РАВ соединения (части), а при доработке силами

войсковых ремонтных органов — специальной комиссией части. Акт утверждается командиром части и высылается в четырех экземплярах начальнику службы РАВ округа для последующей рассылки, один экземпляр оставляется в части.

118. Служба РАВ округа один экземпляр акта высылает в Центральный довольствующий орган вооружения, ракет и боеприпасов и два экземпляра — представителю заказчика при организации, проводившей доработку.

119. Если доработка вооружения повлекла за собой изменение эксплуатационной документации (технического описания, инструкции по эксплуатации, схем и других документов), то одновременно с доработкой образца вооружения вносится соответствующее изменение или дополнение в эксплуатационную документацию. Основанием для внесения изменений и дополнений в эксплуатационную документацию являются Бюллетени изменений. Изменения заверяются начальником службы РАВ части (соединения) и лицом, ответственным за доработку.

120. В Бюллетене указываются способы внесения изменений в копии документов:

а) зачеркиванием, когда изменяемые размеры, слова, знаки, надписи и прочее зачеркивают сплошными тонкими линиями и рядом с зачеркнутым проставляют новые данные, и (или) внесением отдельных цифр, слов, фраз, элементов иллюстраций и прочего тушью (или черными чернилами);

б) заменой отдельных листов;

в) введением в документ дополнительных листов. В конце листа, к которому относятся дополнительные листы, должна быть надпись, например: «Продолжение см. на листах (страницах)...»;

г) изданием дополнения к документу, в этом случае на титульном листе этого документа должна быть сделана черной тушью запись «Пользоваться совместно с дополнением». Кроме этого, на свободных полях соответствующих листов изменяемого документа должна быть сделана запись «См. дополнение, стр...»;

д) переизданием документа с сохранением прежнего обозначения.

121. Сведения по поступившим к изменяемому документу Бюллетеням и входящий номер сопроводительного документа должны быть внесены в лист регистрации изменений, пример заполнения которого приведен в приложении 19.

Лист регистрации изменений должен быть изготовлен на отдельном листе и вложен (вшит, вклеен) последним листом в изменяемый документ. Общее число листов документа должно включать также и лист регистрации изменений.

122. Зачеркнутые и (или) вновь изображенные участки графического изображения или текста обозначают порядковым номером, под которым в листе регистрации изменений записан Бюллетень. Этот номер в квадратных скобках проставляют на полках линий-выносок, проведенных от изменяемых участков.

123. Измененные или вновь вводимые листы, поступившие как

приложение к Бюллетеню изменений, вкладываются (вшиваются, вклеиваются) в изменяемый документ с выполнением соответствующих требований и правил ведения секретного делопроизводства.

Замененные (аннулированные) листы из документа изымаются и уничтожаются установленным порядком.

124. После внесения изменений на титульном листе Бюллетеня делается надпись о выполнении работы, например: «По данному Бюллетеню изменения внесены в...» (указывается наименование и номер экземпляра документа). После этого пишется фамилия лица, внесшего изменения, его подпись и дата.

125. Все доработки вооружения и изменения эксплуатационной документации должны учитываться в книге учета (приложение 20), которая хранится в службе РАВ и ведется лицом, назначенным начальником службы.

126. Изменения в вооружении, предложенные изобретателями и рационализаторами воинских частей, соединений и учреждений и не опубликованные в информационных сборниках и бюллетенях, подлежат реализации только с разрешения Центрального довольствующего органа вооружения, ракет и боеприпасов.

Переделки и изменения в схемах вооружения без разрешения Центрального довольствующего органа вооружения, ракет и боеприпасов **категорически запрещаются.**

ОСОБЕННОСТИ ЭКСПЛУАТАЦИИ ВООРУЖЕНИЯ В РАЗЛИЧНЫХ КЛИМАТИЧЕСКИХ УСЛОВИЯХ

127. Для обеспечения эксплуатации вооружения в районах с холодным климатом следует:

— укомплектовать вооружение штатными средствами обогрева, облегчения запуска двигателей и повышения проходимости, а также утеплять аккумуляторные батареи;

— применять для всего вооружения марки масел, смазок, топлива и электролита, предусмотренные для этих условий инструкциями по эксплуатации (руководствами службы);

— заправлять системы охлаждения двигателей жидкостью с низкой температурой замерзания;

— своевременно удалять лед и снег с вооружения;

— не допускать резких колебаний температуры в кабинах и внутри кузовов;

— не допускать образования влаги на аппаратуре, пультах и приборах;

— тщательно просушивать и протирать аппаратуру, особенно детали высоковольтных устройств, при появлении влаги внутри блоков;

— проводить во избежание повреждения редукторов и приводных двигателей начальную прокрутку механизмов вращения на малых оборотах, плавно повышая скорость вращения и не производя резких остановок и реверсов;

— соблюдать установленный режим обогрева аппаратуры;

— следить за состоянием штепсельных разъемов, контактов, волноводов и других деталей и узлов, не допуская в них скопления влаги.

128. Для обеспечения эксплуатации вооружения в районах с жарким сухим климатом следует:

— производить дополнительные осмотры вооружения после сильных и продолжительных песчаных бурь;

— сокращать сроки работы вооружения до очередных номерных технических обслуживаний на 20—30%;

— производить в полевых условиях техническое обслуживание вооружения, связанное с разборкой узлов и механизмов, только в укрытиях или палатках;

— контролировать температуру внутри кузова, прицепов, в которых размещена аппаратура;

— следить за исправностью вентиляторов и вентиляционных люков, при необходимости держать эти люки открытыми, а вентиляторы включенными как во время боевой работы, так и в перерывах между включениями пультовой аппаратуры; использовать вооружение с неисправными вентиляторами в условиях высоких температур **запрещается;**

— регулярно проверять состояние каналов стволов орудий и минометов;

— систематически очищать от пыли пульты, приборы, механизмы и узлы вооружения;

— ежедневно очищать воздухоочистители от пыли, регулярно очищать поверхности аккумуляторных батарей и отверстия пробок от пыли и грязи;

— принимать меры по защите резиновых и оптических деталей вооружения от действия высокой температуры;

— применять специальные летние сорта топлива, масел, смазок и электролит соответствующей плотности.

129. При эксплуатации вооружения в районах с теплым влажным климатом необходимо:

— принимать меры по предупреждению коробления деревянных и коррозии металлических частей вооружения путем периодической подкраски поверхностей, смазки неокрашенных мест, просушки кабин, кузовов и прицепов путем включения отопительных устройств;

— проверять состояние наружной герметизации, резиновых и других уплотнений, затяжку болтов крышек люков;

— следить за величиной сопротивления изоляции электрических цепей;

— контролировать в установленные сроки состояние внутренних поверхностей оборудования, механических узлов, не допуская в них появления и скопления влаги;

— применять для осушки воздуха влагопоглотитель, размещая мешочки с ним таким образом, чтобы не нарушать нормальную эксплуатацию вооружения и готовность его к боевой работе;

— включать электрооборудование и пультовую аппаратуру только после предварительной протирки сухой ветошью и просушки включением электрообогревателей, вентиляторов, проветривания и топки печей, следить, чтобы оборудование, кабельная сеть и штепсельные разъемы не находились в воде;

— проводить внеочередные выборочные осмотры вооружения.

ТРАНСПОРТИРОВАНИЕ ВООРУЖЕНИЯ *

130. Транспортирование вооружения может осуществляться автомобильным, железнодорожным, водным и воздушным транспортом. Вооружение, смонтированное на базе автомобилей, танков или самоходно-артиллерийских установок или снабженное колесным (гусеничным) ходом, может транспортироваться своим ходом.

131. Вооружение, исходя из предполагаемых условий транспортирования (способ и продолжительность транспортирования, климатические условия и т. п.), должно подвергаться контрольному осмотру и пройти соответствующую подготовку согласно эксплуатационной документации на образец и другим руководящим документам на транспортирование.

132. При транспортировании вооружения своим ходом в составе колонны должны быть назначены старшие машин и начальник колонны, которые несут ответственность за сохранность вооружения и соблюдение правил его транспортирования.

133. Все водители и старшие машин должны быть ознакомлены с маршрутом движения и его особенностями, проинструктированы по правилам вождения и соблюдению мер безопасности в условиях предстоящего транспортирования.

134. Скорости транспортирования вооружения устанавливаются командиром части в зависимости от состояния дорог, времени года, суток, подготовленности водительского состава и ограничительных норм, установленных эксплуатационной документацией данного образца.

135. В пути следования под руководством начальника колонны (старшего машины) проводятся контрольные осмотры вооружения и транспортных средств.

Первая остановка для проведения контрольного осмотра назначается не более чем через 10—15 км после начала движения.

Остановки назначаются также перед горными перевалами и после их преодоления. На этих остановках особое внимание должно быть обращено на исправность сцепного устройства, состояние сцепления вооружения с тягачом и надежность закрепления вооружения по-походному.

136. Погрузка (выгрузка) вооружения в вагоны (на железнодорожные платформы), на морские (речные) суда, самолеты и вертолеты и крепление его требуют специальной подготовки, по-

---

* Особенности транспортирования боеприпасов и ракет изложены в настоящем Руководстве (ч. II и III).

этому перед погрузкой вооружения необходимо провести инструктаж личного состава, обратив особое внимание на правила погрузки и крепления сложных образцов вооружения.

137. При перевозке вооружения железнодорожным транспортом необходимо:

— проинструктировать личный состав о порядке погрузки и об особенностях работ под контактной сетью высокого напряжения на электрифицированных участках дорог;

— проверить исправность погрузочно-выгрузочных приспособлений и устройств, а также состояние полов и бортов платформы;

— обеспечить равномерное размещение вооружения на платформе и нормы погрузки;

— закрепить вооружение согласно схемам и правилам крепления, указанным в эксплуатационной документации данного образца вооружения и справочных пособиях по погрузке техники на железнодорожный подвижной состав;

— проверить крепление вооружения по-походному и прочность его установки на подвижном составе, на базовых машинах включить низшую передачу и поставить их на ручной тормоз, перекрыть топливные краны, выключить приборы электрооборудования, опломбировать двери кабин, кузовов и топливные баки;

— у машин с двумя ведущими мостами, установленными над сцеплением платформы, выключить передний мост (передние колеса во время хода поезда должны свободно перекатываться);

— в холодное время года слить воду из систем охлаждения, снять аккумуляторные батареи и перенести их в отапливаемый вагон;

— проверить вписываемость вооружения в габариты железной дороги, при превышении габаритов привести вооружение к необходимому габариту согласно эксплуатационной документации на данный образец вооружения.

138. При перевозке автоцистерн с компонентами ракетного топлива рядом с ними необходимо располагать обмывочно-нейтрализационную машину, полностью заправленную и укомплектованную.

139. При перевозке опасных веществ необходимо строго руководствоваться особыми правилами перевозки разрядных и опасных грузов.

140. В пути следования необходимо периодически проверять крепление и состояние вооружения и имеющихся на нем брезентовых покрытий.

141. При авиатранспортировании вооружения (самолетами, вертолетами) необходимо:

— провести в части предварительную подготовку вооружения к транспортированию по воздуху, обратив особое внимание на исправность швартовочных приспособлений, механизмов и узлов походного крепления, противооткатных устройств, гидравлических и пневматических систем и механизмов и тормозных систем;

— проверить, чтобы топливные баки в целях предотвращения выливания топлива были заполнены топливом на половину их ем-

кости. Заправка топливных баков более половины емкости **запрещается.**

142. Окончательная подготовка вооружения к авиатранспортированию производится в районе сосредоточения или ожидания. Перед погрузкой производится контрольный осмотр вооружения с тем, чтобы убедиться в правильности подготовки его к авиатранспортированию. При погрузке вооружения необходимо строго соблюдать правила размещения грузов согласно схеме загрузки для данного вида самолета (вертолета).

143. Крепление и швартовка вооружения в самолетах производятся в соответствии с действующими инструкциями по перевозке техники Сухопутных войск воздушным транспортом.

144. При подготовке вооружения к транспортированию водным транспортом представитель части совместно с военным комендантом порта должен уточнить состав перевозимого вооружения, его весовые характеристики, готовность к перевозке и порядок погрузки. Затем они вместе с капитаном судна составляют грузовой план.

Очередность погрузки и места размещения вооружения назначаются в соответствии с грузовым планом.

При размещении вооружения на палубе должны быть проведены необходимые работы по защите вооружения от действия морской воды.

Правила и способы погрузки, размещения и крепления вооружения указаны в Инструкции по перевозке вооружения водным транспортом.

ПАРКИ И ИХ ОБОРУДОВАНИЕ

145. Парком называется территория, оборудованная для хранения, обслуживания и ремонта вооружения, бронетанковой, автомобильной и другой техники.

146. Парки могут быть постоянные и полевые.

Постоянные парки оборудуются при казарменном и лагерном расположении частей. Они оснащаются стационарным оборудованием в соответствии с действующими нормами и табелями.

Полевые парки организуются при временном расположении войск в полевых условиях. Они, как правило, не имеют специальных помещений и стационарного оборудования.

147. Устройство и оборудование парков, внутренняя служба в парках, их оборона и охрана организуются в соответствии с Уставом внутренней службы Вооруженных Сил СССР, Уставом гарнизонной и караульной служб Вооруженных Сил СССР, настоящим Руководством и действующими Наставлением по автотракторной службе Вооруженных Сил СССР* и Наставлением по

---

* Введено в действие приказом Министра обороны СССР 1959 г. № 283.

танко-техническому обеспечению войск (соединение, часть, подразделение) *.

148. Парк разбивается на участки, закрепленные за подразделениями. Граница участков обозначается указателями. Территория постоянного парка огораживается, озеленяется и освещается.

149. Постоянный парк должен иметь:

— контрольно-технический пункт;
— класс безопасности движения и инструктажа водителей;
— помещение дежурного по парку;
— пункт заправки;
— пункт чистки и мойки;
— пункт технического обслуживания и ремонта;
— ремонтную мастерскую;
— аккумуляторную;
— водомаслогрейку;
— хранилища, навесы и открытые площадки для стоянок вооружения;
— площадки для технического освидетельствования грузоподъемных машин и съемных грузозахватных приспособлений с необходимым набором грузов;
— складские помещения для хранения технического имущества и оборудования, снимаемого с базовой машины и базового шасси и вооружения;
— проезды и внутрипарковые дороги;
— места для курения, уборные, душевые установки и умывальники.

150. Оборудование, пропускной режим и охрана технической территории для хранения ракет осуществляются и организуются согласно указаниям ч. III настоящего Руководства.

151. Открытая площадка — открытый участок территории, приспособленный для хранения вооружения, но не обеспечивающий защиту его от воздействия окружающей среды.

152. Навес — сооружение полузакрытого типа (крыша на опорах, со стенами или без них), предохраняющее вооружение от прямого воздействия осадков и частично от солнечной радиации.

153. Хранилища подразделяются на неотапливаемые и отапливаемые хранилища и хранилища с кондиционированием воздуха.

Неотапливаемое хранилище — сооружение, оборудованное для хранения вооружения и боеприпасов и обеспечивающее их защиту от атмосферных осадков, солнечной радиации, пыли, песка, ветра, резких перепадов температуры и относительной влажности наружного воздуха.

Отапливаемое хранилище — сооружение, оборудованное системами отопления и вентиляции для поддержания температуры и относительной влажности воздуха в заданных пределах и обеспечи-

---

* Введено в действие приказом Министра обороны СССР 1967 г. № 235.

вающее защиту вооружения, боеприпасов и ракет от воздействия атмосферных осадков, ветра, пыли, песка, солнечной радиации и резких перепадов температуры.

Хранилище с кондиционированием воздуха — сооружение, имеющее специальное оборудование, обеспечивающее регулирование значений параметров климатических факторов в заданных пределах.

154. Хранилища, навесы и открытые площадки предназначены для размещения исправного вооружения и техники. На технической территории они располагаются отдельно от производственных помещений и оборудуются с учетом размещения вооружения по подразделениям на установленных интервалах и дистанциях, удобства подготовки его к выводу, быстрого вывода (вывоза) вооружения по тревоге и обслуживания при хранении.

Места хранения вооружения и боеприпасов должны соответствовать требованиям, изложенным в приложении 21.

Хранилища должны быть оборудованы в противопожарном отношении и грозозащитными устройствами, а также защищены от проникновения грызунов и других биологических вредителей (приложения 22—25).

155. При размещении вооружения в хранилищах или под навесами расстояние между образцами вооружения, а также между вооружением и стенами должно быть 1—1,4 м для вооружения, смонтированного на гусеничной базе, и 0,5—0,8 м — для вооружения, смонтированного на автомобильном шасси.

156. Если транспортирование вооружения осуществляется автомобилями или артиллерийскими тягачами и площадь хранилища позволяет совместное их размещение, то тягачи (автомобили) ставятся шворневым сцеплением к стреле (передку миномета, радиолокационной станции, грунтовой тележке и т. п.) или хоботовой части орудия; в противном случае тягачи (автомобили) размещаются отдельно.

157. Размещение вооружения в хранилищах должно обеспечивать возможность проведения работ по обслуживанию и осмотрам, а также беспрепятственный выезд (вывоз) вооружения, для чего в хранилищах должны быть оставлены рабочие проходы против каждой двери, рабочий проход посредине или вдоль длинной стены хранилища и смотровые проходы.

Ограничительные линии рабочих и смотровых проходов размечают на полу краской или мелом; ширина линии — около 80 мм.

Оставлять и размещать вооружение в проходах **запрещается.**

158. Хранение стрелкового вооружения, артиллерийских, оптических и электронно-оптических приборов в подразделениях организуется в соответствии с указаниями, приведенными в приложении 26.

159. В хранилищах должно быть следующее оборудование:

— подставки и распорки для разгрузки подвески и колес вооружения;

— подкладки под гусеницы для образцов вооружения, специальная (артиллерийская) часть которых смонтирована на гусеничной базе;

— башмаки для снятия образцов вооружения с козелков (приложение 27);

— приборы для измерения температуры и влажности воздуха и журнал учета их показаний (в отапливаемых хранилищах, где содержатся образцы вооружения, температурно-влажностный режим хранения которых регламентирован);

— средства тушения пожара;

— верстаки для удобства проведения работ по техническому обслуживанию вооружения;

— инструкции и плакаты по техническому обслуживанию, таблицы (карты) смазки вооружения, находящегося в хранилище, а также образцы применяемых смазок (масел);

— буксиры для эвакуации вооружения, смонтированного на базовых машинах;

— опись внутреннего оборудования и инвентаря, находящегося в хранилище;

— инструкции заведующему складом о порядке проветривания, содержания хранилищ и хранящихся в них вооружения и боеприпасов, порядке приема и сдачи хранилищ, которые разрабатываются начальником службы РАВ воинской части (соединения) и утверждаются командиром воинской части (соединения), и планы выезда (вывоза) вооружения по тревоге;

— утвержденные инструкции по мерам безопасности при обслуживании вооружения и техники;

— инструкция по пожарной безопасности;

— пожарный расчет;

— паспорт хранилища (приложение 28);

— рабочий стол или тумбочка с письменными принадлежностями и табурет;

— подставки (стеллажи) для укладки чехлов, ЗИП и прочего имущества;

— маты или решетки для очистки обуви при входе в хранилище;

— переносные металлические лестницы, фанерные щиты (тележки, коврики), необходимые при проведении технического обслуживания вооружения;

— инвентарь для уборки хранилища (щетки, совки, пылесосы);

— ручные аккумуляторные или карманные фонари для работ в ночное время.

Около каждого образца вооружения вывешивается табличка с указанием его индекса и номера, фамилией начальника расчета (командира взвода), а в зимний период также табличка с указанием о наличии охлаждающей жидкости, масла и аккумуляторных батарей или сливе воды и снятии аккумуляторных батарей.

Глава IV

ТЕХНИЧЕСКОЕ ОБСЛУЖИВАНИЕ ВООРУЖЕНИЯ, РАКЕТ И БОЕПРИПАСОВ

ОБЩИЕ ПОЛОЖЕНИЯ

160. Техническое обслуживание вооружения является составной частью эксплуатации, от правильности проведения которого во многом зависит продолжительность службы вооружения и его готовность к использованию.

В основу технического обслуживания положена планово-предупредительная система, основанная на обязательном проведении определенного вида обслуживания в зависимости от количества отработанных циклов, часов работы, произведенных выстрелов, пройденных километров, а также календарных сроков, условий эксплуатации и хранения.

Техническое обслуживание вооружения заключается в проверке его укомплектованности и исправности, чистке и мойке, настройке и регулировке, смазке и заправке (дозаправке) эксплуатационными материалами и устранении неисправностей и недостатков, замене деталей с ограниченными сроками службы и хранения, поверке средств измерения, пультов и технического освидетельствования грузоподъемных машин и сосудов высокого давления.

161. Система технического обслуживания и ремонта вооружения, ракет и боеприпасов Сухопутных войск устанавливает следующие виды технического обслуживания вооружения при использовании:

— контрольный осмотр (КО);
— текущее обслуживание (ТеО);
— техническое обслуживание № 1 (ТО-1);
— техническое обслуживание № 2 (ТО-2);
— сезонное обслуживание (СО).

162. Эксплуатационной документацией на конкретный образец вооружения некоторые из перечисленных видов технического обслуживания * вследствие особенностей устройства вооружения могут не предусматриваться.

---

* Указания по регламентным работам с ракетами и техническому осмотру ракет и боеприпасов приведены в настоящем Руководстве (ч. II и III).

163. Контрольный осмотр и текущее обслуживание не планируются, а проводятся по мере необходимости в процессе эксплуатации вооружения. Расход ресурсов вооружения на текущее обслуживание должен учитываться в плане эксплуатации вооружения.

164. Сезонное и номерные технические обслуживания являются плановыми и проводятся согласно периодичности, установленной настоящим Руководством и инструкцией по эксплуатации (руководством службы) конкретного образца вооружения.

165. Техническое обслуживание вооружения, смонтированного на базовых машинах или базовых шасси, в соединениях и частях проводится комплексно, т. е. работы выполняются одновременно как на специальной (артиллерийской) части, так и на базовой машине. При этом контрольный осмотр, ежедневное и сезонное техническое обслуживание базовых машин соответственно совмещаются с контрольным осмотром, текущим и сезонным обслуживанием специальной (артиллерийской) части.

166. Номерные технические обслуживания колесных и гусеничных базовых машин совмещаются соответственно с техническими обслуживаниями № 1 и 2 специальной (артиллерийской) части, и наоборот, в зависимости от того, по какому из критериев периодичности наработка (пробег, количество пусков, циклов) достигла установленной величины.

Если базовая машина (или базовое шасси) прошла (отработало) менее 50 % установленной наработки до проводимого номерного обслуживания, то для нее проводится обслуживание на одну ступень ниже.

167. При проведении технического обслуживания вооружения используются следующие средства технического обслуживания:

— инструмент (специнструмент) и ЗИП;
— стандартные электро- и радиоизмерительные приборы;
— технологические источники питания;
— стационарные и подвижные мастерские *;
— машины регламентно-технического обслуживания, контрольно-ремонтные автомобильные станции, контрольно-проверочная аппаратура и другие контрольно-испытательные и проверочные средства;
— контрольные трассы, опорные и ориентирные точки;
— эталонные грузы;
— эксплуатационные материалы.

168. Запрещается нарушать периодичность, сокращать объем работ по техническому обслуживанию, предусмотренный инструкцией по эксплуатации (руководством службы, инструкцией по техническому обслуживанию).

Отсутствие оборудованных и полностью укомплектованных стационарных (подвижных) средств технического обслуживания

---

* Подвижные мастерские для проведения технического обслуживания вооружения привлекаются только в военное время, а также на учениях и в лагерях (по указанию соответствующих командиров и начальников).

не может служить основанием для изменения объема работ и периодичности обслуживания вооружения.

169. При техническом обслуживании должны применяться штатные исправные инструмент и принадлежность, а также обтирочные, смазочные и другие эксплуатационные материалы, предусмотренные эксплуатационной документацией и нормами расхода материалов.

170. При проведении технического обслуживания необходимо строго соблюдать меры безопасности, изложенные в настоящем Руководстве (приложение 1) и эксплуатационной документации обслуживаемого образца вооружения.

171. Периодичность, объем и последовательность работы при проведении технического обслуживания указываются в эксплуатационной документации конкретного образца вооружения (базовой машины или базового шасси).

При отсутствии в эксплуатационной документации образца вооружения указанных данных техническое обслуживание этого вооружения надлежит проводить в соответствии с положениями настоящего Руководства.

Время на проведение технического обслуживания вооружения определяется в соответствии с указаниями эксплуатационной документации, а также действующими нормами времени на обслуживание вооружения.

172. Объекты Котлонадзора, находящиеся на образцах вооружения, подвергаются техническому освидетельствованию в соответствии с правилами Котлонадзора.

173. Техническое обслуживание и текущий ремонт вооружения соединений и частей сокращенного и скадрованного состава может производиться ремонтными органами военных округов (групп войск).

ОБЪЕМ И ПЕРИОДИЧНОСТЬ ТЕХНИЧЕСКОГО ОБСЛУЖИВАНИЯ ВООРУЖЕНИЯ

174. Контрольный осмотр проводится в целях подготовки вооружения к стрельбе (пуску, боевой работе), маршу и занятиям.

Контрольный осмотр проводится перед выходом, на марше (привалах, остановках), перед стрельбой (пусками, боевой работой) и занятиями.

175. При контрольном осмотре перед выходом вооружения из парка и на марше проверяются:

— исправность ходовой части, сцепных устройств, стопорных устройств походного крепления, тормозов, светомаскировочных приборов;

— крепление комплектующего оборудования, ЗИП, узлов, механизмов и аппаратуры;

— отсутствие течи эксплуатационных жидкостей и утечки воздуха (газа), а также наличие топлива и смазки.

176. Подготовка вооружения, ракет и боеприпасов к стрельбе (пуску, боевой работе) в подразделении осуществляется силами подразделения под контролем службы РАВ части.

177. При контрольном осмотре вооружения, ракет и боеприпасов перед стрельбой (пуском, боевой работой) проводятся:

— проверка боеприпасов в целях недопущения к стрельбе запрещенных к использованию боеприпасов;

— проверка соответствия боеприпасов (по маркировке на снарядах и гильзах) образцу вооружения и задачам стрельбы. Снаряды и гильзы, не имеющие маркировки, к стрельбе не допускаются;

— внешний осмотр корпусов ракет, снарядов и гильз на отсутствие деформаций;

— проверка надежности крепления сборочных единиц ракет и боеприпасов (трассеров, крыльев, стабилизаторов, взрывателей и других изделий);

— проверка состояния бортового разъема (для ПТУРС и ракет);

— проверка функционирования электрических цепей бортовой системы управления ПТУРС;

— проверка состояния полозков направляющих. Наличие забоин и смазки не допускается;

— проверка функционирования подъемных, поворотных и уравновешивающих механизмов;

— проверка функционирования гидросистемы пусковых установок;

— проверка состояния наружной поверхности ствола и его канала;

— проверка надежности крепления противооткатных устройств (ПОУ), количества жидкости и давления в ПОУ;

— проверка отсутствия течи жидкости из гидросистем и ПОУ;

— проверка исправности блокировок;

— проверка состояния источников питания;

— проверка функционирования, настройка и регулировка наземной системы управления с помощью встроенных контрольно-измерительных средств (приборов), а также инструмента и приборов, входящих в комплект образца вооружения;

— проверка прицельных приспособлений орудий, минометов, боевых машин, пусковых установок (нулевой линии прицеливания и нулевых установок прицела), определение поправок на несоответствие угла возвышения по прицелу и квадранту, определение поправок на увод линии прицеливания;

— проверка наличия и состояния ЗИП.

В ходе стрельбы (пуска) расчет должен наблюдать за работой механизмов образца вооружения в целях своевременного обнаружения и устранения неисправностей.

Проверку нулевых установок прицела и проверку нулевой линии прицеливания по возможности производить на каждой новой огневой позиции.

178. Текущее обслуживание проводится в целях приведения образца вооружения и его составных частей после их использования в боеготовое состояние.

Текущее обслуживание вооружения проводится после его использования (стрельб, пусков, боевой работы, учений, занятий), но не реже одного раза в две недели, если вооружение не использовалось.

179. При текущем обслуживании выполняются следующие основные работы:

— дозаправка эксплуатационными материалами;

— чистка, мойка, удаление нагара, продуктов коррозии и плесени с поверхностей вооружения;

— чистка и просушка чехлов, футляров, ранцев и укладочных ящиков;

— проверка отсутствия течи эксплуатационных жидкостей и утечки воздуха (газа), проверка уровня электролита и степени разряженности аккумуляторов (при необходимости производится подзарядка аккумуляторных батарей);

— проверка функционирования образца вооружения, систем и сборочных единиц (если данная проверка предусмотрена эксплуатационной документацией);

— проверка состояния по наружному виду и крепления комплектующего оборудования, ЗИП, кабелей (проводов), узлов, механизмов, средств измерения и аппаратуры;

— проверка состояния наружной изоляции, штепсельных разъемов, контактов, клемных зажимов;

— проверка целости стекол, амортизаторов, наличия пломб на приборах и в местах опломбирования;

— проверка исправности основных механизмов и приборов после боевой работы;

— обновление загрязненной смазки и смазка вооружения согласно таблице (карте) смазки;

— проверка средств противопожарного оборудования образца;

— устранение выявленных неисправностей и недостатков.

180. Техническое обслуживание № 1 проводится в целях поддержания исправности образца вооружения по истечении установленной эксплуатационной документацией наработки (часов, моточасов, циклов, пусков, выстрелов, километров пробега), но не реже одного раза в год.

181. При техническом обслуживании № 1 выполняются следующие основные работы:

— работы, предусмотренные для текущего обслуживания;

— проверка функционирования всех систем, узлов, механизмов и аппаратуры;

— проверка состояния средств измерения;

— настройка и регулировка всех систем, узлов, механизмов и аппаратуры с помощью контрольно-измерительных приборов, встроенных в аппаратуру, а также инструмента и приборов, входящих в комплект образца вооружения;

— проверка и регулировка прицельных устройств, согласование визирных устройств с направляющими или осями каналов стволов, согласование оптических и электрических осей антенн;

— удаление нагара и окислов с контактов, коллекторов, клемм, зажимов, токосъемных колец и выключателей, притирка щеток;

— чистка каналов и цилиндрических направляющих участков стволов, проверка количества и качества жидкости в противооткатных устройствах и гидроприводах, чистка деталей гидравлических механизмов (без разборки);

— промывка, чистка или замена фильтров;

— смазка согласно таблицам (картам) смазки;

— подкраска и другие работы, предусмотренные эксплуатационной документацией;

— устранение выявленных неисправностей и недостатков.

182. Техническое обслуживание № 2 проводится в целях поддержания исправности образца вооружения и замены деталей (сборочных единиц) с ограниченными сроками службы и хранения и изношенных деталей.

Техническое обслуживание № 2 проводится по истечении установленной эксплуатационной документацией наработки (часов, моточасов, циклов, пусков, выстрелов, километров пробега), но не реже одного раза в два года; а материальной части артиллерии — не реже одного раза в три года, стрелкового оружия — не реже одного раза в четыре года.

183. При техническом обслуживании № 2 проводятся следующие основные работы:

— работы, предусмотренные для технического обслуживания № 1;

— проверка образца вооружения в собранном виде с разборкой наиболее ответственных узлов, механизмов и аппаратуры;

— промывка коммуникаций и узлов гидро- и пневмосистем;

— фильтрование или замена масла в гидросистемах, картерах, редукторах;

— замена негодной смазки и смазка образца вооружения согласно таблицам (картам) смазки;

— замена изношенных и негодных деталей и узлов (приборов) из ЗИП, содержащегося в части;

— проверка противооткатных устройств;

— проверка ЗИП;

— настройка и регулировка всех систем, узлов, механизмов и аппаратуры с использованием контрольно-измерительных приборов, специального оборудования и инструмента, входящих в комплект ремонтных мастерских, а также в комплект контрольно-проверочных машин, контрольно-ремонтных (контрольно-испытательных) станций и других изделий;

— подкраска или полная перекраска образца вооружения и другие работы, предусмотренные эксплуатационной документацией;

— контроль установленной категории образца вооружения и его комплектующих;

— устранение выявленных неисправностей и недостатков.

184. Сезонное обслуживание проводится два раза в год в целях подготовки вооружения к зимнему или летнему периоду эксплуатации.

Сроки подготовки вооружения к летним и зимним условиям эксплуатации устанавливаются командующим войсками военного округа (группы войск).

При сезонном обслуживании выполняются следующие основные работы:

— работы, предусмотренные для очередного технического обслуживания № 1 или 2, если срок их проведения совпадает с сезонным обслуживанием;

— замена смазки с переборкой узлов и механизмов в необходимых случаях;

— проверка и зарядка аккумуляторных батарей, замена или доведение до требуемой плотности электролита;

— проверка работоспособности систем отопления (обогрева) и вентиляции;

— проверка наличия ЗИП;

— устранение выявленных неисправностей и недостатков.

185. Особенности технического обслуживания артиллерийского и стрелкового вооружения, оптических приборов приведены в приложении 29.

186. При проведении любого вида технического обслуживания проверяется состояние силикагеля или алюмогеля (если влагопоглотитель имеется на данном образце вооружения) и при необходимости производится его сушка согласно инструкции (приложение 30).

ОРГАНИЗАЦИЯ ТЕХНИЧЕСКОГО ОБСЛУЖИВАНИЯ ВООРУЖЕНИЯ

187. При техническом обслуживании вооружения выполняются:

— контрольный осмотр и сезонное обслуживание — личным составом расчетов (отделений);

— текущее и техническое обслуживание № 1 — личным составом расчетов (отделений) с привлечением в необходимых случаях ремонтной мастерской (подразделения регламентно-настроечных работ) части;

— техническое обслуживание № 2 — ремонтными мастерскими частей (соединений), подразделениями регламентно-настроечных работ с привлечением личного состава расчетов (отделений).

188. Работы по обслуживанию базовой машины и базового шасси выполняются с привлечением расчета (отделения) образца вооружения.

Выделенный для проведения технического обслуживания личный состав **запрещается** привлекать на другие мероприятия.

189. Работы по техническому обслуживанию вооружения выполняются согласно эксплуатационной документации на образец вооружения.

190. При техническом обслуживании проводятся:

— контрольный осмотр — на месте стоянки (позиции, остановке);

— текущее обслуживание — на месте стоянки (позиции, остановке), в хранилищах (в парке);

— техническое обслуживание № 1 — на пункте технического обслуживания и ремонта;

— техническое обслуживание № 2 — в ремонтных мастерских частей и соединений, на пункте технического обслуживания и ремонта;

— сезонное обслуживание — на пункте технического обслуживания и ремонта.

Техническое обслуживание возвратившегося в парк вооружения выполняется, как правило, в следующем порядке:

— заправка горючим и маслами — на пункте заправки;

— чистка и мойка — на пункте чистки и мойки;

— текущее обслуживание — на месте стоянки.

191. При техническом обслуживании вооружения не разрешается снимать и нарушать пломбы, поставленные на блоки, пульты и приборы заводами-изготовителями (ремонтными предприятиями), без разрешения начальника службы РАВ соединения (части).

192. При нарушении заводской пломбы, в случае если гарантия не истекла, командир части назначает расследование; пломба восстанавливается пломбиром части, о чем делается запись в формуляре на образец вооружения. Запись заверяется начальником службы РАВ соединения (части).

193. За своевременность и полноту проведения технического обслуживания вооружения отвечают командиры частей и подразделений. Они обязаны предусматривать необходимое время на проведение технического обслуживания вооружения и требовать точного выполнения всего объема работ в установленные сроки.

ОРГАНИЗАЦИЯ БЕЗОПАСНОЙ ЭКСПЛУАТАЦИИ И ТЕХНИЧЕСКОГО ОСВИДЕТЕЛЬСТВОВАНИЯ СОСУДОВ И БАЛЛОНОВ, РАБОТАЮЩИХ ПОД ДАВЛЕНИЕМ

194. Организация безопасной эксплуатации и технического освидетельствования сосудов и баллонов, работающих под давлением, проводится в соответствии с правилами Котлонадзора.

195. Все сосуды, работающие под давлением, в соединении (части) подлежат учету лицом, осуществляющим надзор за эксплуатацией объектов Котлонадзора, в журнале учета и технического освидетельствования (приложение 11).

Баллоны в журнале учета и технического освидетельствования записываются по типам и виду наполняемого газа за каждым подразделением с указанием места их нахождения.

196. На исправные сосуды, работающие под давлением, выдается разрешение на ввод в эксплуатацию.

Разрешение на ввод в эксплуатацию сосудов, зарегистрированных в инспекции Котлонадзора, выдается инспектором Котлонадзора округа (группы войск) после регистрации и технического освидетельствования.

Разрешение на ввод в эксплуатацию сосудов, не подлежащих регистрации в органах Котлонадзора, выдается лицом, осуществляющим в части надзор за сосудами, после их учета и технического освидетельствования.

Разрешение на ввод в эксплуатацию сосудов с указанием сроков следующего технического освидетельствования записывается в паспорта. Срок следующего освидетельствования сосудов должен также записываться в журнал учета и технического освидетельствования сосудов.

На каждый сосуд после его установки, регистрации и учета должны быть нанесены краской на видном месте или на табличке форматом 150×200 мм следующие данные:

— регистрационный или учетный номер;

— разрешенное давление;

— дата (месяц и год) следующего внутреннего осмотра и гидравлического испытания.

На нерегистрируемых баллонах указанные надписи не делаются, а выбитые на них паспортные данные зачищаются от краски, покрываются бесцветным лаком и заключаются в рамку белой краской.

197. Техническое освидетельствование сосудов должно проводиться в присутствии лиц, ответственных за исправное состояние и безопасное действие сосудов.

Результаты и сроки технического освидетельствования сосудов должны записываться в их паспорта лицом, производившим данное освидетельствование. Сроки проведенного и назначенного освидетельствования должны заноситься также в журнал учета и технического освидетельствования сосудов.

198. Техническое освидетельствование сосудов должно проводиться не позднее сроков, указанных в их паспортах и в журнале учета.

Воинская часть — владелец сосудов, зарегистрированных в органах Котлонадзора, должна подготовить сосуды к освидетельствованию и уведомить инспекцию Котлонадзора округа (группы войск) о времени готовности сосудов к освидетельствованию.

Эксплуатация сосудов, работающих под давлением, с истекшими сроками технического освидетельствования **запрещается**.

199. Техническое освидетельствование сосудов включает:

— осмотр в рабочем состоянии;

— внутренний осмотр;

— гидравлическое испытание.

При осмотре сосуда в рабочем состоянии проверяется его техническое состояние, состояние запорной арматуры, контрольно-из-

мерительных приборов и своевременность их проверки, состояние предохранительных и блокировочных устройств, наличие установленных надписей, правильность ведения технической документации, обученность и своевременная аттестация персонала, обслуживающего сосуды.

200. Эксплуатация сосудов должна быть прекращена в следующих случаях:

— при обнаружении в основных элементах сосуда трещин, выпучин, пропусков в сварных швах и т. п.;

— при неисправности предохранительных клапанов;

— при неисправности манометра и невозможности определить давление по другим приборам;

— при неисправности или неполном количестве крепежных деталей крышек и люков;

— при неисправности предохранительных и блокировочных устройств;

— при неисправности (отсутствии) предусмотренных контрольно-измерительных приборов и средств автоматики;

— при неисправности указателя уровня жидкости.

201. Осмотром сосудов проверяются состояние внутренних и наружных поверхностей и влияние среды на стенки сосудов.

Перед проведением осмотра сосуд должен быть остановлен, охлажден (отогрет), освобожден от заполняющей его рабочей среды, отсоединен заглушками или вентилями от источника давления, очищен до металла, футеровка, изоляция и другие виды защиты от коррозии должны быть частично или полностью удалены, если имеются признаки, указывающие на возможность возникновения под ними дефектов.

202. Сосуды с сильнодействующими ядовитыми веществами должны быть подвергнуты тщательной обработке (нейтрализации, дегазации). При работе внутри сосуда должны применяться светильники напряжением не выше 12 В, а во взрывоопасных средах светильники во взрывозащищенном исполнении. Сосуды высотой более 2 м перед внутренним осмотром должны быть оборудованы устройствами, обеспечивающими безопасный доступ для осмотра всех частей сосуда.

203. Гидравлическое испытание имеет целью установить прочность сосуда и его элементов, работающих под давлением, и проводится пробными давлениями, указанными в таблице.

Наименование сосудов	Рабочее давление P, кгс/см²	Пробное давление, кгс/см²
Все сосуды, кроме литых	Ниже 5	1,5P*, но не менее 2
То же	5 и выше	1,25P, но не менее P + 3
Литые	Независимо от давления	1,5P, но не менее 3

* P — рабочее давление, кгс/см².

При этом для сосудов, работающих при температуре стенки от 200 до 400° С, величина пробного давления не должна превышать рабочее более чем в 1,5 раза, а при температуре стенки более 400° С — более чем в 2 раза. Для сосудов, изготовленных до 1970 г., допускается проведение гидравлического испытания тем же пробным давлением, что и на заводе-изготовителе.

Под пробным давлением сосуд должен находиться в течение 5 мин. Гидравлическое испытание эмалированных сосудов должно проводиться давлением, указанным в паспорте, но не менее, чем рабочим.

Гидравлическое испытание сосудов допускается производить водой или другими некоррозионными, неядовитыми, невзрывоопасными, невязкими жидкостями.

Если при техническом освидетельствовании сосуда окажется, что он находится в опасном состоянии или имеет серьезные дефекты, вызывающие сомнения в его прочности, то работа такого сосуда должна быть запрещена.

Если при техническом освидетельствовании возникнет сомнение в прочности сосуда при разрешенном давлении, то лицу, производившему освидетельствование, разрешается снизить рабочее давление. Снижение давления должно быть мотивировано подробной записью в паспорте сосуда.

204. Запрещается наполнять газом баллоны, у которых:

— истек срок периодического освидетельствования;

— отсутствуют установленные клейма;

— неисправны вентили;

— поврежден корпус (трещины, сильная коррозия, заметное изменение формы);

— окраска и надписи не соответствуют роду наполняемого газа.

205. Наполнительные станции, производящие наполнение баллонов сжатыми, сжиженными и растворенными газами, обязаны вести журнал наполнения баллонов, в котором должны быть указаны:

— дата наполнения;

— номер баллона;

— дата освидетельствования;

— емкость баллона, л;

— конечное давление газа (сжатого) при наполнении, кгс/см^2;

— вес газа (сжиженного в баллоне), кг;

— подпись лица, наполнившего баллон.

Наполнительные рампы на наполнительных станциях должны находиться в отдельном одноэтажном помещении, изолированном от компрессорной станции и других помещений капитальными несгораемыми стенами. В стенах, отделяющих наполнительные рампы от компрессорной станции, для неядовитых, нетоксичных и невзрывоопасных газов допускается устройство проемов. Баллоны, наполняемые газом, должны быть прочно укреплены и плотно присоединены к наполнительной рампе.

Перемещение баллонов в пунктах наполнения и потребления газов должно производиться на специально приспособленных для этого тележках или с помощью других устройств.

206. Перевозка наполненных газом баллонов должна производиться на рессорном транспорте или на автокарах в горизонтальном положении обязательно с прокладками между баллонами. В качестве прокладок могут применяться деревянные бруски с вырезанными гнездами, а также веревочные или резиновые кольца толщиной не менее 25 мм (по два кольца на баллон). Все баллоны во время перевозки должны укладываться вентилями в одну сторону.

207. Лица, ответственные за исправное состояние и безопасное действие сосудов, работающих под давлением, назначаются из числа инженерно-технических работников (офицеров, прапорщиков) части, в чьем непосредственном ведении они находятся, а также которым подчиняется обслуживающий персонал.

Эти лица должны изучить правила устройства и безопасной эксплуатации сосудов, работающих под давлением, и настоящее Руководство в части их касающейся и сдать зачет квалификационной комиссии части с участием лица, осуществляющего надзор за сосудами. Лицам, выдержавшим экзамены, выдаются удостоверения о проверке знаний по технике безопасности (приложение 7).

Периодическая проверка их знаний должна проводиться не реже одного раза в три года с составлением протокола и отметкой в удостоверении.

Лица, ответственные за исправное состояние и безопасное действие сосудов, обязаны знать устройство эксплуатируемых ими сосудов и правила их безопасной эксплуатации и обеспечивать:

а) содержание сосудов в исправном состоянии путем проведения регулярных осмотров, чисток и ремонтов в установленные сроки;

б) обслуживание и ремонт сосудов обученным и аттестованным персоналом, имеющим необходимые навыки по выполнению возложенных на них работ, а также периодическую проверку знаний персонала;

в) выполнение обслуживающим персоналом производственных инструкций и инструкций по мерам безопасности;

г) своевременную подготовку сосудов к техническому освидетельствованию, своевременную проверку контрольно-измерительных приборов, предохранительных устройств и средств автоматики;

д) хранение паспортов и технической документации на сосуды и правильное ее ведение.

208. К обслуживанию сосудов, работающих по давлением, на которые распространяется действие правил Котлонадзора и настоящего Руководства, допускаются лица не моложе 18 лет, прошедшие обучение по согласованной с инспекцией Котлонадзора программе и аттестацию в квалификационной комиссии части с участием лица, осуществляющего надзор за сосудами.

Результаты аттестации персонала оформляются протоколом, а лицам, выдержавшим экзамены, выдаются удостоверения (приложение 7).

Периодическая проверка знаний обслуживающего персонала должна проводиться не реже одного раза в год, результаты проверки оформляются протоколом и отметками в удостоверениях.

ОРГАНИЗАЦИЯ БЕЗОПАСНОЙ ЭКСПЛУАТАЦИИ И ТЕХНИЧЕСКОГО ОСВИДЕТЕЛЬСТВОВАНИЯ ГРУЗОПОДЪЕМНЫХ МАШИН И СЪЕМНЫХ ГРУЗОЗАХВАТНЫХ ПРИСПОСОБЛЕНИЙ

209. Организация безопасной эксплуатации и технического освидетельствования грузоподъемных машин и съемных грузозахватных приспособлений производится в соответствии с правилами Котлонадзора. Правила Котлонадзора содержат требования к устройству, изготовлению, монтажу, эксплуатации и ремонту грузоподъемных машин, сменных грузозахватных органов и съемных грузозахватных приспособлений и распространяются на:

— грузоподъемные краны всех типов;

— грузовые электрические тележки, передвигающиеся по надземным рельсовым путям;

— ручные и электрические тали;

— лебедки, предназначенные для подъема грузов и людей;

— грузоподъемные машины (войсковые);

— грузоподъемные машины (специальные) — машины по перемещению боевой техники и разрядных грузов, разработанные и изготовленные для строго определенных целей;

— сменные грузозахватные органы (крюки, грейферы, грузоподъемные электромагниты);

— съемные грузозахватные приспособления (стопоры, траверсы, бандажи, стыковочные приспособления и т. п.), навешиваемые на крюк грузоподъемной машины.

210. В органах Котлонадзора подлежат регистрации до пуска в работу следующие грузоподъемные машины:

а) грузоподъемные краны всех типов;

б) экскаваторы, предназначенные для работы с крюком;

в) грузовые электрические тележки с кабиной управления, передвигающиеся по надземным рельсовым путям;

г) грузоподъемные машины (войсковые и специальные), за исключением указанных в ст. 211.

211. Регистрации в органах Котлонадзора не подлежат:

а) грузоподъемные краны всех типов с ручным приводом, а также те, у которых при ручном приводе механизмов передвижения в качестве механизма подъема груза применен пневматический подъемный цилиндр;

б) краны мостового типа, а также передвижные, поворотные и консольные грузоподъемностью до 10 т включительно, управляемые с пола посредством кнопочного аппарата, подвешенного на кране, или со стационарно установленного пульта;

в) стреловые краны, рассчитанные на работу с постоянным вылетом стрелы или не снабженные механизмом поворота или передвижения;

г) переносные стрелы с машинным приводом;

д) электрические и ручные тали и лебедки, предназначенные для подъема грузов и людей;

е) грузоподъемные машины (войсковые и специальные), об отнесении которых к нерегистрируемым имеется запись завода-изготовителя в паспорте;

ж) все съемные грузозахватные приспособления, подвешиваемые к грузозахватному органу грузоподъемных машин.

Все грузоподъемные машины, съемные грузозахватные приспособления соединения (части) учитываются лицом, осуществляющим в соединении (части) надзор за безопасной эксплуатацией грузоподъемных машин, в журнале учета и технического освидетельствования грузоподъемных машин и съемных грузозахватных приспособлений (приложение 12).

212. Регистрация грузоподъемных машин в органах Котлонадзора производится на основании письменного донесения командования части с приложением паспорта грузоподъемной машины.

В донесении должны быть указаны сведения об объявлении в соединении (части) лица, осуществляющего надзор за безопасной эксплуатацией грузоподъемных машин, лиц, ответственных за содержание грузоподъемных машин в исправном состоянии, и лиц, ответственных за безопасное производство работ по перемещению грузов.кранами, а также сведения о наличии в части обученных и аттестованных машинистов грузоподъемных машин и стропальщиков-такелажников (монтажников). В донесении, кроме того, должно быть подтверждено, что техническое состояние грузоподъемной машины допускает ее безопасную эксплуатацию.

При регистрации грузоподъемной машины (за исключением прибывшей с завода-изготовителя в собранном виде) к паспорту должен быть приложен акт, подтверждающий выполнение монтажных работ в соответствии с требованиями правил устройства и безопасной эксплуатации грузоподъемных машин и инструкцией по монтажу завода-изготовителя. Акт должен быть подписан ответственным представителем организации, проводившей монтаж.

При регистрации мостового крана к паспорту должен быть приложен чертеж его установки с указанием расположения главных троллейных проводов и посадочной площадки для входа на кран. На чертеже должны быть указаны размеры от верхних, нижних и боковых выступающих частей крана до перекрытия здания (цеха, пола и находящегося в цехе оборудования, колонн и других выступающих предметов).

При регистрации грузоподъемной машины, передвигающейся по надземному рельсовому пути, должна быть представлена справка о том, что рельсовый путь рассчитан на работу этой грузоподъемной машины.

213. Разрешение на пуск в работу грузоподъемных машин, подлежащих регистрации в органах Котлонадзора, после их регистрации или перерегистрации выдается инспекцией Котлонадзора округа (группы войск) на основании положительных результатов технического освидетельствования грузоподъемной машины, произведенного лицом, осуществляющим в части надзор за безопасной эксплуатацией грузоподъемных машин, а также после контрольной проверки технического состояния грузоподъемной машины, организации надзора и обслуживания, проведенной инспектором Котлонадзора. О предстоящем пуске в работу грузоподъемной машины командир части обязан уведомить инспекцию Котлонадзора округа (группы войск).

Разрешение на пуск в работу вновь изготовленного стрелового крана, поставленного в часть в собранном виде, выдается инспекцией Котлонадзора округа (группы войск) при его регистрации на основании результатов испытания крана на заводе-изготовителе и технического освидетельствования (без испытания грузом), проведенного лицом, осуществляющим в части надзор за безопасной эксплуатацией грузоподъемных машин.

Разрешение на пуск в работу грузоподъемных машин, не подлежащих регистрации в органах Котлонадзора, а также съемных грузозахватных приспособлений выдается лицом, осуществляющим в части надзор за грузоподъемными машинами, на основании документации завода-изготовителя и результатов технического освидетельствования.

Разрешение на пуск в работу регистрируемых грузоподъемных машин записывается в их паспорта, а на пуск в работу нерегистрируемых машин и съемных грузозахватных приспособлений и тары — в паспорта и в журнал учета и технического освидетельствования. Запись производится лицом, выдавшим разрешение.

214. Техническое освидетельствование имеет целью установить, что:

а) грузоподъемная машина и ее установка соответствуют правилам Котлонадзора и представленной при регистрации или учете документации;

б) грузоподъемная машина находится в исправном состоянии, обеспечивающем ее безопасную эксплуатацию;

в) обслуживание грузоподъемной машины соответствует правилам Котлонадзора и требованиям настоящего Руководства.

При частичном техническом освидетельствовании производится осмотр грузоподъемной машины и проверка исправности ее узлов и механизмов без проведения статического и динамического испытания.

При полном техническом освидетельствовании грузоподъемная машина должна подвергаться осмотру, статическому и динамическому испытаниям.

Техническое освидетельствование грузоподъемных машин, а также съемных грузозахватных приспособлений для специальных грузоподъемных машин производится лицом, осуществляющим в

части надзор за безопасной эксплуатацией грузоподъемных машин в присутствии ответственных за содержание их в исправном состоянии.

Результаты технического освидетельствования грузоподъемных машин, подлежащих регистрации в органах Котлонадзора, записываются в их паспорта, а результаты технического освидетельствования других грузоподъемных машин и съемных грузозахватных приспособлений для специальных грузоподъемных машин в журнал учета и технического освидетельствования.

Запись о техническом освидетельствовании должна отражать, что грузоподъемная машина или съемные грузозахватные приспособления отвечают требованиям правил Котлонадзора, находятся в исправном состоянии и выдержали испытания.

215. При техническом освидетельствовании грузоподъемной машины должны быть осмотрены и проверены в работе все механизмы и электрооборудование, приборы безопасности, тормоза и аппараты управления, а также проверены освещение, сигнализация и регламентированные правилами Котлонадзора габариты. Кроме того, необходимо проверить:

— состояние металлоконструкций грузоподъемной машины и ее сварных (заклепочных) соединений (отсутствие трещин, деформаций, утоньшения стенок вследствие коррозии, ослабления клепаных соединений и других дефектов), а также состояние кабины, площадок, лестниц и ограждений;

— состояние крюка, деталей его подвески (износ и отсутствие трещин в зеве, нарезной части и других местах);

— состояние канатов и их крепления;

— состояние блоков, осей и деталей их крепления, а также элементов подвески стрелы у стреловых кранов;

— состояние заземления электрической грузоподъемной машины с определением сопротивления движению тока;

— соответствие массы противовеса и балласта у стрелового крана значениям, указанным в паспорте;

— состояние кранового пути и соответствие его требованиям правил Котлонадзора.

216. Съемные грузозахватные приспособления общего назначения, а также специальные (стропы, цепи, клещи, траверсы и т. п.) после изготовления подлежат техническому освидетельствованию на заводе-изготовителе, а после ремонта — на ремонтном предприятии.

217. Для проведения технического освидетельствования грузоподъемных машин и съемных грузозахватных приспособлений на территории части должна быть выделена специальная площадка, а также силами и средствами части должен быть изготовлен комплект грузов. Массы грузов должны быть обозначены несмываемой краской.

Грузоподъемная машина не должна допускаться к работе:

— при обслуживании ее неаттестованными машинистами, стропальщиками, номерами расчета, а также в случае, если не назна-

чены лица, ответственные за исправное состояние или безопасное производство работ по перемещению грузов кранами;

— по истечении срока технического освидетельствования;

— при невыполнении предписаний инспекции Котлонадзора.

— при наличии трещин в ответственных местах металлоконструкции;

— при недопустимом износе крюков, канатов, цепей, а также при использовании немаркированных грузозахватных приспособлений;

— при неисправности механизма подъема груза, вылета стрелы или поворота;

— при неисправности концевого выключателя механизма подъема, ограничителя грузоподъемности, концевого выключателя подъема стрелы, сигнального прибора и других устройств и приборов, неисправность которых создает угрозу безопасной работе грузоподъемной машины и людей.

218. Ответственность за содержание грузоподъемных машин в исправном состоянии должна быть возложена на инженерно-технических работников, в подчинении которых находится персонал, обслуживающий грузоподъемные машины (командиры взводов, начальники отделений и расчетов).

Номер и дата приказа о назначении ответственных лиц должны содержаться в паспортах грузоподъемных машин. Эти сведения должны заноситься в паспорта грузоподъемных машин до их регистрации в органе Котлонадзора, а также каждый раз после назначения нового лица.

Во время отпуска, командировки, болезни и в других случаях отсутствия ответственного лица выполнение его обязанностей возлагается приказом по части на работника, который заменяет отсутствующего по должности и аттестован установленным порядком (без занесения его фамилии в паспорт грузоподъемной машины).

Лицо, ответственное за содержание грузоподъемных машин в исправном состоянии, обязано обеспечить:

— содержание грузоподъемных машин, съемных грузозахватных приспособлений и тары, а также подкрановых путей в исправном состоянии путем проведения регулярных осмотров и ремонтов в установленные планом эксплуатации вооружения сроки, систематического контроля за правильным ведением эксплуатационной документации и своевременного устранения неисправностей, а также регулярного личного их осмотра;

— обслуживание и ремонт грузоподъемных машин обученным и аттестованным персоналом, имеющим необходимые знания и достаточные навыки по выполнению возложенных на них работ, а также периодическую проверку знаний обслуживающего персонала;

— выполнение машинистами инструкций по обслуживанию грузоподъемных машин;

— своевременную подготовку грузоподъемных машин и съемных грузозахватных приспособлений к техническому освидетельствованию;

— хранение паспорта и другой документации на грузоподъемные машины и съемные грузозахватные приспособления.

219. Ответственными за безопасное производство работ по перемещению грузов кранами в части назначаются лица инженерно-технического состава, которые по роду своей деятельности и выполнению служебных обязанностей являются непосредственными руководителями работ по перемещению вооружения и других грузов кранами, после сдачи ими зачетов комиссии части по знанию основных положений правил устройства и безопасной эксплуатации грузоподъемных машин и настоящего Руководства. При положительных результатах зачетов им выдается удостоверение о проверке знаний по технике безопасности (приложение 7). В состав комиссии должно входить лицо, осуществляющее надзор за безопасной эксплуатацией грузоподъемных машин.

Лица, ответственные за безопасное производство работ по перемещению грузов кранами, обязаны:

— организовать на участке, где применяются грузоподъемные машины, ведение работ с соблюдением мер безопасности;

— не допускать использование немаркированных, не прошедших технического освидетельствования, неисправных и не соответствующих по грузоподъемности и характеру грузов съемных грузозахватных приспособлений;

— указывать машинистам кранов, стропальщикам, такелажникам и номерам расчета порядок размещения и укладки (складирования) грузов, а в необходимых случаях указывать веса грузов;

— не допускать к обслуживанию грузоподъемных машин необученный и неаттестованный персонал (машинистов кранов, стропальщиков, такелажников, номеров расчета);

— следить за выполнением машинистами кранов, стропальщиками и номерами расчета инструкций по эксплуатации и инструктировать их по безопасному проведению предстоящей работы на месте ее производства, обращая особое внимание на недопущение перегрузки грузоподъемной машины, на правильность установки самоходных стреловых кранов, на правильность обвязки и зацепки грузов, на безопасность выполнения работ при погрузке (разгрузке) боевой техники, полувагонов и платформ, на соблюдение стропальщиками личной безопасности;

— не разрешать работу грузоподъемной машины вблизи линий электропередач без наряда-допуска.

КОНТРОЛЬ ТЕХНИЧЕСКОГО СОСТОЯНИЯ ЗАЩИТНЫХ СРЕДСТВ ЭЛЕКТРОСИЛОВОГО ОБОРУДОВАНИЯ

220. В электросиловом оборудовании основными защитными средствами являются:

— диэлектрические перчатки;

— инструмент с изолирующими рукоятками;

— указатели напряжения;

— диэлектрические галоши;

— диэлектрические резиновые коврики;
— изолирующие подставки;
— защитные средства от воздействия электрической дуги и продуктов ее горения: защитные очки, противогазы, рукавицы и т. п.

221. Все защитные средства, находящиеся в эксплуатации, должны систематически контролироваться в целях проверки их состояния.

Испытания защитных средств производятся:
— при приемке их в эксплуатацию;
— периодически в установленные сроки; сроки периодических испытаний для защитных средств, принятых в эксплуатацию, одинаковые независимо от того, находятся они в работе или в запасе;
— при наличии дефектов или признаков неисправностей любой части защитных средств;
— после ремонта;
— при возникновении сомнения в исправности защитного средства.

222. Ответственность за организацию правильного хранения защитных средств, своевременное проведение периодических осмотров и испытаний, своевременное изъятие негодных средств, пополнение и учет защитных средств несет командир части (подразделения), эксплуатирующий образцы электросилового оборудования.

223. Непосредственное выполнение задач контроля за правильностью эксплуатации и использования электротехнических средств осуществляется штатными и внештатными инспекторами Энергонадзора соединений (частей).

224. Перед каждым применением защитного средства личный состав, использующий его, обязан путем внешнего осмотра проверить исправность защитного средства, отсутствие внешних повреждений и чистоту его, очистить и обтереть от пыли, проверить, не истек ли срок периодического испытания. Пользоваться защитными средствами, срок испытаний которых истек, **запрещается.** При обнаружении таких защитных средств они должны быть немедленно изъяты.

Использование защитных средств разрешается только по прямому назначению.

При эксплуатации электросилового оборудования необходимо руководствоваться Правилами техники электробезопасности при эксплуатации военных электроустановок.

НОРМЫ РАСХОДА ЗИП, НОРМЫ ГОДОВОГО ОТПУСКА МАТЕРИАЛОВ И ПОРЯДОК РАСХОДОВАНИЯ ЗИП И МАТЕРИАЛОВ

225. Для всех образцов вооружения установлены нормы расхода ЗИП и нормы годового отпуска материалов. Кроме того, установлены нормы расхода запасных частей на текущий ремонт

вооружения в армейских и фронтовых подвижных ремонтных мастерских.

226. Порядок обеспечения войск ЗИП и нормы его расхода на эксплуатацию вооружения определены Положением о порядке обеспечения войск запасными частями, инструментом и принадлежностями к ракетно-артиллерийскому вооружению в мирное время, введенным приказом главнокомандующего Сухопутными войсками 1977 г. № 31.

227. Для образцов вооружения разрабатываются и поставляются войскам совместно с вооружением одиночные и групповые комплекты ЗИП. Кроме того, для пополнения групповых комплектов поставляется ЗИП россыпью.

228. Одиночный комплект ЗИП предназначен для обеспечения эксплуатации образца вооружения, поддержания его в работоспособном состоянии путем проведения технических обслуживаний, а также устранения отказов и неисправностей силами расчета в объеме требований эксплуатационной документации.

Одиночный комплект ЗИП разрабатывается на каждый образец вооружения и поставляется с каждым изделием один раз на весь период эксплуатации в специальной укупорке или укладке.

Состав одиночного комплекта ЗИП указывается в формуляре (паспорте) или ведомости его комплектации.

Одиночный комплект ЗИП является неотъемлемой принадлежностью образца вооружения и должен постоянно находиться при нем, укомплектованным согласно действующей ведомости комплектации (формуляру, паспорту).

Израсходованные из состава одиночного комплекта предметы ЗИП должны своевременно пополняться одноименными предметами из группового комплекта.

229. Групповой комплект ЗИП разрабатывается на группу одноименных образцов вооружения и предназначается для обеспечения технического обслуживания и ремонта вооружения с истекшими гарантийными сроками эксплуатации силами ремонтного органа воинской части (соединения) в объеме требований эксплуатационной документации, а также для пополнения соответствующих одиночных комплектов ЗИП.

Групповой комплект ЗИП поставляется войскам вместе с соответствующей группой изделий один раз на весь период их эксплуатации в специальной укупорке и должен находиться, как правило, на складе воинской части (соединения).

Состав группового комплекта ЗИП определяется соответствующей ведомостью комплектации, указываемой в сопроводительной документации образца вооружения или непосредственно в групповом комплекте ЗИП.

По номенклатуре и количеству одноименных предметов групповой комплект ЗИП укомплектовывается исходя из обеспечения гарантированной эксплуатации принятого количества изделий в течение двух лет.

Израсходованные из состава группового комплекта предметы ЗИП пополняются одноименными предметами за счет ЗИП россыпью.

Предметы ЗИП, обозначенные в ведомостях одиночного и группового комплектов знаком *, должны пополняться за счет приобретения по ст. 22 сметы 89 Министерства обороны СССР или изготовления ремонтным органом соединения (части), а обозначенные знаком ** — в обмен на неисправные через довольствующий орган.

230. В течение года из состава групповых комплектов ЗИП вооружения текущего довольствия в воинских частях и соединениях разрешается использовать для проведения технических обслуживаний, текущего ремонта и пополнения одиночных комплектов не более половины (50%) одноименных запасных частей. Эта величина принимается в качестве годовой нормы расхода ЗИП на эксплуатацию группы изделий образца вооружения.

Если в составе группового комплекта ЗИП количество отдельных предметов равно единице, то за предельно допустимую годовую норму их расхода принимается один предмет.

Расходование запасных частей из состава одиночных и групповых комплектов ЗИП вооружения запаса **запрещается.** Указанные комплекты ЗИП должны постоянно содержаться полностью укомплектованными.

Освежение предметов ЗИП из состава одиночных и групповых комплектов с ограниченными сроками хранения, техническое обслуживание и текущий ремонт вооружения запаса производятся за счет ЗИП россыпью.

231. При передаче вооружения из одной воинской части (соединения, военного округа, группы войск) в другую вместе с вооружением должны передаваться в полной комплектации одиночные и групповые комплекты ЗИП.

232. Ответственность за укомплектование вооружения запасными частями, инструментом и принадлежностями несут:

— за вооружение, эксплуатируемое в подразделениях, воинских частях и соединениях, — командиры подразделений, начальники служб РАВ воинских частей, соединений;

— за вооружение, хранимое на базах и складах, — начальники баз и складов.

233. Запасные части ремонтным органам соединений (частей) выдаются со складов на месячную потребность. Отбракованный в процессе ремонта ЗИП сдается на склад соединения (части), списание его производится в соответствии с действующими приказами.

Мелкие неисправности предметов ЗИП не являются причиной для замены их на новые и устраняются силами ремонтного органа.

234. Нормы годового отпуска материалов служат для расчета потребностей частей и соединений в материалах, необходимых для эксплуатации и ремонта вооружения.

Истребование материалов производится исходя из расчета их потребности с учетом остатков по данным инвентаризации.

235. Создание запасов ЗИП и материалов сверх установленных норм, расходование их не по назначению, а также сдача в металлолом предметов ЗИП, годных к восстановлению, **категорически запрещается.**

236. Командиры подразделений, частей и соединений, заместители командиров по вооружению, начальники служб РАВ обязаны постоянно осуществлять строгий контроль за сбережением и экономным расходованием ЗИП и материалов, систематически анализировать состав комплектов ЗИП и норм годового отпуска материалов и представлять предложения по их корректировке в соответствии с действующими положениями.

ОРГАНИЗАЦИЯ И ПРОВЕДЕНИЕ ПАРКОВО-ХОЗЯЙСТВЕННОГО ДНЯ

237. Парково-хозяйственные дни проводятся еженедельно. В проведении парково-хозяйственного дня принимает участие весь личный состав.

Для руководства личным составом во время работ назначается необходимое число офицеров и прапорщиков.

238. В парково-хозяйственные дни должны проводиться следующие основные работы:

— техническое обслуживание вооружения и пополнение его ЗИП;

— осмотр вооружения должностными лицами;

— ввод вооружения в строй, прием и передача вооружения расчетам (экипажам);

— оборудование и дооборудование объектов учебно-материальной базы по технической и специальной подготовке;

— оборудование и дооборудование парков и мест хранения вооружения;

— проверка состояния средств тушения пожара, источников водоснабжения и средств сигнализации в парках и хранилищах, устранение обнаруженных недостатков;

— уборка территории и помещений парков.

239. Парково-хозяйственные дни проводятся по плану, разработанному штабом соединения (части) совместно с заместителями командира части, начальниками служб и утвержденному командиром части (приложение 31).

Выписки из плана доводятся до подразделений.

Исходными данными для составления плана являются:

— условия эксплуатации вооружения за истекший период;

— периодичность и объем технических обслуживаний вооружения;

— план проверки вооружения должностными лицами;

— задачи подразделений на предстоящий период;

— результаты проведения предыдущего парково-хозяйственного дня и осмотра вооружения должностными лицами.

При составлении плана должны быть учтены:

— объем работ по проведению технического обслуживания, осмотру и устранению неисправностей вооружения и по устройству парка;

— время, потребное на планируемые работы;

— очередность проведения намеченных мероприятий в подразделениях;

— потребность в личном составе и материально-техническом обеспечении намеченных работ;

— производственные возможности ремонтных подразделений соединения (части), привлекаемых для работ в парково-хозяйственные дни.

240. На основании плана проведения парково-хозяйственного дня начальник службы РАВ части, заместитель командира по технической части и начальники служб составляют расчет обеспечения работ необходимыми специалистами, материалами и оборудованием и дают соответствующие указания службам.

Выписки из плана проведения и задачи парково-хозяйственного дня должны быть доведены до подразделений заблаговременно.

На основании выписки из плана проведения парково-хозяйственного дня и полученных указаний командиры подразделений ставят задачи личному составу и организуют проведение работ в подразделениях.

Перед началом работ в парке проводится инструктаж по мерам безопасности.

241. Неисправности вооружения, обнаруженные при осмотрах и технических обслуживаниях, подлежат немедленному устранению. Вооружение, на котором неисправности не могут быть устранены в течение парково-хозяйственного дня, выводится в пункты технического обслуживания и ремонта (ремонтную мастерскую).

242. Подводя итоги парково-хозяйственного дня, командир подразделения (офицер, руководивший работой в парково-хозяйственный день) обязан:

— дать каждому расчету (отделению) оценку выполненных им работ;

— отметить лучшие расчеты (отделения);

— довести до всех недостатки, которые были выявлены при проведении парково-хозяйственного дня, указать их причины и принять меры, исключающие повторение этих недостатков в дальнейшем.

243. Командир части (или его заместители, начальники служб) при проведении парково-хозяйственного дня проверяет качество проводимых работ непосредственно на вооружении и при необходимости проводит его плановый осмотр.

По окончании парково-хозяйственного дня командир части (его заместитель) подводит итоги парково-хозяйственного дня с офицерами части и дает указания по организации очередного парково-хозяйственного дня.

Глава V

ОРГАНИЗАЦИЯ РЕМОНТА И ЭВАКУАЦИЯ ВООРУЖЕНИЯ

ОБЩИЕ ПОЛОЖЕНИЯ

244. Своевременный и качественный ремонт вооружения является одним из основных средств поддержания вооружения в постоянной боеготовности.

245. Система технического обслуживания и ремонта вооружения Сухопутных войск устанавливает следующие виды ремонта:

— текущий;

— капитальный.

Текущий ремонт осуществляется в процессе эксплуатации вооружения для гарантированного обеспечения его исправности и заключается в замене и восстановлении отдельных частей изделия и их регулировке.

Текущий ремонт является неплановым ремонтом и в зависимости от характера неисправностей выполняется силами расчетов (экипажей), подразделениями регламентно-настроечных работ, ремонтными органами частей, соединений и объединений.

Капитальный ремонт осуществляется в целях восстановления исправности и полного или близкого к полному восстановлению ресурса изделия с заменой или восстановлением любых его частей, включая базовые, и их регулировкой.

Капитальный ремонт вооружения является плановым ремонтом и производится в стационарных ремонтных предприятиях окружного и центрального подчинения.

246. Базовые машины и базовые шасси, на которых смонтирована специальная часть вооружения, ремонтируются в специализированных ремонтных предприятиях соответствующих довольствующих органов.

247. Текущий ремонт вооружения в ремонтных органах соединений и частей производится с участием расчетов (экипажей) ремонтируемых изделий, а также с участием подразделений регламентно-настроечных работ.

248. Подразделения регламентно-настроечных работ выполняют ремонт только того вооружения, для которого в составе подразделения предусмотрены средства ремонта и технического обслу-

живания. При этом механические, сварочные, монтажные и другие общие работы выполняются силами и средствами ремонтных органов.

249. Капитальный ремонт планируется в соответствии с межремонтными ресурсами (периодами), установленными приказами и директивами главнокомандующего Сухопутными войсками и начальником Центрального довольствующего органа вооружения, ракет и боеприпасов.

Ремонт вооружения, на которое межремонтные ресурсы (периоды) не установлены, планируется исходя из фактического его технического состояния (в соответствии с Инструкцией по категорированию).

250. Для проведения текущего ремонта вооружения силами и средствами ремонтных органов частей и соединений предусматривается время согласно Нормам времени на техническое обслуживание и текущий ремонт в ремонтных органах частей, соединений и объединений.

Текущий ремонт вооружения выполняется в соответствии с требованиями эксплуатационной документации и указаний Центрального довольствующего органа вооружения, ракет и боеприпасов.

251. В ходе боевых действий разрешается производить ремонт вооружения в объеме, обеспечивающем быстрый ввод его в строй для использования по прямому назначению с обязательным выполнением всех ремонтных работ после выполнения боевой задачи.

252. Текущий ремонт производится на площадках и пунктах технического обслуживания, в стационарных ремонтных мастерских частей и соединений, на местах стоянки вооружения, а в военное время — на местах выхода вооружения из строя, в ближайших укрытиях, в районах сосредоточения неисправного вооружения, в районах развертывания ремонтных органов частей, соединений и объединений, а также на путях эвакуации.

253. При текущем ремонте вооружения применяются:

— оборудование* стационарных ремонтных мастерских соединений и частей;

— оборудование подвижных средств для технического обслуживания и ремонта вооружения частей, соединений и объединений (если это оборудование отсутствует в стационарных ремонтных мастерских);

— оборудование специальных подвижных средств технического обслуживания, ремонта и проверки образцов (комплексов) вооружения (контрольно-ремонтные автомобильные станции, контрольно-испытательные станции, машины технического обслуживания и другие средства);

---

* Под оборудованием здесь и далее понимаются металлорежущее, сварочное и другое оборудование, стенды, установки, приборы, аппаратура, инвентарь, инструмент и приспособления.

— одиночные и групповые комплекты ЗИП;

— ЗИП россыпью согласно нормам расхода на текущий ремонт;

— материалы согласно нормам расхода материалов на текущий ремонт (нормам годового отпуска).

В военное время при отсутствии запасных частей допускается восстанавливать вооружение путем перестановки (перекомплектации) исправных частей с поврежденного и списанного в установленном порядке вооружения.

254. Организация и планирование работ в ремонтных органах соединений и частей осуществляется в соответствии с требованиями Руководства по работе ремонтных органов частей и соединений, в ремонтных органах объединений — в соответствии с требованиями Руководства по работе фронтовых и армейских ракетно-артиллерийских мастерских.

255. Соединения (части), не имеющие штатных артиллерийских мастерских (ремонтных подразделений), отправляют в ремонт свое вооружение в ближайшие соединения (части), имеющие мастерские, или на заводы и артиллерийские базы вооружения в соответствии с указаниями начальника службы РАВ военного округа (группы войск, армии).

СДАЧА ВООРУЖЕНИЯ В РЕМОНТ И ВЫДАЧА ЕГО ИЗ РЕМОНТА

256. Вооружение перед отправкой в ремонт должно быть тщательно проверено на безопасность, очищено от грязи, при необходимости подвергнуто дегазации, дезактивации и дезинфекции. На детали и сборочные единицы, утраченные в бою, необходимо иметь соответствующие отметки (записи) в формулярах, паспортах или актах. Снимать с отправляемого в ремонт вооружения какие-либо детали, приборы и агрегаты или подменять их снятыми с других образцов **запрещается.**

257. Сдача вооружения в ремонт в ремонтные органы части производится по Книге учета материальных средств, выданных во временное пользование, а в ремонтные органы соединения — по нарядам в соответствии с Наставлением по учету материальных средств в воинских частях, на кораблях и в соединениях Советской Армии и Военно-Морского Флота.

258. Подготовка вооружения к отправке в ремонт производится в воинской части, которой оно принадлежит. Ответственность за полноту и качество подготовки и своевременность отправки вооружения в ремонт несет командир части.

Техническое состояние отправляемого в капитальный ремонт вооружения должно отвечать требованиям Общих технических условий на сдачу вооружения в капитальный ремонт, а его комплектность должна соответствовать Ведомости обязательной комплектности.

Готовность вооружения к отправке в ремонт проверяет комиссия, назначаемая командиром соединения.

Результаты работы комиссии оформляются актом технического состояния базовой машины или базового шасси (приложение 32) и актом технического состояния смонтированного на нем образца вооружения (приложение 14). Акты утверждаются командиром соединения и направляются начальникам соответствующих служб военного округа (группы войск), которые принимают решение и оформляют в установленном порядке наряд на отправку вооружения в ремонт.

259. В ремонтные органы (предприятия) окружного (фронтового) подчинения вооружение сдается по нарядам, выдаваемым службой РАВ округа (фронта).

260. Отправка вооружения в капитальный ремонт производится воинской частью на основании выдаваемых службой РАВ округа (или соответствующей службой) нарядов.

261. Базовые машины и базовые шасси отправляемого в капитальный ремонт вооружения должны быть исправными (предварительно отремонтированными) и комплектными.

Если базовая машина (базовое шасси) требует капитального ремонта, то на эту машину (шасси) через соответствующую службу военного округа (группы войск) должен быть оформлен наряд на ее отправку в ремонт.

262. В боевых условиях вооружение частей принимается для ремонта в ремонтный орган соединения (части) на основании устного распоряжения начальника службы РАВ соединения (части). Сдача вооружения в ремонт оформляется приемо-сдаточной ведомостью или актом.

263. При производстве ремонта в присутствии представителя части сдача вооружения в ремонт и его выдача из ремонта документами не оформляются.

264. О произведенном ремонте делается запись в формуляре образца вооружения и в Книге учета ремонта вооружения.

265. Вооружение, отремонтированное в ремонтном органе соединения (части), принимается офицером того подразделения (части), откуда оно поступило в ремонт.

266. Прием вооружения в капитальный ремонт в ремонтных органах (предприятиях) производится комиссией, назначаемой начальником ремонтного органа.

В ремонтном органе (предприятии) при приеме вооружения, сдаваемого в капитальный ремонт, проверяются:

— укомплектованность вооружения согласно Ведомости обязательной комплектации на сдачу в капитальный ремонт образца вооружения;

— наличие необходимой при ремонте эксплуатационной документации, актов технического состояния специальной части и базовой машины (базового шасси);

— соответствие поступившего вооружения категории, указанной в наряде;

— техническое состояние специальной части и базовой машины (базового шасси).

Проверка технического состояния производится дефектацией образца вооружения в собранном виде, в объеме требований Общих технических условий на капитальный ремонт.

267. Сдача вооружения в капитальный ремонт в ремонтные органы (предприятия) окружного (фронтового) и центрального подчинения оформляется приемо-сдаточным актом (приложение 33), если оно поступило со сдатчиком или приемным актом и актом технического состояния базовой машины или базового шасси (приложение 32).

Первый экземпляр акта на принятое в капитальный ремонт вооружение высылается в службу РАВ военного округа (группы войск), второй экземпляр — вручается начальнику сопровождающей команды (сдатчику) или высылается в воинскую часть по почте.

При обнаружении неисправности базовой машины или базового шасси, некомплектности, замены деталей, приборов, агрегатов, инструмента и принадлежностей или других расхождений фактического состояния вооружения с его состоянием согласно акту технического состояния вооружение в ремонт не принимается и оставляется на временное хранение до устранения выявленных недостатков.

Командир воинской части, сдающей вооружение в капитальный ремонт, должен немедленно принять меры к устранению недостатков, выявленных при сдаче вооружения в ремонт, а также к расследованию и привлечению виновных к ответственности (удовлетворение претензий ремонтного предприятия воинская часть производит за счет виновных должностных лиц).

268. В отдельных случаях для получения отремонтированного вооружения из ремонтного органа вызывается представитель части (отправителя); начальник команды (приемщик) должен иметь доверенность воинской части на получение вооружения из ремонта.

269. Выдача из ремонта вооружения оформляется актом выдачи (приложение 34).

Один экземпляр акта выдается начальнику команды (приемщику). В формуляр (паспорт) вносятся данные о виде произведенного ремонта и указываются основные сборочные единицы (агрегаты), которые были заменены в процессе ремонта.

270. Отремонтированное вооружение при выдаче из ремонтных органов окружного (фронтового) и центрального подчинения должно быть укомплектовано в соответствии с Техническими условиями на капитальный ремонт образца вооружения.

ЭВАКУАЦИЯ ВООРУЖЕНИЯ

271. Своевременная эвакуация вооружения, вышедшего из строя вследствие боевых повреждений и технических неисправностей, способствует быстрому возвращению его в строй, а во время боя, кро-

ме того, — сохранению поврежденного вооружения от уничтожения или захвата противником.

Эвакуация поврежденного вооружения организуется командирами и начальниками службы РАВ всех степеней и осуществляется тягачами и трайлерами соединений и частей, специальными эвакосредствами объединения (армии) и округа (фронта), а также возвращающимся в тыл порожним автотранспортом.

При необходимости в соединениях (частях) могут создаваться внештатные подразделения (команды) по эвакуации поврежденного вооружения.

Внештатные подразделения (команды) должны пройти специальную подготовку по правилам эвакуации образцов вооружения части (подразделения) и иметь необходимые приспособления, оборудование и транспорт для эвакуации.

272. Эвакуация вооружения в зависимости от характера и объема работ осуществляется:

— расчетами — подготовка к вытаскиванию, буксировке или транспортированию, а при исправном тягаче (базовой машине) доставка в укрытия;

— эвакуационными командами и подразделениями частей и соединений — вытаскивание застрявшего и поврежденного вооружения и доставка его в укрытия.

273. Эвакуация вооружения производится:

— до армейских артиллерийских складов и ремонтных органов — силами и средствами соединений и частей;

— с армейских складов на окружные (фронтовые) склады и в ремонтные части, а также в пункты погрузки для отправки в ремонтные органы центрального подчинения — средствами объединений (армий) и округа (фронта).

Соединения и части окружного (фронтового) подчинения эвакуируют поврежденное вооружение на склады и в ремонтные органы округа (фронта) своими силами и средствами. При необходимости им и соединениям армейского подчинения для эвакуации крупногабаритного вооружения могут выделяться эвакуационные средства округа (фронта).

Сбор вооружения на поле боя осуществляется:

— личным составом подразделений в районах боевых действий или расположения;

— санитарами, доставляющими на медицинские пункты раненых с их личным оружием и военными приборами;

— эвакуационными подразделениями и командами для сбора вооружения;

— подразделениями трофейной службы.

Собранное вооружение сдается в артиллерийский склад по распоряжению начальника службы РАВ соединения (части).

Подготовительные работы по эвакуации вооружения в зависимости от конкретных условий включают:

— разминирование и расчистку путей подхода и эвакуации;

— проверку зараженности радиоактивными и отравляющими веществами и при необходимости специальную обработку вооружения, подлежащего эвакуации;

— откатывание вооружения, устройство выходов и настилов;

— изготовление полозьев, лыж и других вспомогательных устройств.

Подготовительные работы выполняются расчетами, личным составом ремонтных и эвакуационных подразделений. Для разминирования и проведения других сложных и трудоемких работ распоряжением командира соединения (части) привлекается дополнительно личный состав, а также инженерная и другая техника.

274. Очередность эвакуации вооружения определяется с учетом условий обстановки, местонахождения и технического состояния вооружения и имеющихся эвакуационных средств.

Во всех случаях, как правило, сначала эвакуируется вооружение с меньшими повреждениями, которое может быть отремонтировано силами и средствами соединений и частей.

В ходе боя в первую очередь производится эвакуация поврежденного вооружения из-под огня противника в ближайшие укрытия.

На зараженной местности эвакуационные работы проводятся после радиационной и химической разведки с соблюдением мер защиты, при этом прежде всего эвакуируется вооружение, находящееся в зонах наименьшего заражения.

На вооружение, которое не может быть эвакуировано средствами соединения (части), представляется донесение старшему начальнику по службе РАВ. К донесению прилагается схема расположения вооружения на местности и объяснительная записка.

275. Поврежденное и неисправное вооружение, которое не может быть восстановлено в соединении (части) в установленные сроки, эвакуируется (или перегоняется) в ремонтные органы или на артиллерийские склады объединений (армий) и округа (фронта), а поврежденные базовые машины и базовые шасси со смонтированным на них вооружением — на армейские (фронтовые) сборные пункты поврежденных машин.

Вооружение, требующее капитального ремонта, может эвакуироваться непосредственно в пункты погрузки для отправки в ремонтные органы центрального или окружного (фронтового) подчинения.

276. При ядерном ударе противника начальник службы РАВ соединения (части) уточняет потери в вооружении и состояние ремонтных подразделений в частях, подвергшихся ядерному удару, а также определяет возможность и очередность эвакуации вооружения из района ядерного взрыва. При необходимости направляет в подразделения, предназначенные для ликвидации последствий применения противником ядерного оружия, эвакуационные и ремонтные средства.

277. Из района ядерного взрыва поврежденное вооружение эвакуируется и сосредоточивается в незараженном районе. В первую очередь эвакуируется вооружение, подлежащее ремонту силами и

средствами соединения (части) и находящееся в зонах с наименьшими уровнями радиации.

После эвакуации поврежденного вооружения производится контроль заражения его радиоактивными веществами и устанавливаются возможности, время и очередность начала работ по его ремонту.

Вооружение, зараженное выше допустимых величин, дезактивируется силами и средствами ремонтного подразделения. При большом объеме работ по дезактивации для их выполнения распоряжением командира соединения (части) могут привлекаться подразделения химической защиты.

278. Вооружение, не ремонтируемое силами и средствами соединения (части), передается ремонтным или эвакуационным частям (подразделениям) старшего начальника по службе РАВ непосредственно в местах выхода его из строя или вне зоны ядерного взрыва, как правило, без проведения его дезактивации.

Эвакуация поврежденного вооружения при отходе производится за конечный рубеж (район) отхода соединения (части). В отдельных случаях эвакуация вооружения может производиться последовательно за рубежи, занимаемые арьергардом.

Порядок эвакуации вооружения при отходе устанавливается командиром соединения (части). В отдельных случаях в целях недопущения захвата противником поврежденного вооружения для его эвакуации могут быть выделены специальные транспортные средства.

Передача неисправного вооружения соединениями и частями на армейские (фронтовые) склады и ремонтные мастерские осуществляется по накладной или приемо-передаточной ведомости.

Прием вооружения, эвакуированного эвакуационными частями (подразделениями) на пункт оформляется актом.

ПРИЛОЖЕНИЕ 1

(к ст. 11 и 170)

МЕРЫ БЕЗОПАСНОСТИ ПРИ ВЫПОЛНЕНИИ РАБОТ С ВООРУЖЕНИЕМ*

Общие положения

1. Командиры (начальники) всех степеней, личный состав расчетов (отделений) и другие лица, связанные с эксплуатацией вооружения, при всех работах с вооружением обязаны строго соблюдать меры безопасности, определенные настоящим Руководством и эксплуатационной документацией на вооружение, а также требованиями, изложенными в руководящих документах по мерам безопасности.

Выполнение мер безопасности является обязательным во всех случаях; срочность работ и другие причины не являются основанием для их нарушения.

2. Мероприятия по безопасности работ, проводимые в части, должны быть направлены на создание безопасных условий эксплуатации вооружения, предотвращение травматизма и профессиональных заболеваний личного состава.

3. При проведении работ с [illegible]жением на командиров подразделений возлагаются:

— обеспечение пра[illegible] в соответствии с требованиями мер безопа[illegible]ного [illegible]ружения;

— обеспечение прав[illegible]организа[illegible]работы на рабочих местах;

— организация своевре[illegible]а личного состава;

— обеспечение личного с[illegible]ями по мерам безопасности;

— своевременное расследование и составление актов о несчастных случаях, связанных с эксплуатацией вооружения;

— своевременное истребование и сдача в ремонт спецодежды и средств индивидуальной защиты.

4. На руководителей работ возлагаются:

— проведение инструктажа личного состава по мерам безопасности и ведение его учета;

— контроль за выполнением личным составом инструкций по мерам безопасности и применением безопасных приемов работы;

— постоянный контроль за исправным состоянием техники, инструмента и применением личным составом средств индивидуальной защиты;

— обеспечение правильной организации работ;

---

* Меры безопасности, изложенные в настоящем приложении, в равной степени относятся и к работам, выполняемым с ракетами и боеприпасами. Особенности мер безопасности при выполнении работ с ракетами и боеприпасами изложены в настоящем Руководстве (ч. II и III).

— своевременный доклад по команде о несчастных случаях при выполнении работ.

5. Проведение каких бы то ни было работ с вооружением без руководства и постоянного наблюдения должностных лиц или руководителя работ, а также без проверки знаний личным составом эксплуатационной документации, **запрещается.**

Командир подразделения, отдавший приказание на выполнение работ, обязан учесть сложность, опасность предстоящих работ, квалификацию и опыт исполнителей и назначить руководителя работ из числа офицеров (прапорщиков) — специалистов по вооружению.

6. При выполнении всех видов работ с вооружением **запрещается** нахождение в хранилищах или пунктах (площадках) технического обслуживания (регламентных работ) лиц, не участвующих в выполнении работ.

7. Безопасность эксплуатации вооружения обеспечивается:

— твердым знанием устройства вооружения, умелым обращением с ним и точным выполнением требований эксплуатационной документации;

— обучением личного состава безопасным методам работ на вооружении и приемам оказания первой помощи при поражении электрическим током и агрессивными (ядовитыми) жидкостями;

— допуском личного состава к работе на кранах, компрессорном и электросиловом оборудовании только после проверки знаний;

— своевременным доведением до всего личного состава требований мер безопасности и контролем выполнения их при проведении занятий, учений и других работах с образцами вооружения;

— применением специальных защитных средств при работе на электросиловом и заправочном оборудовании;

— своевременным техническим освидетельствованием объектов Котлонадзора и защитных средств;

— немедленным выполнением команды «Стой», поданной любым номером расчета, при всех работах с образцами вооружения;

— соблюдением особых мер предосторожности при работах, связанных с применением горючих и агрессивных жидкостей, при гидравлических и пневматических испытаниях, а также при работах с аппаратурой, находящейся под электрическим напряжением;

— запрещением выполнения последующих операций до устранения неисправностей, обнаруженных во время проверок вооружения;

— строгим соблюдением правил погрузки (выгрузки) и транспортирования вооружения;

— запрещением ремонта аппаратуры и замены предохранителей, находящихся под электрическим напряжением, а пневматических (гидравлических) систем — под давлением;

— использованием при техническом обслуживании, ремонте и эвакуации вооружения исправного инструмента, приспособлений и оборудования, а также подъемно-транспортных средств соответствующей грузоподъемности;

— правильным использованием личным составом специального обмундирования и снаряжения;

— строгим соблюдением мер пожарной безопасности.

Меры безопасности при работах с наземным оборудованием ракетных комплексов

8. В процессе обслуживания изделий ракетных комплексов особые меры предосторожности необходимо принимать при работах, связанных с применением горючих и агрессивных жидкостей, при работах внутри емкостей агрегатов, при погрузочно-разгрузочных работах и при испытаниях агрегатов, имеющих емкости и коммуникации высокого давления.

9. Во время обезжиривания внутренних поверхностей сосудов заправочных агрегатов и других емкостей для перевозки и хранения компонентов топлива около люка должен находиться дежурный наблюдатель.

10. Все работы с агрегатами, связанные с использованием агрессивных жидкостей, выполняются не менее чем двумя лицами, чтобы оказать друг другу помощь при несчастных случаях.

11. Все заправочные агрегаты и емкости необходимо осмотреть перед работой в целях выявления остатков агрессивных жидкостей.

12. Перед началом работ с автозаправщиками ракетного топлива необходимо убедиться в отсутствии топлива на элементах агрегатов.

При наличии рабочей жидкости ее тщательно удаляют до начала работ.

Запрещается работать без спецодежды при разборке узлов, соприкасавшихся с рабочей жидкостью.

Осмотр цистерн автозаправщиков производится с помощью взрывобезопасных фонарей.

13. Заливку топлива и масла производить с помощью специальных приспособлений, чтобы избежать попадания топлива и масла на детали электрооборудования агрегатов.

14. Разлитое масло и горючее немедленно удаляются с помощью древесных опилок, которые затем сжигаются, или [illegible]ка. Обтирочные материалы (концы, ветошь, салфетки и др.) собираются и укладываются в специальные металлические ящики с плотно закрывающимися крышками сразу же после их использования и по окончании работ сжигаются.

15. При работах с ракетным топливом надлежит руководствоваться действующим Наставлением по перевозке ракетного топлива.

16. Перед использованием изделий ракетных комплексов необходимо проверить сроки последнего освидетельствования инспекцией Котлонадзора баллонов высокого давления и других узлов, подлежащих периодическому освидетельствованию.

17. Работы с агрегатами наземного оборудования, установленными на козелках или подставках, проводить с особой осторожностью, при этом следить, чтобы агрегат не упал с козелков.

18. При работах с агрегатами наземного оборудования **запрещается:**

— проводить какие-либо ремонтные работы с воздухопроводами и их арматурой, если они находятся под давлением;

— заводить двигатели агрегатов в помещениях, не оборудованных устройством для отвода отработанных газов;

— на работающем агрегате устранять повреждения, производить регулировку, чистку и смазку;

— работать под установленными на козелки или подставки агрегатами;

— заправлять паяльную лампу во время работы или при нагретых корпусе и горелке. При вводе горелки лампы в жаровую трубу котла подогревателя необходимо убавить пламя, чтобы избежать воспламенения проводки, резиновых шлангов и деталей системы питания и смазки;

— допускать, чтобы антифриз попадал на слизистые оболочки. При попадании антифриза на кожу смыть его теплой водой с мылом;

— засасывать бензин или дизельное топливо ртом во избежание отравления;

— касаться вращающихся деталей при работе агрегата;

— нахождение легковоспламеняющихся материалов вблизи выхлопных труб работающих агрегатов.

19. Кроме указанных выше правил, необходимо соблюдать все меры безопасности, изложенные в эксплуатационной документации на изделия ракетных комплексов.

Меры безопасности при работе с компрессорными станциями

20. При работе с компрессорными станциями (установками), заправщиками воздуха и воздушными магистралями (шлангами) в вопросах безопасности надлежит руководствоваться требованиями действующих Правил устройства и безопасности эксплуатации воздушных компрессоров и воздуховодов и требованиями эксплуатационной документации компрессорных станций.

21. Ответственным за правильность содержания и безопасную эксплуатацию компрессорной станции и заправщика воздуха приказом по соединению (части) назначается лицо, обладающее знаниями по безопасной эксплуатации компрессорной станции.

22. К обслуживанию воздушных компрессорных станций допускаются лица, прошедшие медицинское освидетельствование, специальное теоретическое и практическое обучение, имеющие удостоверение на право эксплуатации воздушного компрессора.

23. Периодическая проверка знаний обслуживающего компрессорную станцию (заправщик воздуха) расчета производится комиссией, которая назначается приказом по соединению (части).

Результаты проверки знаний расчета заносятся в специальный журнал, где отмечается:

— дата проверки;

— оценка знаний проверяемого лица;

— подпись лица, проводившего проверку.

24. Проверка знаний ответственного за правильность содержания и безопасность эксплуатации компрессорной станции (заправщика воздуха), назначенного приказом по соединению (части), производится той же комиссией.

25. В соединении (части) должна быть разработана инструкция по безопасному обслуживанию компрессорной установки (заправщика воздуха) и вывешена на рабочем месте.

26. Компрессор должен быть остановлен в следующих случаях:

— если нагрев каких-либо частей компрессорной установки непрерывно увеличивается и температура их превышает допустимую норму;

— если манометр на цилиндре низкого или высокого давления, а также на нагнетательной линии показывает давление выше допустимого;

— при внезапном прекращении или уменьшении подач охлаждающей воды;

— если слышны стуки, удары в компрессоре или в двигателе или обнаружены их неисправности, могущие привести к авариям;

— при температуре сжатого воздуха выше предельно допустимой нормы, установленной паспортом завода-изготовителя;

— при неисправности системы смазки;

— при выходе из строя средств измерения, компрессорной станции (заправщика);

— при отсутствии освещения и при пожаре;

— при обнаружении в основных элементах станции трещин, выпучин, значительного утончения стенок баллонов или воздухопроводов, течи.

27. Вентили, задвижки, клапаны должны быть исправны и обеспечивать возможность быстрого и надежного прекращения доступа воздуха.

28. Воздушные шланги должны быть исправными, с непросроченными сроками годности, их соединение между собой производится только стандартными элементами, оно должно быть плотным и надежным.

29. Не менее одного раза в 10 дней шланги должны тщательно осматриваться. Перед каждым началом работ шланги продуваются сжатым воздухом.

30. Перегибать и натягивать шланги во время работы **запрещается.** Шланги должны защищаться от попадания масел и огня. Пересечение шлангов со стальными канатами (тросами), острыми металлическими предметами и электрическими жгутами (кабелями) **запрещается.**

31. Контроль за соблюдением настоящих мер безопасности при эксплуатации сосудов осуществляется инспекторами Котлонадзора округа путем периодических обследований условий эксплуатации сосудов.

По результатам обследования составляется акт,

Меры безопасности при работах с образцами артиллерийского вооружения

32. При чистке штоков противооткатных устройств и при выполнении других работ на образцах вооружения необходимо сначала проверить давление в накатнике и только после этого приступить к работе с механизмами наведения.

33. Откатные части во время чистки штоков должны быть надежно закреплены.

Во время оттягивания штоков работающие должны находиться сбоку от образца вооружения. Нахождение работающих и других лиц в створе с противооткатными устройствами **категорически запрещается.**

34. Открывание вентилей в баллонах высокого давления и в накатниках должно производиться плавно, без рывков.

35. Резьбы на деталях шлангов и на сопрягаемых с ними деталях должны иметь полный профиль. Срывы резьбы не допускаются.

36. Манометры, не прошедшие поверки (с просроченным сроком), к работе не допускаются.

37. При разборке и сборке пружинных механизмов работающие ключами или другим инструментом должны находиться сбоку; при этом **запрещается** находиться в направлении действия пружины.

38. При установке образцов на козелки (подставки) должны выполняться следующие требования:

— установку образцов производить только на прочные козелки (подставки);

— вывешенные образцы должны стоять на козелках (подставках) устойчиво и без перекосов;

— работы с образцами, установленными на козелках (подставках), производить с особой осторожностью, при этом следить, чтобы образец не упал с козелков;

— работать под установленным на козелки (подставки) образцом **запрещается.**

Устанавливать образцы на прогнившие, пораженные грибком, рассохшиеся козелки (подставки) **не разрешается.**

Вывешивание образцов на козелки (подставки) производится с помощью исправных домкратов с соответствующей грузоподъемностью.

Козелки (подставки) должны свободно проходить под вывешиваемый образец.

Опускать образец на козелки (подставки) можно только после того, когда козелки (подставки) окончательно установлены и никого из работающих под образцом нет.

Меры безопасности при работе с вооружением, имеющим электрорадиоаппаратуру

39. При работе с вооружением, имеющим электрорадиоаппаратуру, личный состав должен знать:

— об опасностях поражения электрическим током;

— правила оказания первой помощи при поражении электрическим током;

— правила тушения пожара в электроустановках.

40. Рабочее место оборудуется безопасным (ниже 40 В) напряжением питания электроинструмента и местного освещения, а также комплектом исправного инструмента.

Под ногами работающего должен быть резиновый коврик, диэлектрические свойства которого проверяются в соответствии с указаниями, изложенными в Правилах пользования и испытания защитных средств, применяемых в электроустановках. После каждой проверки на коврик ставится штамп с указанием даты проверки.

Металлические кожухи щитов и другие металлические детали рабочего места должны быть заземлены.

Органы регулировки собранной для проверки схемы должны быть легко доступны. Шкалы приборов, используемых при измерениях, должны быть обращены к производящему измерения.

41. До включения напряжения необходимо тщательно проверить правильность собранной схемы, надежность соединений и устройства для быстрого выключения питания.

Запрещается производить монтажные и прочие работы в схеме, находящейся под напряжением.

Если в схеме имеются накопительные конденсаторы, то разрядить их механическими разрядниками или убедиться в срабатывании автоматических разрядников.

Не прикасаться к лампам и остеклованным сопротивлениям сразу после выключения напряжения во избежание ожогов.

42. Средства измерения подключать при выключенном напряжении проверяемой электрической схемы.

Провода к средствам измерения брать только гибкие с хорошей изоляцией и надежно присоединять их к щупам или наконечникам. Щупы должны иметь хорошо изолированные ручки. Длина щупов выбирается такой, чтобы рука оператора при работе с прибором находилась на безопасном расстоянии от неизолированных токоведущих частей.

43. При работе внутри шкафов или блоков, где имеется сильное магнитное поле, крепко держать в руках инструмент из ферромагнитных материалов, а при работах в непосредственной близости от магнитов необходимо пользоваться инструментом из немагнитных материалов.

44. Для контроля работы систем и блоков, имеющих высокое напряжение, допускается (в крайних случаях) снимать крышки или открывать двери шкафов (если последние не имеют блокировки).

В этом случае в кабине должно находиться не менее двух человек, проинструктированных о правилах безопасности и имеющих опыт работы с аппаратурой. Руководить этой работой должен офицер.

При этом **запрещается:**

— приближаться к высоковольтным цепям в целях определения места коронирования или пробоя;

— находиться в кабине лицам, не имеющим прямого отношения к работе.

45. При работе внутри включаемого блока или шкафа соблюдать осторожность.

Работать только одной рукой (желательно правой), вторую держать за спиной, избегая касания металлических деталей.

46. Контроль тока и напряжения, а также снятие осциллограмм производить контрольно-измерительной аппаратурой с исправными штатными, обеспечивающими безопасность контрольными кабелями.

Запрещается:

— снимать защитные кожухи, боковые защитные стенки, крышки и сетки, убирать ограждение, резиновые коврики и другие защитные устройства;

— при включенном питании заменять детали, находящиеся под напряжением, выполнять какие-либо отпайки, замыкать системы блокировки искусственными закорачивающими перемычками, присоединять приборы и кабели, прикасаться к анодным колпачкам или штырькам ламп и оголенным проводам цепей блоков, к незаземленным кожухам или металлическим деталям приборов, соединенных с цепями высокого напряжения; чистить и протирать блоки, заливать смазку;

— касаться токоведущих частей, не убедившись предварительно в отсутствии на них напряжения;

— пользоваться переносным электроинструментом, не имеющим двойной изоляции в сетях 220/380 В, при отсутствии заземления корпуса инструмента и без резиновых перчаток;

— пользоваться переносными электролампами без защитного стекла и сетки;

— производить замеры сопротивления изоляции цепей мегомметром без предварительного снятия напряжения в этих цепях;

— оставлять работающую аппаратуру без наблюдения оператора;

— осматривать открытые концы волноводов и облучателей при включенных передатчиках;

— включать передающую аппаратуру при снятых защитных кожухах и раскрытых дверцах отсеков;

— проводить работы с антенными устройствами при включенных передатчиках;

— находиться под поднятыми частями антенны (во время ее развертывания или свертывания), стрелы (при ее подъеме или опускании) и т. д.;

— пользоваться аккумуляторными фонарями со снятыми крышками и следами течи электролита;

— работать при наличии плохих контактов, вызывающих сильное искрение;

— накрывать брезентом работающие электродвигатели.

Перед включением необходимо тщательно оборудовать и проверить заземление. Незаземленные образцы вооружения включать **запрещается.**

47. Для предотвращения вредного влияния электромагнитного поля и рентгеновского облучения **запрещается:**

— осматривать открытые концы волноводов и облучателей при включенных передатчиках;

— включать передающую аппаратуру при снятых защитных кожухах и раскрытых дверцах отсеков;

— находиться у блоков с электровакуумными приборами, работающими при анодных напряжениях 8 кВт и более, при открытых дверцах и крышках в шкафах и снятых кожухах;

— проводить работы с антенными устройствами при включенных передатчиках;

— находиться без надобности в помещении, где испытывается высокочастотная аппаратура.

48. В помещении, где производятся электрические проверки вооружения, должно находиться не менее двух человек, чтобы при необходимости оказать взаимную помощь.

При поражении электрическим током необходимо немедленно отключить сеть и освободить пострадавшего от токоведущих частей или провода. Если пострадавший находится в бессознательном состоянии, следует срочно вызвать врача, а до его прихода пострадавшему оказать первую помощь (искусственное дыхание).

49. При работах, связанных с запуском агрегатов и станций, руководствоваться требованиями Правил техники безопасности при эксплуатации военных передвижных электротехнических установок напряжением до 500 В, а также указаниями по технике безопасности, приведенными в эксплуатационной документации.

Меры безопасности при консервации и расконсервации вооружения

50. Подготовка поверхности металлических изделий под консервацию, их консервация и расконсервация должны проводиться в специально приспособленных помещениях, оборудованных приточно-вытяжной вентиляцией, в которых не выполняются другие работы.

Механизация и автоматизация процессов, исключение непосредственного контакта рабочих с используемыми веществами являются основными условиями безопасности проводимых работ.

В помещениях для проведения консервации недопустимы хранение и прием пищи.

Персонал, обслуживающий участок консервации, должен быть осведомлен о степени ядовитости применяемых веществ, а также о мерах первой помощи при несчастных случаях.

В помещении на видном месте должна находиться аптечка с необходимыми медикаментами для оказания первой помощи при несчастных случаях.

Необходимо проводить периодические медицинские осмотры персонала, обслуживающего участок консервации.

Лица, непосредственно работающие с ингибиторами, должны пользоваться фартуками, халатами или комбинезонами, резиновыми перчатками, головными уборами. Смена их производится не реже одного раза в неделю.

Ингибитированную бумагу следует хранить в герметичной укупорке.

После окончания работ по консервации и перед принятием пищи тщательно мыть руки и лицо с мылом.

Уборку помещений производить ежедневно в конце рабочего дня. Отходы ингибитированной и парафинированной бумаги уничтожить путем сжигания.

51. **Категорически запрещается:**

— принимать внутрь организма растворы, содержащие ингибиторы;

— применять ингибитированную бумагу для завертывания пищевых продуктов, одежды, книг, личных предметов и других изделий.

Меры безопасности при работах с аккумуляторами

52. Для зарядки и контрольных электрических испытаний аккумуляторов необходимо иметь зарядную станцию (пункт) в отдельном изолированном помещении.

Зарядку кислотных и щелочных аккумуляторов необходимо производить в различных помещениях.

53. Помещения, в которых производятся работы с аккумуляторами, должны быть огнестойкими и оборудованы электроосвещением взрывобезопасного типа. Помещение зарядной станции должно иметь несгораемое перекрытие и отдельный выход наружу.

Во всех помещениях должна быть надежная вентиляция (вентилятор должен быть изготовлен из металла, не дающего при ударе искрения).

Смазку и мастику следует подогревать только в электрических мастиковарках с водяной баней, а пайку производить в отдельном помещении.

За оборудованием для работы с аккумуляторами (агрегатами, моторами, умформерами) необходимо вести постоянное наблюдение, не допуская в нем скопления пыли.

54. В помещениях для зарядки аккумуляторов **запрещается:**

— производить работы с открытым огнем, курить, зажигать спички и т. п.;

— хранить и принимать пищу;

— находиться посторонним лицам.

Все установки в помещениях для зарядки аккумуляторов должны быть взрывобезопасными.

Все операции с кислотой и щелочью разрешается производить только в защитной спецодежде.

При приготовлении электролита необходимо соблюдать следующие правила:

— переливать кислоту и щелочь с помощью специальных приспособлений (качалок, сифонов);

— тщательно размешивать электролит стеклянной палочкой;

— для приготовления кислотных электролитов нельзя пользоваться сосудами и приспособлениями, которые применялись для приготовления щелочных электролитов и наоборот;

— при смешивании концентрированных растворов кислоты или щелочи с водой добавлять эти растворы небольшими порциями в воду, а не наоборот.

55. Для кислотных аккумуляторов приготовлять электролит можно только в стеклянных, свинцовых или эбонитовых сосудах.

Для щелочных аккумуляторов приготовлять электролит можно только в стеклянных, чугунных или сварных железных сосудах.

Для приготовления электролита из твердых щелочей необходимо завернуть щелочь в кусок чистой хлопчатобумажной ткани и размельчить ее молотком; размельченные куски засыпаются в сосуд с водой небольшими порциями.

В помещениях для приготовления электролита, зарядки и хранения аккумуляторов необходимо иметь умывальник с водой и раствор питьевой соды для удаления и нейтрализации кислоты, попавшей на тело или одежду, а для нейтрализации щелочи — раствор борной кислоты.

Меры безопасности при работе с подвижным железнодорожным транспортом

56. Передвижение вагонов мотовозом (тепловозом, паровозом, дрезиной) разрешается только в присутствии сцепщика вагонов.

Наибольшая скорость передвижения вагонов днем в летнее время не должна превышать 5 км/ч, а в зимнее время, ночью, при тумане — 3 км/ч.

57. Во время маневрирования **запрещается** отцеплять мотовоз (тепловоз, паровоз, дрезину) и вагоны на ходу, переводить стрелки перед движущимся составом, а также ездить на буферах, вскакивать на ходу в вагоны и соскакивать с них.

Кроме того, **запрещается:**

— передвигать вагоны вручную на путях с уклоном 0,0025 и более;

— передвигать вагоны навстречу другим движущимся вагонам;

— передвигать вручную груженые вагоны;

— выкатывать вагоны за предельные столбики;

— передвигать вагоны, если между ними есть люди;

— подталкивать вагоны другими вагонами;

— останавливать движущиеся вагоны, подкладывая под колеса поленья и камни;

— передвигать вагоны во время погрузки;

— упираться ногой в кронштейны и сдвигать дверь усилием человека;

— снимать дверь с подвески ломом;

— браться руками за ролики дверей;

— находиться перед дверью при ее открывании.

58. Передвигать вагоны вручную разрешается только под наблюдением старшего.

Перед началом передвижения от вагона необходимо убрать погрузочно-разгрузочные сходни-мостики, очистить пути и проверить, нет ли людей впереди вагонов.

При передвижении вагонов с помощью аншпуга необходимо ставить не менее двух человек на одну ось вагона. При передвижении вагонов аншпугом люди должны становиться по их сторонам, вне рельсовой колеи. Погрузочные мостики, слеги и прочие приспособления перед передвижением снимаются.

Во время движения вагоны разрешается останавливать только с помощью ручных тормозов или железнодорожных башмаков.

Двери вагонов разрешается открывать и закрывать только за их ручки.

59. При открывании борта платформы военнослужащим следует располагаться по его концам так, чтобы при падении он не мог кого-либо из них задеть. Оставлять борт на одном запорном крюке **запрещается.**

60. Ящики на площадке, в хранилище и в вагоне должны укладываться в устойчивые штабеля. При взятии ящиков сверху штабеля руководитель работ обязан предварительно убедиться в том, что рядом лежащие ящики занимают устойчивое положение и не могут обрушиться.

При перемещении ящиков во избежание случаев повреждения рук каждый ящик должен предварительно осматриваться. Торчащие гвозди и концы железной обвязки должны быть загнуты.

61. Колесный груз должен перед погрузкой и после выгрузки устанавливаться на ровной площадке рядами.

В том случае, когда площадка имеет уклон, под колеса должны быть подложены необходимой толщины подкладки.

На железнодорожных платформах колесный груз должен быть надежно закреплен с помощью растяжек и подкладок под колеса, которые прибиваются к полу платформы.

Меры безопасности при погрузочно-разгрузочных работах

62. Содержание грузоподъемных средств, подготовка их и личного состава к проведению погрузочно-разгрузочных работ, проведение работ и контроль за безопасностью их проведения должны проводиться в строгом соответствии с требованиями действующих инструкций.

63. При выполнении погрузочно-разгрузочных работ пользоваться неисправными или с истекшими сроками освидетельство-

вания подъемно-транспортными средствами, приспособлениями и инструментом **категорически запрещается.**

64. К работам на подъемно-транспортных средствах допускаются только специально обученные и проинструктированные лица. Допуск к работам крановщиков и такелажников отдается приказом по соединению (части) при наличии удостоверения об их обучении.

65. При проведении погрузочно-разгрузочных работ **запрещается:**

— устанавливать транспортные средства на недопустимых уклонах;

— разгружать (загружать) штатные транспортные средства (ТМ, ТЗМ, ПУ), незаторможенные ручным тормозом;

— находиться под грузом и под стрелой при подъеме груза;

— подтаскивать груз стрелой и поворотом крана;

— оставлять груз в подвешенном состоянии;

— поднимать грузы, вес которых неизвестен или выше установленной для крана нормы;

— перемещать и поднимать людей на стреле и крюке крана;

— отлучаться от крана при работающем двигателе;

— использовать краны при обрыве проволок у стального каната (троса) с числом обрывов, превышающим допустимые величины;

— работать на кране с неисправными тормозами;

— производить погрузочно-разгрузочные работы во время грозы;

— отрыв примерзшего или зажатого груза;

— производить разгрузку транспортных и специальных машин при нахождении водителя в кабине;

— перемещать транспортные средства с незакрепленным грузом;

— устанавливать грузоподъемные механизмы вблизи воздушной линии электропередач.

При погрузочно-разгрузочных работах груз должен быть надежно закреплен такелажными приспособлениями и удерживаться расчалками от раскачивания.

66. Места, где производятся работы по подъему и перемещению грузов, должны быть во время работы хорошо освещены.

Если общего освещения для безопасности работы недостаточно, краны должны быть снабжены дополнительной фарой (прожектором), устанавливаемой на самом кране.

67. На стреле на видном месте должна быть надпись о предельной грузоподъемности крана, а около крановщика — таблица зависимости грузоподъемности от вылета стрелы.

Кран должен иметь хорошо слышимый сигнальный прибор.

При неисправности или отсутствии сигнального прибора работать на кране **запрещается.**

До начала работы с грузом обязательно проверяется работа крана без груза.

В начале работы груз должен быть поднят на высоту 100 мм с последующей остановкой в целях проверки надежности действия тормозов и правильности строповки.

Крановщик должен начинать работу только после сигнала стропальщика. Если сигналы стропальщика отличаются от установленных правилами, то крановщик не должен производить требуемого движения крана.

За повреждения, причиненные действиями крана вследствие подачи неправильных сигналов, несет ответственность как крановщик, так и подавший неправильный сигнал стропальщик.

Крановщик обязан выполнять сигнал «Стоп», кем бы он ни подавался.

Крановщик, поднимая и перемещая груз краном, должен следить за тем, чтобы под грузом не находились люди, и предупреждать их каждый раз сигналом.

Если люди, находящиеся на пути движения груза, не обращают внимания на сигнал, крановщик обязан немедленно остановить кран.

При наматывании троса (каната) на барабан надо следить за тем, чтобы он ложился ровно. При сматывании на барабане должно всегда оставаться не менее двух витков троса (каната).

Кран при подъеме грузов необходимо ставить на поддерживающие опоры, руководствуясь инструкцией по эксплуатации. Базовое шасси при работе крана должно быть заторможено.

При движении крана с грузом не допускается резкое торможение, так как оно может вызвать опрокидывание крана и несчастные случаи. Передвижение с грузом разрешается только в соответствии с указаниями инструкции по эксплуатации.

При перерывах в работе стрела крана должна быть поставлена в походное положение, а подъемный крюк должен быть подтянут.

Во время укладки или разборки штабелей в зоне работы крана **запрещается** производить переноску (перевозку) грузов и перегрузочные работы.

68. Груз на захватной вилке автопогрузчика должен размещаться таким образом, чтобы возникающий опрокидывающий момент был минимальным, причем груз должен быть прижат к вертикальной части захватной вилки.

Запрещаются при работе автопогрузчика:

— отрыв примерзшего или зажатого груза;

— подъем груза при отсутствии под ним просвета, необходимого для свободного прохода вилки;

— укладка груза краном непосредственно на захватное устройство автопогрузчика;

— укладка груза выше защитного устройства, предохраняющего рабочее место водителя от попадания груза на него через раму автомашины.

При работе захватной вилкой груз должен распределяться

равномерно на обе лапы и может выходить вперед за пределы вилки не свыше $^1/_3$ длины лап.

При штабелировании груз должен укладываться на подкладки, обеспечивающие свободный выход вилки из-под груза.

69. При погрузке в автомашины необходимо размещать и закреплять ящики так, чтобы во время движения они не передвигались по полу кузова. Для этого между отдельными ящиками должны вставляться деревянные прокладки и распорки.

Меры безопасности при закреплении грузов стропами

70. Стропальщик должен помнить, что его невнимательность во время работы может привести к аварии, несчастным случаям, порче груза и оборудования.

Он обязан согласовать порядок своей работы с крановщиком и подавать ему установленные сигналы.

Перед началом работы стропальщик должен проверить исправность подвязочных цепей, канатов и крюков. Если будут обнаружены какие-либо неисправности, он обязан изъять неисправные цепи, канаты или другие подвязочные средства и сообщить об этом руководителю работ.

Сращивать канат не разрешается.

При работе на открытом воздухе во время дождя, а также в сыром помещении применяют только осмоленные канаты.

Веревки, тросы и цепи, применяемые при погрузочно-разгрузочных работах, должны подвергаться испытаниям каждый раз перед их применением.

Во избежание пореза рук железной обшивкой ящиков, торчащими гвоздями, а также лопнувшей проволокой троса стропальщик должен работать только в рукавицах.

Не допускается подвешивание грузов, вес которых превышает указанную в бирках троса (каната) грузоподъемность.

При двойных (двурогих) крюках груз надлежит подвешивать равномерно за оба крюка.

Канаты и цепи накладывают на поднимаемый груз равномерно, без узлов и перекручиваний; неправильно положенные цепи или стропы могут оборваться.

Для предохранения канатов (цепей) от перетирания под острые края поднимаемого груза подкладывают прокладки.

Обвязочные цепи (канаты) должны быть такой длины, чтобы при натяжении цепи (каната) крюк крана располагался от поднимаемого груза на расстоянии не менее 250 мм.

Если груз, подлежащий подъему, имеет свободно уложенные части, то стропальщик должен удалить их или закрепить так, чтобы во время подъема и перемещения грузов они не могли упасть.

Прежде чем дать сигнал крановщику, стропальщик должен убедиться в том, что никто не мешает подъему груза и никому не грозит опасность.

Лицам, не имеющим прямого отношения к производимой работе, **запрещается** находиться в зоне перемещения груза.

Во всех случаях, когда движение крана с грузом или без него опасно для здоровья или жизни людей, крановщику подается сигнал «Стоп», по этому сигналу он обязан немедленно остановить кран.

Запрещается удерживать руками стропы, скользящие при подъеме по поверхности груза, останавливать качающийся груз и направлять руками при опускании на место укладки.

Направлять груз шестами или крюками должны солдаты, находящиеся вне кузова машины.

Стропальщику **запрещается** уравновешивать груз весом собственного тела или поддерживать перевешивающую часть груза. В подобных случаях груз должен быть опущен и правильно закреплен стропами.

Стропальщик обязан следить за тем, чтобы груз опускался на заранее подготовленное место.

Площадка, предназначенная для укладки груза, должна быть выровнена так, чтобы груз не мог свалиться на бок.

При погрузке на транспортные средства грузы необходимо укладывать прочно, распределять равномерно и не выходить за установленные габариты транспортных средств.

При опускании под груз предварительно ставят подкладки, чтобы стропы не защемлялись грузом.

Нельзя вытаскивать стропы из-под уложенного груза силой крана. Стропы снимают с крюка только после того, как груз устойчиво поставлен на указанное место.

Меры безопасности при работе с погрузочно-разгрузочным инвентарем и средствами малой механизации

71. Перед началом работы следует убедиться в исправности брусьев и слег и в соответствии их грузоподъемности весу поднимаемых грузов.

Слеги и брусья необходимо устанавливать параллельно и на одном уровне.

Для предохранения слег или брусьев от сползания при перемещении груза их металлические захваты должны прочно зацепляться за пол платформы.

Людям при подъеме или опускании груза находиться между слегами или брусьями **запрещается.**

72. Для проезда тележек и прохода солдат из вагона или в вагон используются деревянные мостки, ширина которых должна быть не менее 1 м, а толщина — не менее 50 мм. Для облегчения въезда тележек концы деревянных мостков следует стесать и покрыть листовым железом.

При установке мостка лапки его пропускают за дверной рельс, что обеспечивает неподвижность мостка.

Во время дождя, снега и гололедицы мостки посыпают песком или золой.

73. Перед началом работы тележки-медведки проверяют состояние грузовой платформы, козырька колес и наличие всех крепежных деталей.

На ручках тележки-медведки не должно быть трещин, выбоин и т. д.

В узких проходах хранилищ или около уложенных штабелей **запрещается** работать без предохранительных скоб на ручках тележек-медведок.

На видимом месте тележки-медведки должна быть сделана надпись о максимальной ее грузоподъемности.

74. Опоры рольгангов устанавливают прочно и без перекосов. Наклон дорожек определяется в зависимости от веса перемещаемого груза и расстояния его транспортирования при правильном наклоне дорожек.

Груз в направлении разгрузки должен перемещаться под действием своего веса.

Груз на дорожке необходимо располагать равномерно, не сосредоточивая его в одном месте и на одной стороне.

75. При монтаже транспортера угол наклона его устанавливается не выше предельно допустимого (для типа ТЦ от 6 до 8°). По окончании монтажа производится проверочный запуск транспортера без груза.

При работе группы транспортеров, включенных последовательно, главный рубильник должен быть установлен на видном и легкодоступном месте вблизи транспортера.

Во время работы транспортера **запрещается:**

— изменять направление движения транспортера (переключать фазы) до полной остановки его;

— перегружать транспортер сверх его грузоподъемности;

— изменять высоту опоры транспортера;

— производить какой-либо ремонт транспортера;

— продолжать работу при обнаружении неисправности.

После работы транспортер необходимо обесточить.

76. Перед началом работы штабелеукладчика необходимо проверять состояние троса, тормоза и храповика с собачкой.

Перед работой штабелеукладчика и при подъеме груза следует:

— опустить регулировочные винты опор штабелеукладчика настолько, чтобы они плотно соприкасались с полом (грунтом);

— собачку храповика накинуть на храповик;

— поднимать и опускать груз плавно, без рывков;

— следить при подъеме груза за правильной укладкой троса на барабан.

Прежде чем опустить рукоятку подъемного механизма штабелеукладчика при поднятом грузе, необходимо убедиться, надежно ли тормоза и собачка храповика удерживают груз; осте-

регаться ударов ручкой подъемного механизма при самопроизвольном опускании груза.

При работе со штабелеукладчиком **запрещается:**

— передвигать штабелеукладчик с поднятым грузом;

— находиться перед подъемной платформой или сбоку от нее;

— оставлять при подъеме груза на барабане менее двух витков троса.

Меры безопасности при погрузке и выгрузке грузов

77. При работах, связанных с большим физическим напряжением или неудобством, обязательно применять средства механизации или приспособления.

Вытаскивать каток из-под груза можно только при полном освобождении катка от груза. При вытаскивании катка из-под груза брать каток в обхват **запрещается.**

Перед переноской грузов следует убедиться в надежности установленных для погрузки и выгрузки приспособлений.

78. Путь, по которому движутся люди с грузом, должен быть ровным, без выбоин и нескользким. В зимнее время он должен быть очищен от снега и льда и посыпан песком. На мостках **запрещаются** встречное движение людей и обгон одного человека другим.

79. Жидкие грузы в баллонах, бутылях, жестянках следует переносить на руках. Переносить их на плечах **запрещается.**

Бутыли с агрессивными жидкостями переносятся в корзинах тщательно упакованными.

Перед переноской бутылей проверяется состояние корзины. В случае ненадежности дна корзина переносится на специальных носилках, имеющих гнезда под бутыли, или на брезентовом полотне, подхватывающем дно корзины.

Брать бутыль за горловину или переносить ее на спине **запрещается.** Переносить бутыли с агрессивными жидкостями необходимо в резиновых перчатках, фартуке и сапогах.

При укладке имущества в хранилищах бутыли и банки с химическими веществами, опасными для людей, устанавливают на полках не выше челевеческого роста. Острые предметы и детали укладывают так, чтобы работающие не поранили рук при снятии их с полок.

80. При работах с баллонами со сжатыми газами необходимо выполнять следующие требования:

— транспортирование баллонов производить на автомобилях и специальных тележках, конструкция которых должна предохранять перевозимые баллоны от тряски и ударов (тележки и кузов автомобиля должны иметь обитые войлоком гнезда по размеру баллонов); транспортирование баллонов разрешается только в горизонтальном положении (лежа);

— не производить транспортирование, погрузку и разгрузку баллонов с помощью механических подъемно-транспортных сооружений (подъемных кранов, талей, блоков);

— вентили баллонов со сжатым газом снабжать металлическими колпачками;

— при погрузке баллонов в кузов автомобиля более чем в один ряд обязательно применять прокладки, предохраняющие баллоны от соприкосновения друг с другом;

— при перевозке баллонов в летнее (жаркое) время укрывать их брезентом или другими материалами, предохраняющими от лучей солнца.

81. При погрузке и разгрузке автомобилей и прицепов колеса железнодорожной платформы должны быть заторможены или хорошо закреплены. Движение автомобилей и прицепов производится только по сигналу руководителя работы.

Во время буксировки находиться между автомобилями или прицепом и тягачом **запрещается.**

Меры безопасности при работах на погрузочно-разгрузочных площадках

82. Скапливать груз на площадке **запрещается.** В случае получения большого количества груза временно можно уложить его в штабеля высотой, обеспечивающей их устойчивость и исправность груза.

Ямы и выбоины, образовавшиеся на площадке от гусениц машин при погрузке и выгрузке, следует немедленно выровнять.

На погрузочно-разгрузочных площадках должны находиться носилки и аптечка с медикаментами для оказания первой помощи при ушибах, порезах, ожогах кислотами, щелочами, огнем а также бинты и жгуты для остановки кровотечений.

Меры безопасности при работе с лестницей

83. При пользовании переносной лестницей необходимо проверить ее исправность, наличие верхних захватывающих крюков и нижних упоров (металлических для деревянного пола и резиновых подошв для бетонного), препятствующих скольжению ее по полу.

Запрещается пользоваться вместо стремянок двумя связанными под углом лестницами, удлинять их, подвязывая одну к другой, работать на ступени, отстоящей менее чем на 0,8 м от верхнего конца лестницы.

При работе на лестнице в месте, где происходит движение грузов и людей, у ее основания должен находиться другой человек, который обязан следить за тем, чтобы люди и транспорт не задели за нее.

При подъеме и спуске по лестнице держать в руках тяжелые и громоздкие предметы **запрещается.** Для подъема или спуска

тяжелых предметов следует использовать подъемные механизмы или обращаться за помощью к другому человеку.

По окончании работы с лестницы необходимо снять инструмент и другие предметы.

При работах на верхних полках стеллажей и при подаче тяжелых предметов вниз следить за тем, чтобы человек, принимающий детали, стоял в стороне, так чтобы случайно падающая деталь не нанесла ему травму.

Меры безопасности при обработке деревянных элементов антисептиками

84. Вещества, применяемые для защиты древесины от биологических разрушений, ядовиты, вследствие чего опасны для жизни людей и животных, поэтому при перевозке и хранении их, а также при работах с ними надлежит выполнять требования мер безопасности.

85. Приготовление и применение антисептических растворов должны производить лица, ознакомленные с правилами обращения с антисептиками и их свойствами. Люди, производящие пропитку древесины и приготовление антисептических растворов, должны проходить предварительный и в последущем периодические медицинские осмотры.

К работе с антисептиками нельзя допускать лиц с повреждениями кожи (трещины, ожоги, раздражения).

При разгрузке материалов, вскрытии тары, производстве работ по приготовлению антисептических составов рабочие должны быть обеспечены соответствующей спецодеждой: комбинезонами, кирзовыми сапогами, резиновыми перчатками и фартуками, защитными очками, респираторами или противогазами (респираторы можно заменять ватно-марлевыми повязками, защищающими рот и нос).

Открытые части тела — руки и лицо — после работы надлежит тщательно мыть теплой водой с мылом. Курение на месте производства работ не разрешается.

Места производства работ по химической обработке древесины должны быть обеспечены умывальниками, мылом, полотенцами, кружками и т. п.

86. Перевозка антисептических материалов допускается только в плотной исправной таре. Автомашины и другие средства транспорта после перевозки антисептических материалов должны быть тщательно очищены и обмыты.

Перевозка химикатов вместе с пищевыми продуктами **запрещается.**

87. Хранение антисептических материалов на складах и доставка их к месту пропитки должны производиться в той же таре, в которой они прибыли на место.

88. Рассыпанные материалы должны быть осторожно собраны с помощью лопат и веников в плотный ящик с крышкой; эти материалы необходимо использовать в первую очередь.

89. Закрытые помещения, в которых производятся приготовление антисептических растворов, а также пропитка или поверхностная обработка древесины антисептиками, должны быть оборудованы приточно-вытяжной системой искусственной вентиляции. Заготовленные растворы и составы должны храниться в соответствующих емкостях.

90. При работе с антисептиками, изготовленными на основе нефтепродуктов типа дизельных топлив и сольвентнафта, необходимо соблюдать меры предосторожности, предусмотренные для легковоспламеняющихся материалов.

91. В помещениях, в которых производят приготовление и пропитку антисептиками на основе органических растворителей, не разрешается производить работы с открытым огнем, а также **категорически запрещается курить.**

92. Места приготовления и хранения антисептиков в органических растворителях, а также места производства пропитки должны быть обеспечены противопожарными средствами (запасом песка, огнетушителями, водой).

Использованный обтирочный материал (тряпки, концы, ветошь, мешковину) следует собирать в железный ящик с крышкой и по окончании работ смены выносить в специально отведенное место и сжигать.

Тара с растворителями постоянно должна быть плотно закрыта крышкой. Порожнюю тару надлежит хранить на специальных площадках, расположенных от склада, производственных и жилых зданий на расстоянии не менее 20 м.

Запрещается при осмотре тары (бочек и тому подобных изделий) освещать внутреннюю поверхность спичками и другими источниками открытого огня во избежание взрыва.

93. Спуск смывных вод и способы обезвреживания их должны быть согласованы с органами санитарного надзора. Загрязнение водоемов и канализации антисептиками не допускается.

При производстве работ с маслянистыми жидкостями спецодежду следует оберегать от пропитки маслянистыми антисептиками и стирать не реже одного раза в неделю.

Меры по оказанию первой помощи при поражении компонентами ракетного топлива

Компоненты ракетного топлива являются ядовитыми веществами. Они вызывают поражение организма при попадании через дыхательные пути, кожный покров и пищеварительный тракт.

Степень воздействия компонентов ракетного топлива зависит от их токсичности, концентрации и продолжительности воздействия на организм.

Симптомы отравления и мероприятия по оказанию первой помощи при поражении компонентами ракетного топлива приведены в таблице.

Симптомы отравления и мероприятия по оказанию первой помощи при поражении	Жидкости на основе азотной кислоты	Топливо ТГ-02	Топливо ТМ-185
Симптомы отравления	Пары вызывают жжение в горле и удушье. При попадании на кожу образуются трудно заживающие химические ожоги, а в глазах резь, слезотечение и последующее разрушение тканей. Скрытый период действия 4—8 ч	При вдыхании вызывает головную боль, головокружение, в тяжелых случаях потерю сознания. При поражении кожи болезненные явления отсутствуют. При попадании в глаза вызывает раздражение слизистых оболочек и их воспаление. Поражение имеет скрытый период действия	По ядовитости приравнивается к бензинам и керосинам с повышенным содержанием ароматических углеводородов
Мероприятия при поражении парами	Выйти из зараженной зоны. Питье и полоскание полости рта раствором питьевой соды (1/2 чайной ложки на один стакан воды), покой, тепло, кислород. Искусственное дыхание противопоказано	Выйти из зараженной зоны. Полоскание полости рта 0,5% раствором соляной кислоты, покой, тепло	Выйти из зараженной зоны. Полоскание полости рта водой, покой и тепло
Мероприятия при поражении компонентами ракетного топлива	Смывание окислителя большим количеством воды. Промывка пораженного места 2% раствором соды. Наложение повязки с вазелиновым маслом	Промывание пораженного места водой, затем 2% раствором соляной кислоты	Промывание пораженного места водой с мылом
Мероприятия при поражении глаз	Обильное промывание водой	Обильное промывание водой, затем 0,5% раствором борной кислоты	Обильное промывание водой, затем 0,5% раствором борной кислоты

„УТВЕРЖДАЮ"
Командир войсковой части_____

(воинское звание, подпись)

„_____"_____19__г.

Секретно
(по заполнении)

ПРИЛОЖЕНИЕ 2
(к ст. 29)

МЕРОПРИЯТИЯ ПО ПОДДЕРЖАНИЮ ВООРУЖЕНИЯ, РАКЕТ И БОЕПРИПАСОВ В ПОСТОЯННОЙ БОЕГОТОВНОСТИ, ПОДЛЕЖАЩИЕ ВКЛЮЧЕНИЮ В ПЛАН БОЕВОЙ И ПОЛИТИЧЕСКОЙ ПОДГОТОВКИ СОЕДИНЕНИЯ (ЧАСТИ)

Мероприятие	В каком подразделении	Кто проводит	Зимний период обучения					Летний период обучения						
			декабрь	январь	февраль	март	апрель	май	июнь	июль	август	сентябрь	октябрь	ноябрь
Осмотр вооружения	Во всех подразделениях и складах	Командир части, начальник службы РАВ, командиры подразделений	В соответствии с требованиями Устава внутренней службы Вооруженных Сил СССР											
Парково-хозяйственный день	Во всех подразделениях	Командиры подразделений и личный состав подразделений и ремонтных органов	По планам командиров частей											
Техническое обслуживание № 1	То же	Командиры подразделений и личный состав подразделений и ремонтных органов	По плану в соответствии с требованиями эксплуатационной документации											
Техническое обслуживание № 2	»	Ремонтные органы с привлечением личного состава подразделений	По плану в соответствии с требованиями эксплуатационной документации											
Сезонное обслуживание	»	Командиры подразделений, начальник службы РАВ, личный состав подразделений			Два раза в год							Два раза в год		
Регламентные работы с ракетами и ПТУРС	В подразделениях и складах соединения (части)	Командиры и весь личный состав подразделений	В соответствии с требованиями эксплуатационной документации											

Продолжение

Мероприятие	В каком подразделении	Кто проводит	Зимний период обучения					Летний период обучения						
			декабрь	январь	февраль	март	апрель	май	июнь	июль	август	сентябрь	октябрь	ноябрь
Ремонт танкового вооружения с демонтажем танковых орудий	В ремонтных подразделениях	Командиры подразделений и личный состав ремонтных органов	В соответствии с эксплуатационной документацией и указаниями Центрального довольствующего органа вооружения, ракет и боеприпасов											
Технический осмотр боеприпасов	На артиллерийском складе	Начальник службы РАВ с привлечением личного состава подразделений												
Ремонт боеприпасов	На артиллерийском складе	Начальник службы РАВ с привлечением личного состава подразделений												
Обязательные поверки средств измерения и грозозащиты, техническое освидетельствование сосудов, работающих под давлением, грузоподъемных машин и другого оборудования, подлежащего контролю органами Энерго- и Котлонадзора	Во всех подразделениях	Командиры подразделений, начальник службы РАВ, лица, ответственные за надзор, контрольно-поверочные органы	В соответствии с требованиями эксплуатационной документации и действующих приказов											
Подготовка офицеров														
Занятия по тактико-тыловой, технической и специальной подготовке	В группе начальника службы РАВ	Начальник службы РАВ соединения												

Продолжение

Мероприятие	В каком подразделении	Кто проводит	Зимний период обучения					Летний период обучения						
			декабрь	январь	февраль	март	апрель	май	июнь	июль	август	сентябрь	октябрь	ноябрь
Сборы														
Заведующих складами, кладовщиков, писарей службы РАВ	В масштабе соединения (части)	Начальник службы РАВ соединения												
Полевые занятия и тренировки														
Выход ремонтных подразделений в поле	В ремонтных подразделениях	Начальник службы РАВ												
Тренировки команд лаборатористов по приведению боеприпасов в окончательно снаряженный вид	В масштабе соединения (части)	Командиры подразделений	Тренировки лаборатористов — не менее двух раз в год											

Примечания: 1. В графе «Мероприятия» номерные технические обслуживания вооружения, регламентные работы с ракетами и ПТУРС и осмотры боеприпасов должны быть раскрыты до отдельной части (для соединения) и до отдельного подразделения (для части).

2. В графах «... период обучения» указываются образцы вооружения, индексы ракет и боеприпасов, количество изделий и календарный срок проведения работ с ними, например,

Индекс изделия

9К11—4 Количество изделий

1—2

Числа месяца

Примеры заполнения плана мероприятий указаны в следующей таблице.

Мероприятие	В каком подразделении	Кто проводит	Зимний период обучения					Летний период обучения						
			декабрь	январь	февраль	март	апрель	май	июнь	июль	август	сентябрь	октябрь	ноябрь
Техническое обслуживание № 1	1 мсб	Командир подразделения, личный состав подразделения	БМП/9 6—8 9К11/4 1	БМП/9 3—4 9К11/4 10	БМП/10 21—23 9К11/4 8	И т. д. И т. д.								

„УТВЕРЖДАЮ"
Командир войсковой части_____

_____
(воинское звание, подпись)

„_____"_____19__г.

Секретно
(по заполнении)

ПРИЛОЖЕНИЕ 3
(к ст. 32)

ПЛАН ЭКСПЛУАТАЦИИ ВООРУЖЕНИЯ, РАКЕТ И БОЕПРИПАСОВ _____
(соединение, часть)

НА 19_____ —19_____ УЧЕБНЫЙ ГОД

Наименование и индекс образца вооружения	Номер образца вооружения или количество (для стрелкового оружия)	Год изготовления или капитального ремонта	Единица измерения работы вооружения	Продолжительность работы и израсходованный ресурс с начала эксплуатации	Запас ресурсов до очередного			Ресурсы, отпускаемые на планируемый период	Планируемый расход ресурсов и проведение технического обслуживания и ремонта по месяцам											
					ТО-1	ТО-2	капитального ремонта		декабрь	январь	февраль	март	апрель	май	июнь	июль	август	сентябрь	октябрь	ноябрь

Примечания: 1. В числителе записываются планируемый расход ресурсов и сроки проведения технического обслуживания и ремонта, а в знаменателе — израсходованные ресурсы и дата проведения технического обслуживания и ремонта.

2. Продолжительность работы определяется в километрах, часах, циклах, выстрелах (пусках), а сроки проведения технического обслуживания — календарным временем.

3. Если образец вооружения состоит из нескольких сборочных единиц, имеющих ресурс, отличный от ресурса образца в целом, то в плане указывается расход ресурса для образца в целом и для каждой сборочной единицы.

4. План подписывается начальниками штаба и службы РАВ и согласовывается с начальниками автотракторной и бронетанковой служб (заместителем по технической части).

Секретно
(по заполнении)

ПРИЛОЖЕНИЕ 4
(к ст. 32)

ФОРМЫ РАБОЧИХ ДОКУМЕНТОВ, РАЗРАБАТЫВАЕМЫХ В ДОПОЛНЕНИЕ К ПЛАНУ ЭКСПЛУАТАЦИИ ВООРУЖЕНИЯ, РАКЕТ И БОЕПРИПАСОВ

а) Техническое обслуживание и ремонт ракетно-артиллерийского вооружения _____ (соединение, часть) на 19____г.

Наименование вооружения	Всего подлежит обслуживанию и ремонту		Планируется к ремонту и техническому обслуживанию в ремонтных органах соединения (части)			Производственная мощность ремонтных органов соединения (части)			Недостает фонда рабочего времени ремонтных органов соединения (части) для выполнения плана, чел.-час.	Привлекается личный состав из подразделений для выполнения плана			Количество вооружения, подлежащего сдаче в ремонтный орган округа (соединения)
	вид технического обслуживания и ремонта	количество	количество	норма времени на единицу, чел.-час.	потребное время на ремонт (ТО) всего количества	количество мастеров	годовой фонд рабочего времени одного мастера, чел.-час.	годовой фонд рабочего времени на всех мастеров, чел.-час.		наименование подразделений	количество	на какой срок	

Зам. командира соединения (части) по вооружению _____ (подпись)

Начальник службы РАВ соединения (части) _____ (подпись)

Примечание. При планировании и расчетах фонда рабочего времени по техническому обслуживанию и ремонту вооружения производительность привлекаемого личного состава из подразделений принимать за 50% от производительности мастера.

б) технический осмотр боеприпасов и регламентные работы с ПТУРС _____ на 19__г.
(соединение, часть)

№ учетной карточки	№ хранилища	Наименование и производственные данные боеприпасов (партия, год изготовления, завод и база)	Категория	Количество в партии, шт.	Количество, подлежащее осмотру (регламентным работам), шт.	Срок осмотра (регламентных работ)	Ответственный за проведение работ	Потребное количество личного состава	Подразделение, выделяющее личный состав	Когда и где боеприпасы подвергались ремонту (месяц, год, войсковая часть)	Защитные покрытия, способ герметизации	Условия хранения (навес, хранилище, его тип, с какого времени хранятся)	Дефекты боеприпасов и укупорки, выявленные при осмотре	% боеприпасов с дефектами (из числа осмотренных)	Подпись лица, ответственного за проведение работ	Заключение о проведении работ	Примечание

Зам. командира соединения (части) по вооружению _____
(подпись)

Начальник службы РАВ соединения (части) _____
(подпись)

в) Ремонт боеприпасов _____ **на 19**__**г.**
(соединение, часть)

Наименование боеприпасов и их производственные данные	Количество боеприпасов, подлежащих ремонту, шт.	Дефекты боеприпасов, подлежащие устранению	Место и часть проведения ремонта	Время, необходимое для проведения ремонта	Всего требуется на ремонт, чел.-час.	Потребное количество личного состава	От кого выделяется личный состав	Ответственный за ремонт	Количество боеприпасов, подлежащих отправке в ремонт в окружные ремонтные органы	Примечание

Зам. командира соединения (части) по вооружению _____
(подпись)

Начальник службы РАВ соединения (части) _____
(подпись)

г) план-график регламентных работ с ракетами, комплектующими элементами и ЗИП _____
(соединение, часть)

на 19__г.

Наименование работ	Индекс изделия, партия, заводской номер	Дата изготовления	Режим содержания (степень готовности)	Срок истечения технической пригодности	Дата предыдущего технического обслуживания	Дата первичной заправки	Кто выполняет работы	Необходимое время в рабочих днях	Срок проведения работ (дата)												Заключение об исправности изделия
									январь	февраль	март	апрель	май	июнь	июль	август	сентябрь	октябрь	ноябрь	декабрь	

Зам. командира соединения (части) по вооружению _____
(подпись)

Начальник службы РАВ соединения (части) _____
(подпись)

д) график проверки средств измерений, энергетических установок, защитных средств и объектов, подлежащих контролю органами Котлонадзора _____ **на 19__г.**
(соединение, часть)

Наименование изделия	Наименование работы	Необходимое время в рабочих днях	Кто проводит (представляет)	Сроки проведения работ и количество изделий							
				декабрь	январь	февраль	март	апрель	май	июнь	и т. д.

Зам. командира соединения (части) по вооружению _____
(подпись)

Начальник службы РАВ соединения (части) _____
(подпись)

«УТВЕРЖДАЮ»

Командир войсковой части _____

(воинское звание, подпись)

«____»_____19__г.

Секретно

(по заполнении)

ПРИЛОЖЕНИЕ 5

(к ст. 33)

ПЕРСПЕКТИВНЫЙ ПЛАН ЭКСПЛУАТАЦИИ И РЕМОНТА ВООРУЖЕНИЯ _____ **на 19__—19__гг.**

(соединения, части)

Индекс и номер образца вооружения	Год изготовления	Единица измерения работы вооружения	Ресурс, отпускаемый на год	Отработано с начала эксплуатации на 1.12.19__г.	Запас ресурса до капитального ремонта	Планируемый расход ресурса и время выхода агрегата в ремонт (ТО) по годам эксплуатации									Примечание
						19__г.	19__г.	19__г.	19__г.	19__г.	19__г.	19__г.	19__г.	19__г.	

Зам. командира соединения (части) по вооружению _____

(подпись)

Начальник службы РАВ соединения (части) _____

(подпись)

Стандарт 297×210 мм

ПРИЛОЖЕНИЕ 6
(к ст. 38)

ЖУРНАЛ УЧЕТА ИНСТРУКТАЖА ЛИЧНОГО СОСТАВА ПО МЕРАМ БЕЗОПАСНОСТИ

Начат „_____“_____ 19__г.

Окончен „_____“_____ 19__г.

№ по пор.	Фамилия, имя, отчество	Воинское звание, должность инструктируемого	Наименование документа (инструкции), по которому проведен инструктаж	Фамилия и должность проводившего инструктаж	Дата инструктажа	Расписка проводившего инструктаж	Расписка получившего инструктаж

ПРИЛОЖЕНИЕ 7
(к ст. 39, 207, 208 и 219)

ФОРМЫ УДОСТОВЕРЕНИЙ НА ПРАВО ПРОИЗВОДСТВА РАБОТ С ОБЪЕКТАМИ ЭНЕРГО- И КОТЛОНАДЗОРА

ФОРМА УДОСТОВЕРЕНИЯ, ВЫДАВАЕМОГО ЛИЦАМ, СДАВШИМ ЭКЗАМЕН НА ПРАВО ОБСЛУЖИВАНИЯ ГРУЗОПОДЪЕМНЫХ МАШИН И ОБЪЕКТОВ КОТЛОНАДЗОРА

Место для фотокарточки

Место печати

Удостоверение №____

Выдано тов. _____
(фамилия, имя, отчество)

в том, что он с „_____" _____ 19__ г. по „_____" _____ 19__ г.

обучался(ась) на профессионально-технических курсах в _____
(наименование

_____
и номер учебного заведения, города, области, края, республики)

по специальности _____
(с указанием типа машин или объектов,

_____
к обслуживанию которых допускается лицо, прошедшее обучение)

_____

Решением квалификационной комиссии тов. _____

присвоена квалификация _____
(специальность, разряд, класс)

Основание:

Протокол квалификационной комиссии №_____ от _____ „_____" 19__ г.

Председатель квалификационной комиссии _____
(подпись)

Инспектор Котлонадзора _____

В удостоверении должны быть предусмотрены 2—3 страницы с текстом следующего содержания:

Тов. _____ подвергнут периодической проверке знаний в объеме производственной инструкции.

Протокол №_____ от „_____" _____ 19__ г.

Председатель экзаменационной комиссии _____
(подпись)

ФОРМА УДОСТОВЕРЕНИЯ, ВЫДАВАЕМОГО ЛИЦАМ, ОТВЕТСТВЕННЫМ ЗА ИСПРАВНОЕ СОСТОЯНИЕ И БЕЗОПАСНОЕ ДЕЙСТВИЕ СОСУДОВ И ГРУЗОПОДЪЕМНЫХ МАШИН И ОТВЕТСТВЕННЫХ ЗА БЕЗОПАСНОЕ ПРОИЗВОДСТВО РАБОТ ПО ПЕРЕМЕЩЕНИЮ ГРУЗОВ КРАНАМИ

_____

(наименование министерства, ведомства)

_____

УДОСТОВЕРЕНИЕ О ПРОВЕРКЕ ЗНАНИЙ ПО ТЕХНИКЕ БЕЗОПАСНОСТИ

_____

(наименование организации, предприятия, учреждения)

Удостоверение №____

выдано тов. _____,
(фамилия, имя, отчество)

должность _____,

место работы _____,

в том, что им сдан экзамен на звание _____

_____
(указать правила безопасности)

Основание:

Протокол №_____ от „_____" _____ 19___г.

Председатель экзаменационной комиссии _____
(подпись)

Член комиссии _____
(подпись)

Место печати

Сведения о повторных экзаменах:

Должность _____

Место работы _____

Экзамен сдан на звание _____
(указать правила безопасности)

Основание:

Протокол №_____ от „_____" _____ 19___г.

Председатель экзаменационой комиссии _____
(подпись)

Член комиссии _____
(подпись)

Место печати

ФОРМА УДОСТОВЕРЕНИЯ, ВЫДАВАЕМОГО ЛИЦАМ, СДАВШИМ ЭКЗАМЕН НА ПРАВО ОБСЛУЖИВАНИЯ ВОЕННЫХ ЭЛЕКТРОУСТАНОВОК

(лицевая сторона)

Пятиконечная звезда с серпом и молотом

Удостоверение о проверке знаний правил техники электробезопасности при эксплуатации военных электроустановок

(Формат удостоверения 60×90 мм)

Страница 2-я

Войсковая часть _____

Удостоверение № _____

_____

(звание, фамилия, имя, отчество)

Должность _____

Допущен к работе (руководству работами) в электроустановках напряжением _____

в качестве _____

(указать какого состава и наименование электроустановки)

_____

Дата выдачи _____

Место печати

Командир войсковой части _____

_____

(воинское звание, подпись)

Страница 3-я

Результаты проверки знаний:

1. Правил технической эксплуатации

Дата	Причина проверки	№ записи в журнале	Оценка	Дата следующей проверки	Подпись председателя комиссии

Страница 4-я

2. Правил техники электробезопасности

Дата	Причина проверки	Оценка	Квалификационная группа	Дата следующей проверки	Подпись председателя комиссии

Страница 5-я

Свидетельство на право проведения специальных работ

Дата	Допущен к выполнению работ	Подпись председателя комиссии

Страница 6-я

Памятка.

Лица, нарушившие правила или инструкции подвергаются внеочередной проверке.

Без печати, отметок о результатах проверки, подписей председателя квалификационной комиссии и командира воинской части, а также при истечении срока очередной проверки удостоверение недействительно.

При исполнении служебных обязанностей удостоверение должно быть на руках.

ПРИЛОЖЕНИЕ 8
(к ст. 43)

„УТВЕРЖДАЮ"
Командир войсковой части _____
_____
(воинское звание, подпись)
„_____"_____19__г.

АКТ №_____

приема _____,
(наименование материальных средств)
прибывших в адрес _____
(наименование воинской части, склада)
по _____
(по железной дороге, водным или автомобильным транспортом)
Комиссия в составе: председателя _____
(должность, воинское звание,
_____,
фамилия и инициалы)
членов _____
(должность, воинское звание, фамилия и инициалы каждого)
в присутствии представителя _____
(от какой организации, должность, фамилия и инициалы,
_____
на основании какого документа)
„_____"_____19__г. произвела осмотр и прием материальных средств,
прибывших _____
(наименование станции, пристани, склада, базы, поставщика,
_____
промышленного предприятия, ремонтного предприятия)
по наряду №_____ от „_____"_____19__г., выданного _____
_____
(наименование организации, выдавшей наряд)
Железнодорожные накладные №_____
Вагоны №_____, транспорт _____

1. При наружном осмотре оказалось:

а) Техническое состояние вагонов, контейнеров, судов и т. п _____
_____
(какие обнаружены неисправности)

б) Состояние пломб _____
(кем наложены, № пломб, состояние)

в) Значится по документам: мест_____, масса_____

г) Фактически оказалось: мест_____, масса_____

д) Недостает: мест_____, масса_____

е) Излишествует: мест_____, масса_____

ж) Номера мест, в которых обнаружена недостача _____

з) Состояние тары и упаковки _____
(какие обнаружены недостатки)

II. При вскрытии тары и фактической приемке оказалось:

№ по пор.	Номенклатурные номера	Наименование материальных средств	Единица учета	Значится по документам				Фактически оказалось				Недостает	Излишествует	Примечание
1	2	3	4	5	6	7	8	9	10	11	12	13	14	15

III. При проверке качественного состояния установлено:

IV. Разные отметки

V. Акт составлен в _____ экземплярах, из которых

(кому направлены соответствующие экземпляры акта)

VI. Приложения к акту

(перечисляются все приложения)

Председатель комиссии

Члены комиссии

Представитель

Фактически поступившие

(наименование материальных средств)

принял на ответственное хранение

(должность, воинское звание, фамилия и подпись)

«____» _____ 19__ г.

ПРИЛОЖЕНИЕ 9

(к ст. 54)

ОТКРЫТЫЙ ЛИСТ № _____

на автомобиль (прицеп, тягач) № _____,

выдан войсковой части _____, водителю _____
(воинское звание, фамилия)

на перевозку боеприпасов.

№ по пор.	Наименование боеприпасов	Отправлено		Масса, кг	Сдано		Масса, кг	Отметка
		количество			количество			
		шт.	ящиков		шт.	ящиков		

Отправитель _____
(должность, воинское звание, фамилия)

Место печати

Груз получил по штучному просчету _____

_____
(воинское звание и фамилия водителя)

Указанный в открытом листе груз получил (при недостаче указать, в чем она выражается) _____

_____

_____

Получатель _____
(должность, воинское звание, фамилия)

ПРИЛОЖЕНИЕ 10

(к ст. 54)

УКЛАДОЧНАЯ ВЕДОМОСТЬ №_____

Боевая машина №_____

№ по пор.	Наименование боеприпасов	Категория	Количество, шт.	Производственные данные	Дата закладки боеприпасов

Начальник службы РАВ соединения (части) _____
(воинское звание, подпись)

Командир подразделения _____
(воинское звание, подпись)

Примечание. На обороте делается отметка о времени замены (просушки) силикагеля в коробках с патронами к пулеметам.

ЖУРНАЛ УЧЕТА И ТЕХНИЧЕСКОГО ОСВИДЕТЕЛЬСТВОВАНИЯ СОСУДОВ,

Регистрационный или учетный номер	Подразделение	Наименование сосуда (тип баллона) и его заводской номер	Завод-изготовитель и дата изготовления	Емкость, л	Давление, кгс/см²		Дата регистрации или учета	Обследования состоя	
					расчетное	разрешенное			
1	2	3	4	5	6	7	8	9	10
125 (рег.)	1-я группа, ПТО	Воздухосборник № 11111	п/я . . . 5.5 1965 г.	8000	8	8	3.6 1965 г.	3.6 1965 г.	1.12 1965 г.
1 (уч.)	1-я группа, ПТО	Сосуд компрессора № 0101	Завод Химмаш 3.1 1975 г.	100	6	6	20.2 1975 г.	20.2 1975 г.	
2 (уч.)	1-я группа, тягач МАЗ-537 00-02 КИ	Воздушный пусковой баллон № 00001	ЖЗИ 30.6 1973 г.	5	150	150	20.7 1973 г.	20.7 1973 г.	

Пояснения по ведению журнала учета и технического освидетельствования

1. Журнал заводится в общей тетради, нумеруется, прошнуровывается и скреп ности.

Форма журнала делается на развернутом листе тетради, для записи одного жения.

2. Учет сосудов и баллонов ведется по подразделениям с указанием места их надзора за их регистрационными номерами, а затем нерегистрируемые сосуды и

3. В графу 6 журнала записывается давление, установленное заводом при из ском освидетельствовании.

4. В графы 9—12 вносятся даты обследований в рабочем состоянии согласно рен в рабочем состоянии лицом по надзору не менее двух раз в год.

5. В графу 13 вносится дата проведенного внутреннего осмотра, а в гра графы 15 и 16, 17 и 18.

Если по каким-то причинам сроки проведения освидетельствования сокращают

6. При списании сосуда (баллона) по техническому состоянию записи по нему сосуд списан таким-то актом и снят с учета и надзора тогда-то.

7. В примечании указываются также все случаи отправки в капитальный ре

ПРИЛОЖЕНИЕ 11
(к ст. 69 и 195)

РАБОТАЮЩИХ ПОД ДАВЛЕНИЕМ, В ВОЙСКОВОЙ ЧАСТИ

в рабочем нии		Внутренний осмотр				Гидравлическое испытание		Примечание
		фактически	назначенный	фактически	назначенный	фактически	назначенный	
11	12	13	14	15	16	17	18	19
И т. д.		25.5 1965 г.	25.5 1967 г.	24.5 1967 г.	24.5 1969 г.	5.5 1965 г.	5.5 1973 г.	Разрыв при гидроиспытании обечайки. Сосуд списан актом №—— от———. Снят с учета и надзора 20.5 1973 г.
		24.5 1969 г.	24.5 1971 г.	24.5 1971 г.	24.5 1973 г.	5.5 1973 г.	—	
		20.2 1975 г.	20.2 1977 г.			3.1 1975 г.	3.1 1983 г.	
		30.6 1973 г.	30.6 1978 г.			30.6 1973 г.	30.6 1978 г.	

сосудов, работающих под давлением

ляется печатью, журнал должен храниться наравне с документами строгой отчет-

сосуда (баллона) отводится 10—12 строк, как показано на примере формы прило-

установки. Вначале записываются сосуды, зарегистрированные в инспекции Котло-
баллоны за порядковыми номерами записи в журнале.
готовлении сосуда (баллона), а в графу 7 — разрешенное при последнем техниче-

сроков проверки по графику (приложение 4). Каждый сосуд должен быть осмот-

фу 14 — назначенного при освидетельствовании. Таким же образом заполняются

ся, то в примечании об этом делается мотивированная запись.
в журнале подчеркиваются красным карандашом, в примечании записывается, что

монт, постановки и снятия на длительную консервацию и т. д.

ЖУРНАЛ УЧЕТА И ТЕХНИЧЕСКОГО ОСВИДЕТЕЛЬСТВОВАНИЯ ПРИСПОСОБЛЕНИЙ

Регистрационный или учетный номер	Подразделение	Наименование грузоподъемной машины, съемного грузозахватного приспособления и заводской номер	Завод-изготовитель и дата изготовления	Грузоподъемность, кг		Дата регистрации или учета
				расчетная	разрешенная	
1	2	3	4	5	6	7
243п (рег.)	1-я группа, 2-й взвод	Автокран 9Т31М № 93555	Завод автокранов 15.7 1972 г.	7000	7000	10.8 1972 г.
1	1-я группа, 2-й взвод	Траверса 8Т22 №———	Завод автокранов 15.7 1972 г.	7000	7000	5.8 1972 г.
2	1-я группа, 3-й взвод	Паук четырехветвевой общего назначения	Войсковая часть——— (силами части) 20.6 1975 г.	7000	7000	25.6 1975 г.

Пояснения по ведению журнала учета и технического освидетельствования

1. Журнал заводится в общей тетради, нумеруется, прошнуровывается и отчетности.

Форма журнала делается на развернутом листе тетради, для записи одной приложения.

2. Учет грузоподъемных машин и съемных грузозахватных приспособлений зарегистрированные в инспекции Котлонадзора, а затем — неподлежащие регист

После каждой грузоподъемной машины записываются все съемные грузозах принадлежностью. Другие съемные приспособления вносятся в конце.

3. В графу 5 вносится грузоподъемность, установленная на заводе при изго вании.

4. В графы 8—11 вносятся частичные освидетельствования, которые должны

5. В графы 12—15 вносятся полные освидетельствования.

6. При списании грузоподъемной машины и съемного грузозахватного приспо лается отметка об акте списания и о том, что они сняты с учета и надзора. Взамен или машина за тем же номером.

7. В примечании указываются также все случаи отправки в капитальный ре и т. д.

ПРИЛОЖЕНИЕ 12
(к ст. 69 и 211)

ГРУЗОПОДЪЕМНЫХ МАШИН И СЪЕМНЫХ ГРУЗОЗАХВАТНЫХ В ВОЙСКОВОЙ ЧАСТИ ——

Частичные освидетельствования (осмотры)				Полные освидетельствования				Примечание
				фактически	назначено	фактически	назначено	
8	9	10	11	12	13	14	15	16
15.8 1972 г. 3.8 1975 г.	3.1 1974 г.	10.7 1974 г.	15.1 1975 г.	15.7 1972 г. 15.7 1974 г.	15.7 1973 г. 15.7 1976 г.	15.7 1973 г.	15.7 1974 г.	
5.8 1972 г.	И т. д.			15.7 1974 г.	15.7 1976 г.			
25.6 1975 г.	20.12 1975 г.	И т. д.		20.6 1975 г.	—			

грузоподъемных машин и съемных грузозахватных приспособлений

скрепляется печатью, журнал должен храниться наравне с документами строгой

грузоподъемной машины отводится 10—12 строк, как показано на примере формы

ведется по подразделениям. Вначале в журнал вносятся грузоподъемные машины,

рации.

ватные приспособления, используемые при ее работе или являющиеся ее штатной

товлении, а в графу 6 — разрешенная при последнем техническом освидетельство-

проводиться лицом по надзору не реже двух раз в год.

собления запись о них подчеркивается красным карандашом, а в примечании де-

списанной машины или приспособления могут быть учтены другое приспособление

монт и прибытие из него, постановки на длительное хранение и снятие с него

ПРИЛОЖЕНИЕ 13
(к ст. 71)

КАРТОЧКА УЧЕТА НЕДОСТАТКОВ В СОСТОЯНИИ ОБРАЗЦА ~~РАКЕТНО-АРТИЛЛЕРИЙСКОГО~~ ВООРУЖЕНИЯ

Изделие _____ № _____
(индекс)

Командир (начальник) расчета, ~~экипажа~~ _____

Дата проверки состояния ~~изделия~~ (выявления неисправности)	Характер неисправности (~~недостатка в сбережении~~)	Должность, воинское звание и подпись проверяющего	Отметка об устранении	
			дата	командир подразделения

Примечание. Карточка хранится в течение одного года.

Стандарт 297×210 мм

Секретно

(по заполнении)

„УТВЕРЖДАЮ"

Командир войсковой части———

———

(воинское звание, подпись)

„———"———19—г.

ПРИЛОЖЕНИЕ 14

(к ст. 81, 103 и 258)

АКТ ТЕХНИЧЕСКОГО СОСТОЯНИЯ ОБРАЗЦА ВООРУЖЕНИЯ

„———"———19—г.

———

(наименование воинской части)

Комиссия в составе ———

на основании ———

произвела осмотр ———

(наименование вооружения)

№———, шасси №———, двигатель №——— для определения его технического состояния.

При ознакомлении с документацией и осмотре вооружения комиссия установила:

1. С начала эксплуатации (или после последнего капитального ремонта)

(нужное подчеркнуть)

вооружением пройдено ———километров, отработано (произведено)

———часов, ——— циклов, ——— пусков (выстрелов).

2. В течение ———

(указывается гарантийный срок)

было ——— рекламаций после наработки, пробега, выстрелов, пусков,

(количество) (нужное подчеркнуть)

3. При наружном осмотре выявлено ———

4. При испытании (проверке) установлено ———

5. Укомплектованность вооружения ———

(указать, чем недоукомплектовано)

6. Заключение комиссии:

вооружение относится к ——— категории, требует ———

(текущего или капитального

———

ремонта или списания)

допускается к дальнейшей эксплуатации на——— часов, ——— циклов,———

пусков, ——— выстрелов, ——— километров пробега.

Вооружение подлежит отправке для ремонта в ———

(указать, где оно

———

может быть отремонтировано)

Акт составлен в ——— экземплярах.

Председатель комиссии ———

(подпись)

Члены комиссии: ———

(подписи)

Стандарт 297×210 мм

„УТВЕРЖДАЮ"

Командир войсковой части _____

_____

(фамилия, подпись)

„____" _____ 19__ г.

Сскретно

(по заполнении)

ПРИЛОЖЕНИЕ 15

(к ст. 94)

АКТ-РЕКЛАМАЦИЯ №_____

1. Комиссия в составе председателя _____
(фамилия, условное наименование

_____,
воинской части, предприятия, военного округа)

членов _____,
(фамилии и инициалы)

с одной стороны, и представителя завода (ремонтного предприятия) ,

с другой стороны, „____" _____ 19__ г. составила настоящий акт.

2. Изделие №_____, изготовленное заводом (отремонтированное ремонтным предприятием) _____ „____" _____ 19__ г.

3. Агрегат _____№_____, изготовленный заводом (отремонтированный ремонтным предприятием) _____ „____" _____ 19__ г.

4. Отказавший блок (узел)_____, изготовленный заводом (отремонтированный ремонтным предприятием) _____ „____" _____ 19__ г.

5. Агрегат (блок) отработал _____ часов (циклов).

6. Время обнаружения дефекта, поломки или аварии _____ год, _____ месяц, _____ число.

7. Извещение о вызове представителя завода-поставщика (ремонтного предприятия) выслано „____" _____ 19__ г. №_____

8. Описание обнаруженного дефекта, поломки или аварии и обстоятельства, при которых они произошли _____

_____

9. Причина дефекта, поломки или аварии, по чьей вине возникла неисправность _____

10. Изделие (агрегат, блок, деталь) подлежит восстановлению средствами части, средствами завода, отправке на завод (нужное подчеркнуть).

11. В изделии следует заменить или отремонтировать следующие агрегаты, блоки, узлы или детали: _____

_____

12. Формуляр велся _____
(дать замечания по ведению формуляра

_____
и выполнению инструкции по эксплуатации)

13. Причины, вызвавшие составление одностороннего акта-рекламации:

_____

_____

14. Отметка о восстановлении изделия _____

_____

Председатель комиссии _____
(подпись)

Члены комиссии: _____
(подписи)

Ответственный представитель завода-поставщика (ремонтного предприятия)

„_____" _____ 19__ г. _____
(должность, фамилия, инициалы)

Место печати

„_____" _____ 19__ г.

Стандарт 297×210 мм

„УТВЕРЖДАЮ"
Командир войсковой части———
———
(фамилия, подпись)
„———"———19—г.

Секретно
(по заполнении

ПРИЛОЖЕНИЕ 16
(к ст. 98)

АКТ О ВОССТАНОВЛЕНИИ

1. Часть (соединение) ———
2. Индекс изделия ———
3. Завод-изготовитель (ремонтное предприятие) ———
4. Номер изделия (заводской) ———
5. Номер дефектного агрегата ———
6. Агрегат отработал ——— часов
7. Время обнаружения поломки или аварии ———
8. Описание предъявленного дефекта, поломки или аварии———
9. Выполнены следующие работы:———
———
———
10. Изделие (агрегат) восстановлено средствами (завод, войсковая часть)
———
11. Работа принята ———

Изделие (агрегат) считать восстановленным и годным к ———
———

Представитель воинской части———
(подпись, фамилия и инициалы)
Представитель завода (ремонтного предприятия) ———
(подпись, фамилия и инициалы)

Дата составления акта „———"———19—г.

Акт составлен в ——— экземплярах №———

„УТВЕРЖДАЮ"

Командир войсковой части _____

_____
(воинское звание, подпись)

„_____"_____ 19__г.

Место печати

ПРИЛОЖЕНИЕ 17
(к ст. 106)

АКТ РАССЛЕДОВАНИЯ ПРОИСШЕСТВИЯ НА ОБЪЕКТЕ КОТЛОНАДЗОРА СОСТАВЛЕН

_____
(кем, когда)

1. Наименование и адрес воинской части, где произошли авария, несчастный случай.
2. Наименование и краткая характеристика объекта.
3. Регистрационный номер объекта.
4. Завод-изготовитель.
5. Заводской номер и год изготовления.
6. Сроки последнего и назначенного освидетельствования.

Расследованием установлено:

1. Происшествие произошло в _____ ч „_____"_____19__ г.
2. Обстоятельства, предшествующие происшествию (указать состояние объекта и отметить все ненормальности его до аварии).
3. Последствия происшествия (изложить существо происшествия и его последствия, в необходимых случаях должно быть пояснено эскизами, фото, расчетами и данными лабораторных исследований).
4. Данные о пострадавших: фамилия, имя, отчество, звание, должность, возраст, исход несчастного случая.
5. Квалификация обслуживающего персонала (указать, когда и кем выдано удостоверение на право обслуживания объекта, когда проводился инструктаж по технике безопасности и были ли взыскания по работе).
6. Причины происшествия.
7. Кто виновен в происшествии.
8. Мероприятия, предложенные в результате расследования.

Подписи лиц, проводивших расследование:

„УТВЕРЖДАЮ"
Командир войсковой части _____

_____
(фамилия, подпись)
„____"_____19__г.

Секретно
(по заполнении)

ПРИЛОЖЕНИЕ 18
(к ст. 117)

АКТ ПРОВЕДЕНИЯ ДОРАБОТОК ВООРУЖЕНИЯ

„____"_____19__ г. войсковая часть _____

составлен представителем войсковой части _____
(воинское звание, фамилия, имя, отчество)

и руководителем бригады организации п/я (войсковой части) _____

в составе _____

За период с „____"_____ 19__г. по „____"_____ 19__г.

произведены работы на вооружении _____
(перечислить наименования и номера вооружения)

_____

на _____ единицах.

На указанном вооружении выполнены все работы по бюллетеням №_____

Работы производились за счет _____
(организация п/я, в/ч)

Какие детали и какой организацией использованы при выполнении работ:

_____

Состояние вооружения после доработок _____

Начальник службы РАВ войсковой части _____
(подпись)

„____"_____19__г.

Руководитель бригады организации п/я (войсковой части) _____
(подпись)

„____"_____19__ г.

ЛИСТ РЕГИСТРАЦИИ ИЗМЕНЕНИЙ

Изменение	Номера листов (страниц)				Всего листов (страниц) в документе	№ документа	Входящий номер сопроводительного документа и дата	Подпись	Дата
	измеиен-ных	заме-иенных	новых	изъя-тых					
1	2, 25, 27, 90	3, 30	125а, 125б	103	148	Бюлле-тень АБВГ 185БЭ	0791 от 12.1 1971 г.	Орлов	22.1 1971 г.

Секретно
(по заполнении)

ПРИЛОЖЕНИЕ 20
(к ст. 125)

КНИГА УЧЕТА ДОРАБОТОК ВООРУЖЕНИЯ И ИЗМЕНЕНИЙ ЭКСПЛУАТАЦИОННОЙ ДОКУМЕНТАЦИИ

№ по пор.	Дата поступления и наименование документа	Наименование вооружения	Содержание доработки вооружения или изменения эксплуатационной документации	Срок исполнения	Подразделение и номер образца, подлежащего доработке	Отметка о выполнении работ	Примечание

ПРИЛОЖЕНИЕ 21
(к ст. 154)

ТРЕБОВАНИЯ К МЕСТАМ ХРАНЕНИЯ

Требования к хранилищам

1. Хранилища должны соответствовать виду и габаритным размерам вооружения, ракет и боеприпасов, обеспечивать поддержание условий хранения, заданных для данного типа хранилищ, удобство размещения и наблюдения за вооружением, ракетами и боеприпасами, работ по поддержанию их в исправном состоянии и быстроту приема и выдачи вооружения, ракет и боеприпасов.

2. Ворота (двери) хранилищ должны открываться наружу или быть раздвижными и по конструкциям и габаритам обеспечивать возможность использования средств механизации.

Количество ворот зависит от вида вооружения, ракет и боеприпасов, емкости хранилищ, от требований пожарной безопасности и обеспечения вывоза по тревоге вооружения, ракет, боеприпасов и транспортных средств, загруженных боеприпасами, в установленные сроки.

Кроме наружных ворот, рекомендуется иметь вторые (внутренние решетчатые) ворота (или люки в нижней части наружных ворот).

3. Для удобства выкатывания и вкатывания колесного вооружения (вноса и выноса ящичного груза) перед воротами хранилищ должны быть устроены съезды (аппарели).

4. Полы хранилищ должны иметь поверхность, стойкую к образованию крошки, песка, пыли, быть удобными для уборки и приподнятыми над уровнем земли не менее чем на 30 см. Неровности, выбоины, трещины и другие повреждения полов должны своевременно устраняться.

Прочность пола, а также допустимая и фактическая нагрузки на 1 м^2 пола каждого хранилища с деревянным полом ежегодно должны проверяться комиссией, назначенной командиром части.

В состав комиссии должен входить представитель КЭЧ округа (гарнизона). Комиссия составляет акт, в котором указывает допустимые предельную и фактическую нагрузки на 1 м^2 пола.

Акт утверждается командиром части.

5. Пути подъезда к хранилищам оборудуются так, чтобы были обеспечены беспрепятственный подъезд и выезд тягачей с вооружением, ракетами и боеприпасами.

6. Пороги наружных ворот хранилищ для предохранения от затекания поверхностных вод должны быть выше уровня отмостков и иметь защитные легкосъемные козырьки от проникновения грызунов.

7. На окнах и дверях (воротах) хранилищ должны быть надежные запоры, а с внутренней стороны окон, вентиляционных люков и колодцев должны быть металлические решетки.

Окна должны быть застеклены; стекла окон в зависимости от требуемых условий хранения должны быть окрашены в белый цвет или иметь шторы (ставни) для защиты вооружения, ракет и боеприпасов от солнечной радиации.

8. Все двери (ворота) хранилищ должны опечатываться мастичными печатями. Применять сургуч не разрешается.

Колодки под мастичную печать должны удовлетворять следующим требованиям:

— диаметр окружности в колодке не должен превышать более чем на 4 мм диаметра печати;

— глубина отверстия под мастичную печать в колодке должна быть не более 5 мм;

— при заполнении отверстия мастикой последняя не должна выступать над поверхностью колодки.

9. В хранилищах должна быть предусмотрена естественная или искусственная вентиляция. Необходимость вентиляции и ее схема должны определяться в зависимости от характера вооружения, ракет и боеприпасов, размещенных на хранение, емкости и планировки хранилищ, а также от режима хранения.

10. Проветривание хранилищ должно производиться в соответствии с Памяткой по проветриванию хранилищ с боеприпасами.

Для проветривания хранилищ открываются ворота (двери), форточки, вентиляционные трубы, люки или включается вентиляция.

11. Для хранения боеприпасов наиболее целесообразно использовать полуподземные или подземные хранилища арочного типа. Полуподземные и подземные хранилища, не имеющие устройств для сквозного проветривания, должны быть оборудованы искусственной вентиляцией, снабженной запорными устройствами.

Хранилища для транспортных средств с боеприпасами должны быть разделены противопожарными стенами в 1,5 кирпича на секции по 10 транспортных единиц каждая.

12. Отопление хранилищ должно быть, как правило, водное и осуществляться от центральной котельной.

В отдельных случаях по согласованию с пожарной инспекцией допускается печное отопление.

В отапливаемых хранилищах должна поддерживаться температура в пределах от 5 до 40° С и относительная влажность воздуха не более 70%.

Допускается кратковременное повышение относительной влажности воздуха до 80%.

Суточный перепад температуры не должен превышать 5° С.

13. В хранилищах разрешается применять электрическое освещение при условии соблюдения мер пожарной безопасности и

требований, соответствующих электротехническим нормам. В хранилищах с боеприпасами допускается только низковольтное электрическое освещение напряжением не более 24 В с питанием от аккумуляторных батарей или через понижающий трансформатор от сети освещения периметра. Понижающий трансформатор устанавливается в охранной зоне периметра, а рубильник его включения — в караульном помещении.

Рубильники (выключатели) должны располагаться с наружной стороны хранилища у входной двери в металлических шкафах, которые должны закрываться на замки и опечатываться.

Рубильники (выключатели) по окончании работ должны быть выключены, а хранилища обесточены.

14. Снаружи, вдоль стен хранилищ, необходимо делать асфальтовые (бетонные) отмостки с уклоном или желоба для стока воды.

15. Хранилища для смазочных материалов, лаков, красок и химикатов должны быть сухими и находиться на расстоянии не менее 20 м от соседних зданий; разрешается использовать сухие полуподвальные и подвальные помещения, имеющие перекрытия из несгораемых материалов.

16. Хранилища для аккумуляторов должны располагаться на расстоянии не менее 20 м от хранилищ с вооружением, ракетами и боеприпасами.

17. Хранилища оборудуются грозозащитными устройствами. Правила эксплуатации грозозащитных устройств изложены в приложении 23.

Все электроустановки в хранилищах подлежат заземлению. Заземление выполняется согласно требованиям Правил устройства электроустановок. Заземляющие устройства подвергаются ежегодной проверке на целость заземляющих цепей. Один раз в пять лет проверяется сопротивление петли фаза — нуль наиболее удаленного потребителя.

Сопротивление петли фаза — нуль должно обеспечить ток короткого замыкания, превышающий в три раза величину тока плавкой вставки ближайшего предохранителя (автоматического выключателя). Результаты проверки заносятся в сводный журнал заземляющих устройств и грозозащиты.

Требования к хранилищам по обеспечению сохранности стрелкового оружия

18. В целях обеспечения сохранности оружия хранилища по своей конструкции должны удовлетворять следующим требованиям:

— иметь кирпичные (каменные, шлакобетонные, из бетонных плит) или рубленные из дерева стены.

Между стенами и крышей хранилища не должно быть промежутков для проникновения людей. Фундамент хранилищ и от-

мостки с твердым покрытием должны исключать возможность подкопа;

— быть отгороженными от других складских помещений капитальными стенами и иметь отдельные входы;

— иметь капитальные полы и фронтоны, исключающие возможность проникновения через них людей во внутрь хранилища;

— иметь прочные ворота, двери и рамы вентиляционных люков, окна с неоткрывающимися рамами, надежные запоры и замки.

Конструкция ворот должна исключать возможность снятия их с петель в закрытом положении. Концы болтов, крепящих запоры ворот и дверей, должны быть расклепаны с внутренней стороны или приварены к гайкам. Внутренние створки двухстворчатых ворот сверху и снизу должны закрываться на крючки;

— при отсутствии вентиляционных люков иметь внутренние металлические решетчатые двери (ворота) для проветривания хранилищ.

19. В проемах окон должны быть металлические решетки с ячейками не более 150×150 мм и диаметром прутка не менее 10 мм, а также металлические сетки с ячейками не более 10×10 мм и толщиной проволоки не менее 2,5 мм.

20. Прирельсовые хранилища на эстакадах должны иметь капитальный цоколь, кирпичный или деревянный, и отмостки с твердым покрытием, исключающие подкоп.

21. Хранилища со стрелковым оружием, как правило, должны располагаться на участке территории, находящейся вблизи караульного помещения или помещения дежурного по части. Хранилища должны быть оборудованы средствами сигнализации.

Требования к навесам

22. Навесы могут быть двух типов:

— навесы без обшивки стен;

— навесы с обшивкой стен с одной, двух или трех сторон.

Навесы целесообразно располагать на местности с ориентированием короткой или закрытой стороны в направлении преобладающих ветров.

23. Полы под навесами должны иметь уклон от середины к краям. При возвышении пола над поверхностью земли менее 0,2 м вокруг навесов должны быть устроены водоотводные канавки (кюветы). При отсутствии пола вооружение должно располагаться только на подкладках и подставках.

24. Деревянные конструкции навесов (хранилищ) должны быть обработаны огнестойким составом с наружной и внутренней сторон согласно приложению 25.

Места соприкосновения деревянных конструкций с грунтом должны быть обработаны антисептиком согласно приложению 24.

Требования к открытым площадкам

25. Открытые площадки могут быть двух типов: оборудованные и необорудованные.

Оборудованные площадки должны иметь твердое покрытие из бетона или асфальтобетона по всей территории или на участках хранения.

26. Необорудованные площадки могут иметь улучшенное покрытие в виде уплотненного слоя гравийно-песочной смеси на участке хранения и подъездах к нему.

27. При размещении открытых площадок на местности должны быть выполнены следующие требования:

— площадка должна располагаться на участке местности с незначительным общим уклоном (от 2 до 3°) естественного рельефа;

— уровень поверхности площадки должен быть выше уровня грунтовых вод не менее чем на 0,5 м. Грунт на площадке должен выдерживать давление не менее 5 кгс/см^2;

— площадка должна быть прямоугольной и по возможности ориентирована короткой стороной в направлении преобладающих ветров;

— вокруг площадки должны быть устроены водоотводные канавы (кюветы).

28. При планировке проездов должна быть предусмотрена возможность выезда техники, хранящейся с прицепами в рядах, без разворота.

29. Открытая площадка и местность вокруг нее на расстоянии не менее 10 м должны быть очищены от растительности.

30. При укрытии изделий (штабелей с ящиками) брезентом или другими материалами должны выполняться следующие требования:

— брезент должен быть хорошо натянут и не иметь провисаний, где могли бы скапливаться влага, снег, пыль, песок;

— в накрытом положении края брезента не должны касаться земли (пола, настила) и закрывать подкладки, на которых установлены изделия, чтобы не закрывать вентиляционные промежутки между землей и изделиями;

— между изделиями (верхним рядом штабеля) и брезентом должен быть промежуток для обеспечения естественной вентиляции;

— если величина брезента не позволяет укрыть изделие полностью и закрывает только верхнюю его часть, то свисающие края брезента не должны касаться изделия, они должны быть с помощью распорок разведены в стороны;

— для предохранения от воздействия ветра изделия, укрытые брезентом, должны прочно обвязываться веревками;

— после выпадения атмосферных осадков при плюсовых температурах брезент должен быть просушен, при минусовых температурах — очищен от снега и льда;

— при очистке брезента от льда перегибать и складывать его **запрещается.**

Содержание хранилищ

31. Осмотр хранилищ в целях определения потребности в работах по текущему и капитальному ремонту, а также в целях определения допустимой нагрузки на 1 м^2 пола хранилища должен производиться ежегодно комиссией, назначенной командиром воинской части. На время капитального ремонта хранилищ они должны быть освобождены от вооружения и ракет, а боеприпасы должны быть вынесены и уложены в штабеля на подкладки на удалении не менее 40 м и укрыты брезентом.

32. Текущий ремонт в загруженных хранилищах должен производиться только при выполнении следующих требований:

— ремонт хранилища должен производиться в присутствии заведующего хранилищем;

— люди должны быть ознакомлены с мерами безопасности и противопожарными мероприятиями;

— если ремонт производится в том месте, где расположено вооружение (ракеты, боеприпасы), то его следует временно перенести в другое место;

— все подготовительные работы (строжка, распиловка и т. п.) должны производиться вне хранилища;

— отходы строительных материалов и весь строительный мусор должны удаляться по мере их накопления;

— в хранилищах, где хранятся пороха и взрывчатые вещества, не разрешается проводить работы, при выполнении которых могут образоваться искры, а также применять стальной инструмент; при ремонте пола в хранилище, где ранее хранился дымный порох, пол предварительно смачивается водой.

33. При обнаружении в деревянных конструкциях хранилищ, навесов или на укупорке с имуществом разрушителей древесины (домового грибка) необходимо принимать срочные меры по локализации и полной ликвидации очагов поражения.

Укупорка, пораженная домовым грибком, должна быть антисептирована или уничтожена сжиганием, а имущество переукупорено.

34. На расстоянии 15 м от хранилищ (навесов) должен быть установлен железный ящик с крышкой, в который складываются использованная бумага, пакля, ветошь. После окончания всех работ с территории склада (парка) эти материалы убираются.

35. Вокруг каждого хранилища на расстоянии 20 м от него удаляются мох, вереск, опавшие листья и хвоя; траву вокруг хранилищ на расстоянии 2 м необходимо выпалывать, а на остальной территории скашивать.

Периодически и особенно после сильного снегопада очищаются от снега крыши, отмостки, проходы к дверям и подъездные пути к хранилищам, а также тщательно очищаются ото льда, снега и мусора водоотводные канавы и желоба, расположенные вокруг хранилищ и парков.

Запрещается оставлять в хранилищах тачки, рольганги и другие транспортные средства. Разрешается не разбирать рольганговые потоки при проведении погрузочно-разгрузочных работ в течение нескольких дней подряд и в случаях использования их для быстрой загрузки транспортных средств по тревоге, при этом рабочие проходы не должны перекрываться рольгангами.

Для хранения тачек, рольгангов и других средств малой механизации оборудуются специальные площадки (навесы, кладовые) на расстоянии 20 м от хранилищ.

ПРИЛОЖЕНИЕ 22

(к ст. 154)

МЕРЫ ПОЖАРНОЙ БЕЗОПАСНОСТИ

1. Противопожарная служба в соединениях (частях) организуется в соответствии с Уставом внутренней службы Вооруженных Сил СССР, приказом Министра обороны СССР 1976 г. № 60 и Наставлением по противопожарной охране в воинских частях, учреждениях, предприятиях и организациях Советской Армии и Военно-Морского Флота *.

2. Ответственность за общее состояние противопожарной охраны в части несет командир части. Ответственность за общее состояние пожарной безопасности в подразделениях несут командиры подразделений.

3. Приказом по части (при отсутствии штатной пожарной команды) назначаются внештатный начальник пожарной команды и внештатная пожарная команда.

4. Начальник внештатной пожарной команды разрабатывает план пожарной охраны части, который утверждается командиром части и объявляется в приказе.

В плане должны быть предусмотрены:

— расчет сил и средств, привлекаемых к тушению пожара;

— порядок использования личного состава подразделений;

— обязанности должностных лиц при возникновении пожара;

— сигналы пожарной тревоги;

— порядок вызова городской пожарной команды и ее допуска на техническую территорию части;

— порядок эвакуации вооружения.

5. Кроме плана разрабатываются:

— инструкция о мерах пожарной безопасности в расположении части;

— инструкция о мерах пожарной безопасности для каждого подразделения, хранилища, пункта работ.

6. План пожарной охраны части должен быть согласован с городской (гарнизонной) пожарной командой в целях организации совместных действий при возникновении пожара.

7. Для организации борьбы с лесными пожарами перед наступлением летнего периода приказом командира части создается оперативная группа по тушению лесных пожаров и предупреждению проникновения огня на территорию части. Оперативной группе придается потребная автотракторная землеройная техника и личный состав.

8. Во всех хранилищах и на пунктах работ из числа работающих назначаются пожарные расчеты.

Перед началом работы пожарный расчет инструктируется по противопожарной профилактике и действиям в случае пожара.

---

* Введено в действие приказом заместителя Министра обороны СССР по строительству и расквартированию войск 1971 г. № 172.

9. Территория части должна иметь средства пожарной сигнализации из расчета одного пожарного извещателя на каждый объект территории.

Извещатели должны устанавливаться вне хранилищ и навесов на удалении не более 150 м.

10. Личный состав сединения (части) должен знать порядок подачи сигнала тревоги, вызова городской (гарнизонной) пожарной команды и уметь обращаться с первичными средствами пожаротушения.

11. Ежедневно из состава внештатной пожарной команды назначается дневальный, в обязанности которого входит проверка объектов территории в конце рабочего дня перед их опечатыванием. Результаты проверок (осмотра) заносятся в журнал проверки противопожарного состояния помещений перед их закрытием, в котором указываются:

— дата проверки;

— время проверки (часы, минуты);

— наименование хранилища, цеха, мастерской, сооружения и т. п.;

— обнаруженные недостатки;

— отметка об устранении недостатков;

— подпись проверяющего;

— подпись лица, ответственного за мастерскую, хранилище, сооружение.

К журналу прилагается утвержденная командиром воинской части инструкция о порядке проведения осмотра мастерских, хранилищ и других опасных в пожарном отношении помещений перед их закрытием.

12. Перечень помещений и порядок осмотра объявляются приказом по части.

В случаях когда работа в помещениях заканчивается в неустановленное время, должностные лица обязаны заблаговременно сообщить об этом дежурному по парку.

13. Дневальный по территории парка, производящий осмотр помещений перед их закрытием, должен обойти все помещения и установить:

— произведена ли уборка помещений от обтирочных материалов, порожней тары и укупорки;

— не загромождены ли проходы, выходы из помещений и подступы к пожарному оборудованию и инструменту;

— снято ли напряжение в электросетях и установках рубильниками, установленными на распределительных щитах и на вводах проводов и кабелей;

— не оставлены ли имущество или предметы, хранение которых в помещениях запрещено, а также промасленная спецодежда;

— не соприкасается ли имущество с радиаторами и трубами центрального отопления и другими нагретыми поверхностями;

— не оставлены ли в топках печей (при печном отоплении) несгоревшее топливо и раскаленная зола;

— очищена ли территория, прилегающая к помещению, от горючих материалов.

Все недостатки, обнаруженные при осмотре помещений, должны быть устранены до их закрытия.

14. Основными требованиями пожарной безопасности являются:

— соблюдение правил и норм хранения ГСМ и специальных жидкостей;

— соблюдение правил и норм хранения легковоспламеняющихся и горючих жидкостей;

— соблюдение правил пожаробезопасности отопления;

— соблюдение правил содержания и размещения освещения, электрооборудования и грозозащиты;

— соблюдение правил пожаро- и взрывобезопасности при производстве работ;

— соблюдение порядка сбора, хранения и удаления промасленных концов, хранения спецодежды, уборки цеха, лаборатории, хранилища и окружающей их территории;

— содержание в исправном состоянии систем пожарной сигнализации и пожаротушения;

— поддержание в противопожарном состоянии территории парка, в том числе дорог и подъездов к зданиям, хранилищам;

— соответствие зданий по степеням огнестойкости требованиям строительных норм и правил, а также соблюдение промежутков между зданиями и сооружениями.

15. Территория парка должна постоянно содержаться в чистоте и порядке и своевременно очищаться от сухостоя, мелкой поросли, кустов, вереска, сучьев и валежника, деревья очищаются от веток на высоту 2 м. Очистка лесных участков территории производится с соблюдением агробиологических требований по уходу за лесонасаждениями. Пни следует корчевать и удалять. Вокруг каждого здания на расстоянии 20 м полностью удалять мох, вереск, опавшие иглы от хвойных деревьев и листья. Трава вокруг здания на расстоянии 2 м выпалывается. Сжигать опавшие листья, вереск, сучья и валежник на технической территории **запрещается.**

Весной и летом на территории парка трава своевременно (до ее высыхания) выкашивается и вывозится с территории.

16. Полоса местности шириной 50 м, расположенная вокруг хранилищ, закрепляется за заведующими хранилищами. Границы участков, закрепленных за командирами подразделений, устанавливаются командиром соединения (части).

17. Лица, за которыми закреплены участки территории, полностью отвечают за пожарную безопасность этих участков и поддержание на них порядка.

18. Сушить травы, хранить сено на территории парка **запрещается.**

19. Все мероприятия, связанные с вырубкой деревьев, должны быть согласованы с местными органами лесного хозяйства.

20. На территории складов, а также на расстоянии до 300 м от них **запрещается** разводить открытый огонь, пользоваться кухнями и переносными горнами.

21. В хранилищах с боеприпасами разрешается выполнять работы, связанные только с переноской и укладыванием ящиков с боеприпасами.

22. Курить внутри хранилищ, а также на территории парка **запрещается.** Для курения должно быть отведено специальное место вне технической территории парка, где устанавливается шкаф (ящик) для хранения курительных принадлежностей и бочка с водой для окурков и горелых спичек.

23. В отведенном для курения месте вывешивается табличка с надписью «Здесь разрешается курить».

24. Входить на территорию парка со спичками, зажигалками и курительными принадлежностями **запрещается.**

25. В хранилищах и чердачных помещениях хранилищ не допускать хранения горючих и легковоспламеняющихся материалов, а также порожней укупорки. Все чердаки должны быть свободны, а двери на них заперты на замок. Под лестницами не разрешается складывать какие-либо предметы или устраивать кладовые.

26. Загромождать проходы в хранилищах и проезды на территорию парка **запрещается.**

27. Смазочные материалы должны храниться всегда в таре с плотно закрытыми крышками или пробками. Пользоваться легковоспламеняющимися материалами и жидкостями при работах в помещении необходимо в специально отведенных местах, при этом стараться, чтобы они не попадали на пол, и соблюдать все меры пожарной безопасности. После работы остатки этих материалов убирать в специально оборудованное хранилище для смазочных материалов.

28. В хранилищах с электрическим освещением приборы включения и аккумуляторные батареи должны находиться с наружной стороны в железных запираемых шкафах.

29. Электрическая проводка в хранилищах должна быть исправной и строго соответствовать электротехническим правилам и нормам для складских помещений.

30. После окончания работ электропроводка освещения должна быть отсоединена от клемм аккумуляторов, рубильник включения понижающего трансформатора выключен.

31. Хранить в обособленных помещениях следующие группы материалов:

— смазки, краски, растворители и гидравлические жидкости — отдельно от других материалов;

— обтирочные материалы — отдельно от смазок и красок, химикалий и баллонов;

— химикалии (негашеная известь, карбид кальция, каустическая и кальцинированная сода, селитра, кислоты, соли) — отдельно от других материалов;

— баллоны со сжатым воздухом, азотом и кислородом — отдельно от других материалов и баллонов с водородом;

— баллоны с водородом — отдельно от баллонов с другими газами и от других материалов.

32. Все эти группы материала могут храниться под одной крышей или в одном хранилище, но должны быть отделены друг от друга перегородками, доходящими до потолка.

33. Хранить указанные материалы в одном хранилище с вооружением или с боеприпасами **категорически запрещается.**

34. На территории склада с боеприпасами и вооружением должен быть пожарный водоем. Около каждого хранилища должны быть поставлены ящики с песком и лопатами, а в летнее время, кроме того, бочки с водой (количество бочек определяется в зависимости от размеров хранилищ по согласованию с пожарной инспекцией округа (группы войск).

35. Водоемы или резервуары должны размещаться от обслуживаемых объектов на расстоянии не более 200 м при использовании автонасосов и не более 150 м в случае применения мотопомп.

36. К водоемам оборудуются подъезды, обеспечивающие подъезд пожарных автомашин в любое время года.

37. В зимнее время дороги и подъезды к хранилищам, а также подступы к противопожарным средствам должны быть постоянно расчищены.

38. На прихранилищной площадке (вблизи хранилища) должны быть размещены щит с противопожарным инвентарем, ящик с песком и бочка с водой.

На противопожарном щите должны быть размещены:

— огнетушители — 2 шт.;

— лопаты — 2 шт.;

— ломы — 2 шт.;

— топоры — 2 шт.;

— багры — 1 шт.;

— ведра — 2 шт.;

— опись инвентаря — 1 шт.

Пожарный инвентарь размещается на щитах, которые должны изготавливаться в соответствии с Наставлением по противопожарной охране в воинских частях, учреждениях, предприятиях и организациях Советской Армии и Военно-Морского Флота. Щиты изготавливаются силами войсковых частей. Размер щита 1700×1500 мм, с фасадной стороны щит обивается металлической сеткой. Щиты устанавливаются у каждого объекта на расстоянии 10—15 м от него.

39. Химические пенные огнетушители устанавливаются внутри хранилища из расчета один огнетушитель на каждые 200 м^2 площади хранилища, но не менее одного на хранилище. Кроме

того, на каждой автомашине (тягаче) в удобном для пользования месте закрепляются штатные огнетушители.

Химические огнетушители на зимний период снимаются и хранятся в специальных утепленных погребах (рис. 1).

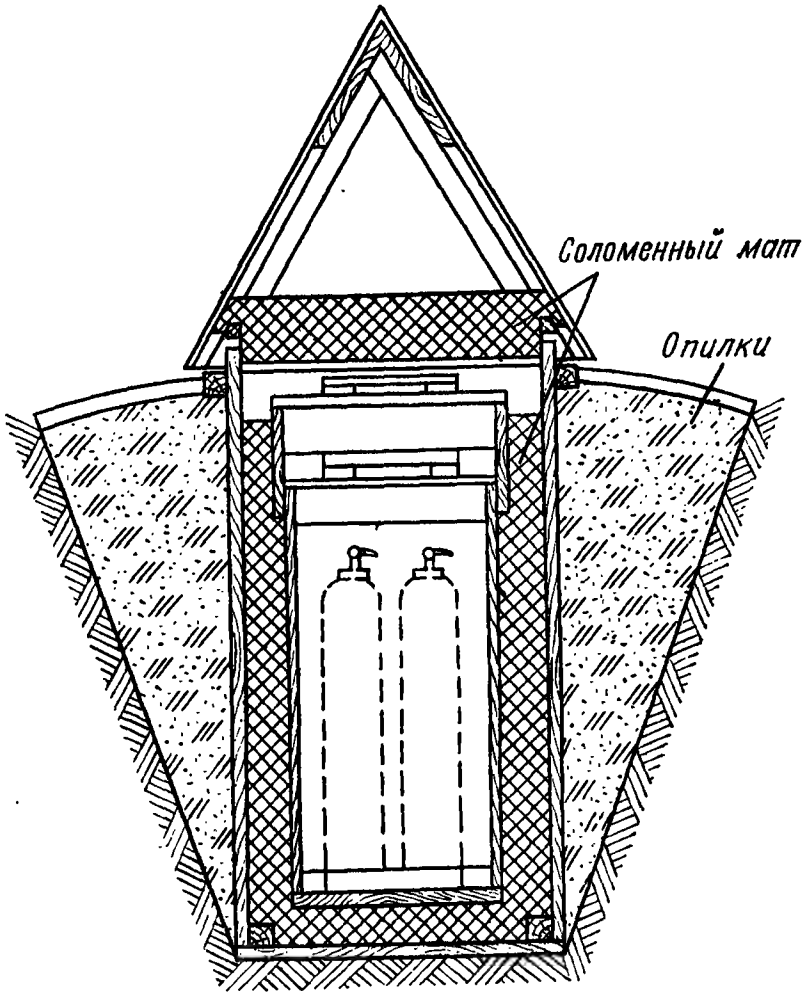

Рис. 1. Утепленный погребок для хранения огнетушителей

С наступлением минусовых температур вода из бочек выливается, они вновь заполняются с наступлением теплого времени.

Противопожарный инвентарь должен содержаться исправным, щиты опечатанными.

40. На каждое хранилище, где хранятся ракеты на ТМ (ТЗМ), необходимо иметь один буксирный трос и один жесткий буксир длиной 6—8 м, которые размещаются на наружной стене хранилища.

41. При возникновении лесных и торфяных пожаров следует провести мероприятия по отделению горящего участка от окружающего леса и организовать тушение огня.

42. Небольшой низовой пожар может быть остановлен путем захлестывания его ветвями, забрасыванием землей с помощью

лопат или созданием заградительных полос. Захлестывание производится пучком длинных ветвей лиственных пород или целыми стволами молодых деревьев. Забрасывать огонь следует таким образом, чтобы земля с лопат летела веером, покрывая по возможности большую полосу огня. Заградительные полосы создавать сплошным обнажением минерального слоя или устройством ямок на глубину штыка лопаты на расстоянии 3—8 м одна от другой с последующей забросной пространства между ямками землей, взятой из этих ямок.

43. Локализация низовых пожаров на значительных площадях с высоким растительным покровом достигается устройством заградительных полос перед фронтом пожара с одновременным захлестыванием ветвями или забрасыванием огня землей с флангов пожара. При этом заградительная полоса перед фронтом пожара создается путем сплошной минерализации почвы со снятием дерна, уборкой валежника, опавших листьев и хвои на полосе леса шириной 1—4 м.

44. Основным способом борьбы с верховыми пожарами является устройство разрывов на пути движения верхового пожара путем прорубания просек. При устройстве просек рекомендуется:

— вырубку леса начинать на таком расстоянии от фронта пожара, чтобы все работы по созданию просеки могли быть закончены до подхода огня к месту работ;

— валку деревьев производить в сторону пожара, обрубленные сучья и вершины оттаскивать в сторону огня, а стволы деревьев переносить в противоположную сторону от огня;

— ширину просеки устраивать такой, чтобы она была не меньше высоты самых высоких деревьев, стоящих на границе разрыва;

— на стороне пожара, противоположной его распространению, создается минерализованная заградительная полоса шириной не менее 4 м, которая препятствует распространению низового пожара.

За разрывной просекой в полосе шириной 0,5—1 км выставляют посты для тушения залетающих в район тыла работающих подразделений головней и возникающих очагов пожаров. В целях уменьшения объема работ, а также при быстро распространяющемся верховом пожаре в качестве элементов, включаемых в заградительную полосу, наряду с вырубкой леса можно использовать имеющиеся в лесу естественные более широкие препятствия в виде рек, озер, полян, лиственных массивов. Рекомендуется также применение взрывных работ под руководством специалистов.

45. Борьба с подземными (торфяными) пожарами ведется главным образом путем окапывания мест пожара канавами.

К устройству ограничительных канав предъявляются следующие требования:

— канава по своей глубине должна быть такой, чтобы она полностью перерезала слой горючих материалов (торфа, пере-

гноя) и доходила до минерального слоя или до уровня грунтовых вод;

— канава должна иметь ширину верхней своей части не менее 1 м.

Горение торфа продолжается длительное время. Поэтому должны производиться постоянное наблюдение за действующим очагом, оправка крутостей канавы и немедленная ликвидация всех возникающих за канавой вследствие переноса искр новых загораний покрова.

Если вблизи пожара есть водоемы, нужно применить заливку канав водой.

Хождение по горящему торфяному слою **категорически запрещено** во избежание провала людей в подгоревший слой.

Борьба с лесными и торфяными пожарами требует наличия большого количества личного состава и технических средств (автомобили, канавокопатели, бульдозеры, тракторы, пилы, лопаты). Для успешного выполнения задач по тушению лесных пожаров командирам частей необходимо заранее проинструктировать и практически подготовить подчиненный личный состав, а также содержать в готовности всю необходимую технику для борьбы с лесными пожарами.

(к ст. 154)

ПРАВИЛА ЭКСПЛУАТАЦИИ ГРОЗОЗАЩИТНЫХ УСТРОЙСТВ

1. Здания и сооружения, размещаемые на территории парка (склада), по степени грозоопасности относятся ко второй категории и должны быть защищены от прямых ударов молнии путем установки отдельно стоящих молниеотводов.

Здания и сооружения, предназначенные для ремонта боеприпасов, кроме этого, подлежат защите от статического электричества.

2. При проектировании, строительстве и эксплуатации грозозащитных устройств необходимо руководствоваться действующими Указаниями по грозозащите зданий и сооружений и защите от статического электричества объектов Министерства обороны СССР.

Ввод воздушных проводов в сооружения и здания второй категории не допускается. Ввод следует осуществлять подземным кабелем длиной не менее 50 м. Броня и оболочка кабеля должны быть заземлены. Импульсное сопротивление заземлителя в месте перехода воздушной линии в кабель и у ввода кабеля в здание должно быть не более 10 Ом.

Если вокруг здания второй категории имеются близко растущие деревья (ближе 10 м), то следует по периметру крыши здания проложить замкнутый контур из стали сечением 25 мм^2, заземляемый через каждые 30 м.

Спуски от контура к заземлителям следует располагать против стволов деревьев.

3. Эксплуатация грозозащиты осуществляется в соответствии с требованиями Указаний по грозозащите зданий и сооружений и защите от статического электричества применительно к особенностям объекта.

4. Задачей эксплуатации грозозащиты является поддержание всех грозозащитных устройств в состоянии необходимой исправности и надежности.

5. Для поддержания грозозащитных устройств в состоянии постоянной надежности необходимо производить ежегодно перед началом грозового сезона осмотр всех грозозащитных устройств объекта. Проверки грозозащитных устройств проводятся представителями КЭЧ по заявкам соединения (части).

6. Во время осмотра и проверки грозозащитных устройств необходимо:

— выявить элементы грозозащитных устройств, требующие замены или ремонта вследствие нарушения их механической прочности;

— определить степень разрушения коррозией отдельных элементов грозозащиты и принять меры по антикоррозионной защите и по усилению элементов, поврежденных коррозией;

— проверить надежность электрических соединений между токоведущими частями всех грозозащитных устройств (мест свар-

ки, болтовых и прочих соединений);

— проверить соответствие грозозащитных устройств характеру предприятия, цеха, склада (по категории) и, если имелись строительные и технологические изменения за предшествующий период, наметить мероприятия по модернизации грозозащиты и доведению ее до требований Указаний по грозозащите зданий и сооружений и защите от статического электричества;

— измерять сопротивление всех заземлителей грозозащиты не реже одного раза в год в начале сезона и, кроме того, один раз в два года в сухое время. При повышении сопротивления заземления больше чем на 20% по сравнению с расчетными значениями принять меры по доведению сопротивления заземлителей до величин, требуемых Указаниями по грозозащите зданий и сооружений и защите от статического электричества;

— проверить наличие на молниеотводах нумерации и предупредительных надписей, а на стенах защищаемых сооружений и зданий трафаретов о взаимном расположении их фундаментов и заземлителей грозозащиты.

7. Все данные по результатам произведенной проверки заносятся в журнал по форме табл. 1 и в паспорта объектов технической территории соединения (части). На основе этих данных производится незамедлительный ремонт неисправных грозозащитных устройств.

Периодическому контролю должны подвергаться;

— через каждые три года — молниеприемники и места их соединений с токоотводами путем визуального осмотра с помощью бинокля с обязательным освидетельствованием во всех тех случаях, когда наблюдение в бинокль вызывает сомнение в целости соединения между токоотводом и мол-

Таблица 1

Учет состояния стержневых молниеотводов по данным проверок

Тип молниеотвода	Дата установления молниеотвода	Дата проверки	Состояние				Измеренное сопротивление очага заземления, Ом	Обнаруженные недостатки	Примечание
			молниеприемника	токоотвода	опоры молниеотвода	приставок молниеотвода			
Деревянный на железобетонных пасынках	15.5 1968 г.	30.7 1970 г.	Хорошее	Удовлетворительное	Удовлетворительное	Хорошее	13	Завышена норма заземления на 30%	Заземлитель подлежит реконструкции

ниеприемником или в прочности крепления молниеприемника к молниеотводу или дереву;

— через каждые пять лет — заземляющие электроды, шины и места их соединений путем вскрытия по каждому из защищаемых сооружений двух-трех мест соединений заземляющих электродов и шин между собой с проверкой глубины коррозии и прочности соединительных сварных или болтовых соединений путем простукивания молотком;

— каждый год перед началом грозового сезона — устройства для регистрации разрядов молнии и сами регистраторы путем осмотра их крепления к молниеотводам; деревянные конструкции грозозащитных устройств; места крепления несущих конструкций молниеотводов к стенам и к железобетонным пасынкам.

8. Пораженные коррозией молниеприемники, токоотводы и заземляющие шины и электроды при уменьшении площади их поперечного сечения на 30% должны быть заменены новыми.

9. Необходимо следить за тем, чтобы все элементы грозозащиты были покрыты антикоррозионными красками, лаком, битумом и т. п. Заземляющие шины и электроды допускается защищать антикоррозионными покрытиями только в надземной части и под поверхностью земли на глубине не более 0,5 м.

10. Внеочередные осмотры грозозащитных устройств производить после сильных (ураганных) ветров и после гроз чрезвычайной интенсивности.

11. Внеочередные замеры сопротивлений заземлителей следует производить один раз в два года в наиболее сухое время и по данным замеров доводить сопротивления заземлителей до требуемых величин. Величины сопротивления заземлителей в зависимости от удельного сопротивления грунтов должны соответствовать величинам, приведенным в табл. 2.

Таблица 2

Предельно допустимые величины сопротивления заземлителей в зависимости от удельного сопротивления грунта

Величина импульсного сопротивления заземлителей, Ом	Предельно допустимые величины сопротивления заземлителей (Ом) в зависимости от удельного сопротивления грунта, Ом·см		
	до 10^4	10^5	более 10^5
5	5	10	15
10	10	20	30
20	20	40	60
30	30	60	90
40	40	80	120
50	50	100	150

12. Замер величины сопротивления заземляющих устройств следует производить после всех ремонтных работ как грозозащитных устройств, так и по ремонту самих сооружений.

13. Во время грозы разрешается проводить работы только по защите от вторичных проявлений молнии в неработающих цехах.

14. Измерение сопротивления заземления грозозащиты, заземлителей и удельного сопротивления грунта можно производить с помощью амперметра и вольтметра.

15. Во избежание явлений поляризации, могущих дать большую ошибку, не рекомендуется применять в качестве измерительного постоянный ток.

Для этой цели следует применять переменный ток относительно низкого напряжения. Величина переменного тока, а следовательно, и величина напряжения источника должна быть достаточной, чтобы исключить заметное влияние на результаты измерений блуждающих токов в земле.

Частота переменного тока может быть различной, но не очень высокой (от нескольких десятков до нескольких сот герц).

Переменный ток для целей измерения может быть получен от любого постороннего источника (индуктор, батарея с преобразователем, мотор-генератор), а также от сети переменного тока через разделительный трансформатор. Непосредственное использование сети переменного тока для целей измерения заземлений без специального разделительного трансформатора **категорически запрещается**. В случае применения питания от сети переменного тока через разделительный трансформатор необходимо соблюдать особую осторожность во избежание поражения электрическим током от шаговых напряжений или напряжения прикосновения. По этим соображениям величина поражения, подаваемого непосредственно на электроды в земле, должна быть по возможности малой и не больше 50—60 В.

В тех случаях, когда такая величина недостаточна для достижения необходимой точности измерения, допускается увеличение напряжения до 100—200 В при условии производства работ лицами, имеющими электротехническое образование и знающими правила электробезопасности. В частности, места входа тока в землю должны быть недоступны для людей, нахождение людей вблизи этих мест во время пропускания тока через землю должно быть исключено.

16. Способы измерения сопротивления заземления основаны на общем принципе измерения падения напряжения на испытуемом заземлителе при протекании через него известного по величине переменного тока *I*. Для этого один полюс источника присоединяют к испытуемому заземлителю *1* (рис. 2), а другой полюс — к другому заземлителю *2*, называемому вспомогательным. Вспомогательный заземлитель, обычно выполняемый из одного вертикального электрода, должен быть удален от испытуемого заземлителя на достаточное расстояние, при котором практически исключилось бы его влияние на испытуемый заземлитель.

На рис. 2 условно показано распределение потенциалов вокруг испытуемого и вспомогательного заземлителей (пунктирные линии), когда взаимное влияние полностью отсутствует. При соблюдении последнего условия напряжение U на испытуемом заземлителе, измеряемое по отношению к удаленной точке на по-

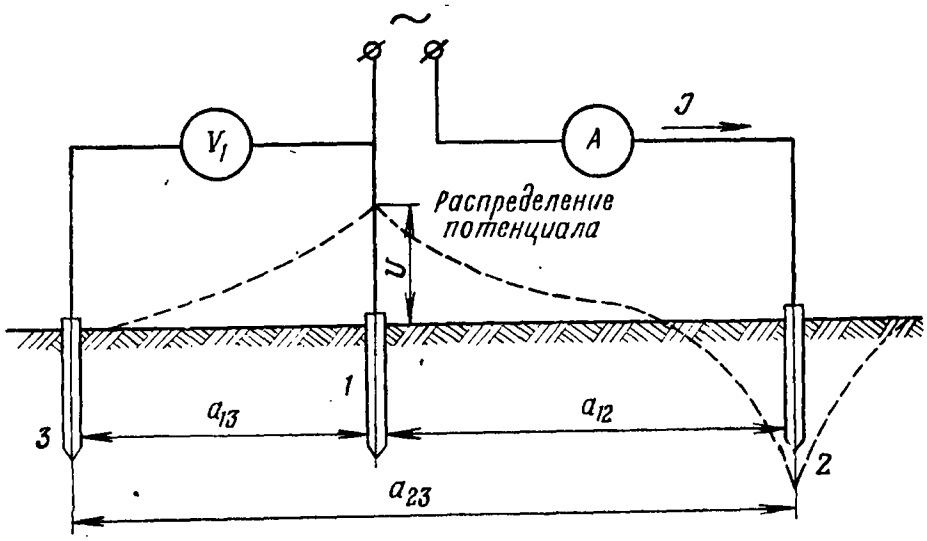

Рис. 2. Схема измерения сопротивления заземления:
1 — испытуемый заземлитель; *2* — вспомогательный заземлитель; *3* — зоид (электрод)

верхности земли с нулевым потенциалом, может численно характеризовать истинную величину сопротивления заземления испытуемого заземлителя:

$$R = \frac{U}{I}.$$

Напряжение на испытуемом заземлителе измеряется прибором, включенном между испытуемым заземлителем и электродом *3*, называемым зондом и забитым в землю на достаточном удалении от испытуемого заземлителя, где потенциал поверхности земли практически равен нулю.

ПРИЛОЖЕНИЕ 24

(к ст. 154)

ИНСТРУКЦИЯ ПО БОРЬБЕ С БИОЛОГИЧЕСКИМИ ВРЕДИТЕЛЯМИ

Общие положения

1. Одной из задач личного состава, эксплуатирующего вооружение, боеприпасы и ракеты, является предохранение их от порчи биологическими вредителями.

2. Наиболее опасными биологическими вредителями вооружения, хранящегося на складах, являются: грызуны (мыши, крысы), некоторые виды насекомых (все виды моли, термиты, жуки-точильщики, кожееды), а также дереворазрушающие грибки.

3. Борьбу с биологическими вредителями необходимо проводить постоянно по разработанному медслужбой совместно со службой РАВ соединения (части) плану. План утверждается командиром соединения (части). В плане предусматриваются как предупредительные (профилактические) мероприятия, так и меры по истреблению биологических вредителей.

4. Командиры соединений (частей) обязаны обеспечить своевременное приобретение всех средств, необходимых для борьбы с биологическими вредителями.

5. Организация работ по борьбе с биологическими вредителями возлагается на начальника службы РАВ соединения (части). В подразделениях этими работами руководят командиры подразделений.

6. Для ведения плановой борьбы с биологическими вредителями в каждой части должна быть создана и обучена нештатная команда дератизаторов в составе 3—5 человек.

Дератизаторы обязаны изучить основные приемы и методы борьбы, свойства и технику применения ядовитых препаратов, а также меры безопасности при работах с ними, сдать зачет по специальному техминимуму.

7. Все работы по борьбе с биологическими вредителями, связанные с применением ядов и других химических средств, проводятся под руководством начальника медслужбы.

8. Избранная методика и техника борьбы с вредителями не должна приводить к порче имущества.

9. Обследование территории соединений (частей), хранилищ, пунктов технического обслуживания (регламентных работ) и других зданий и сооружений должно проводиться в целях выявления зараженности их биологическими вредителями ежеквартально. Особое внимание необходимо обращать на хранилища, в которых хранятся изделия из ткани, кожи, бумаги, а также изделия, имеющие хлорвиниловую изоляцию, стеклоленту и резину.

10. План борьбы с биологическими вредителями должен содержать следующие данные:

— объем работ, выраженный как в площади земельного участка, так и в количестве и площади объектов (хранилищ, цехов, кладовых);

— потребность в рабочей силе, исчисляемой в соответствии с объемом предполагаемых работ;

— потребность в ядовитых препаратах, пищевых продуктах, приборах и аппаратах для опрыскивания и опыления, средствах механической ловли грызунов, специальной одежды и обуви, заделочных и других материалов;

— перечень очередности и календарные сроки выполнения этапа всех профилактических и истребительных мероприятий (место, сроки, исполнители);

— организация контроля и учета результатов истребительных работ.

11. В случае массового появления грызунов, вредных насекомых и заплесневения имущества приказом командира соединения (части) в целях проведения неотложных мероприятий по защите имущества назначается специальная комиссия.

12. На комиссию возлагается выполнение следующих задач:

— руководить выделенным личным составом при проведении работ и контролировать выполнение мер безопасности при обращении с ядами;

— вести учет поступления и расходования ядовитых средств;

— руководить подготовительными работами по проводимым мероприятиям (приобретением необходимых материальных средств, приготовлением дезинфекционных и дератизационных растворов, приманок);

— обеспечивать сбор и уничтожение отравленных приманок, оставшихся после уничтожения грызунов или после истечения срока эффективного действия.

Мероприятиями по уничтожению грызунов и вредных насекомых без применения ядовитых веществ руководит начальник хранилища, в котором были обнаружены вредители.

13. Для предохранения вооружения от порчи грызунами и другими биологическими вредителями необходимо систематически проводить комплекс профилактических мероприятий и мероприятий по уничтожению вредителей.

К профилактическим мероприятиям по защите хранимого вооружения от биологических вредителей относятся:

— тщательный осмотр поступающего на хранение имущества; цель осмотра — не допустить на хранение вооружение, зараженное биологическими вредителями;

— постановка заглушек, крышек, накладок и других защитных средств на отверстия, через которые биологические вредители могут проникнуть в хранящийся объект;

— установка защитных козырьков на стойки для вывешивания хранимого вооружения, а также на стойки стеллажей; уста-

новка защитных «калош» с козырьками под скаты хранимого вооружения; чтобы грызуны не могли взобраться на стеллаж или хранимый объект, расстояние от нижнего среза козырька до пола (земли) должно быть не менее 30 см, а от края стеллажных штор до пола — не менее 35 см. При наличии крыс расстояние следует увеличить в два раза;

— закрытие вентиляционных отверстий и отверстий около водопроводных и других труб, проходящих через хранилища, проволочными сетками с ячейками размером не более 3 мм; при необходимости сетки можно ставить на стеллажи или закрывать ими имущество;

— ежедневная проверка начальниками хранилищ мышеловок, ловчих ям и других средств;

— заделка всех щелей в полу, стенах, воротах и колодцах отопительной системы цементом или глиной с битым стеклом, обивка кромок дверей и ворот жестью, установка в проемах дверей порогов из жести на высоту 35—40 см;

— регулярная уборка хранилищ, своевременное удаление пустой тары и мусора;

— регулярное проветривание хранилищ;

— периодическая (весной и осенью) очистка подполов и других труднодоступных мест, являющихся очагами распространения биологических вредителей;

— размещение в хранилищах пахучих веществ, отпугивающих своим запахом биологических вредителей; из пахучих веществ целесообразно применять нафталин и деготь (их запах отпугивает биологических вредителей и в то же время не вредит имуществу);

— применение для изготовления деревянных изделий выдержанного сухого материала и окрашивание готовых изделий;

— обработка хранилищ снаружи по периметру пахучими веществами, отпугивающими биологических вредителей (к этим веществам относятся креозот, карболовая кислота и др.);

— регулярная проверка целости укупорки, состояния кожаных и войлочных прокладок, хлорвиниловых изделий;

— систематическая уборка с территории валежника, сухостоя, мусора, опавших листьев и проведение других предупредительных мероприятий, препятствующих проникновению биологических вредителей в хранилища;

— весной и осенью в связи с активизацией грызунов проводить согласно приказу по части мероприятия по уничтожению вредителей всеми возможными средствами. Указанные мероприятия проводятся централизованно в масштабе части в течение 3—5 дней.

14. Пахучие вещества применяют следующим образом: ставят на полу сосуды с дегтем или раскладывают на полках куски дегтярной смолы, нафталином пересыпают хранимое имущество, развешивают мешочки с нафталином на полках и стенах хранилища. Количество употребляемых для предохранения пахучих

веществ зависит от кубатуры помещения; при этом должно быть обеспечено достаточное насыщение воздуха в хранилище запахом этих веществ.

15. Для получения указаний и приобретения необходимых веществ в целях проведения бактериального и химического способов борьбы с грызунами надлежит обращаться в соответствующие местные дератизационные (дезинфекционные) учреждения (станции, пункты, отряды), находящиеся в ведении местных органов здравоохранения.

16. К мероприятиям по уничтожению биологических вредителей относятся различные способы борьбы с ними, описанные ниже.

Биологические вредители и борьба с ними

Грызуны

17. Особенно большой ущерб хранящемуся вооружению наносят грызуны (мыши, крысы); они грызут кожу, бумагу, дерево, брезент, резиновые и гетинаксовые изделия, перегрызают полихлорвиниловую изоляцию проводов, иногда грызут мягкие металлы.

Признаками появления грызунов служат отверстия в стенах, полах, ящиках, следы зубов на разных предметах, следы лап в пыльных местах, помет.

18. Для борьбы с грызунами применяются механический, бактериальный и химический способы.

19. Вопрос о применении того или иного способа должен решаться исходя из конкретных условий: степени зараженности территории грызунами, состояния хранилищ, цехов и других сооружений с точки зрения проникновения в них грызунов, наличия необходимых ядовитых препаратов, степени подготовки дератизаторов.

20. В хранилищах с изделиями рекомендуется применять преимущественно механические средства борьбы, в незагруженных хранилищах — механические и химические, а на территории части — химические и бактериальные.

21. Необходимо иметь в виду, что бактериальный способ борьбы требует строгого соблюдения правил личной и общественной безопасности и не всегда безопасен для людей и домашних животных. Применять его для борьбы с грызунами в части разрешается только под непосредственным руководством врача.

22. К механическим способам борьбы относятся устройство ловчих ям у наружных стен хранилища, установка в местах обитания грызунов западней, капканов, ловушек.

Принцип устройства всех ловушек одинаков: в приспособление помещается какая-нибудь приманка с таким расчетом, чтобы при прикосновении к ней приспособление автоматически захлопнулось, опрокидывало грызуна в воду или защемляло его.

23. Каждая ловушка рассчитана на поимку одного грызуна, и поэтому применение их целесообразно при незначительном распространении грызунов.

24. Следует помнить, что конструкции приспособлений для ловли и уничтожения грызунов необходимо время от времени изменять, так как грызуны быстро распознают опасный для них предмет и избегают его.

25. Ловушки и капканы ставят около нор действующей стороной к выходному отверстию или в местах, наиболее часто посещаемых грызунами.

26. В хранилищах и пунктах регламентных работ ловушки и капканы следует расставлять вдоль стен действующей стороной к дверям, воротам. Ловчие ямы устраивают по углам и периметру наружных стен вплотную к ним. Расстояние между ловчими ямами должно быть не более 15—20 м.

27. Учитывая большую «настороженность» грызунов ко всем новым предметам, рекомендуется в первые два-три дня ловушки ставить незаряженными, но с приманкой, а затем начинать вылов.

28. Приманкой могут служить белый и черный хлеб (корки), смазанные салом, растительным маслом, колбаса, рыба и т. п. Количество приманки не должно превышать для крыс 6 г, а для мышей — 3 г.

29. Количество механических орудий лова определяется следующими расчетными нормами: на каждые 1000 м^2 хранилища, пункта технического обслуживания (регламентных работ) необходимо 10 капканов.

30. Все орудия лова необходимо содержать в чистоте и систематически проверять их исправность. Металлические части, особенно спусковые механизмы, для предохранения от ржавчины необходимо смазывать вазелином или растительным маслом.

31. Работу с капканами и ловушками производить в резиновых перчатках. Выловленных грызунов сжигать или закапывать в землю на глубину не менее 0,5 м, предварительно заливая 10—20% раствором извести в специально отведенном для этой цели месте.

32. При бактериальном способе борьбы с грызунами используется приманка из муки или отрубей, пропитанных какой-либо бактериальной культурой, вызывающей среди грызунов смертоносную эпидемию. Чаще всего для борьбы с грызунами пользуются культурой Данича, бациллами мышиного тифа, бациллами Неймана и др.

33. Культура Данича применяется только осенью, зимой и весной. Использовать ее можно в течение полутора месяцев со дня изготовления. Культура должна храниться в герметично закрытых склянках в затемненном прохладном месте при температуре не ниже 0° С; открывать ее следует только в момент употребления. Эффективный срок действия приманки — одни сутки. Приманку готовят перед вечером и раскладывают в местах оби-

тания грызунов. Для приготовления приманки на 2 кг муки или отрубей расходуется 1 л свежей (прозрачной, без осадка) культуры Данича. Муку или отруби для приманки надо брать без привкуса и запаха; перед приготовлением приманки муку (отруби) необходимо пережарить, затем дать остыть и только после этого замешивать тесто на культуре Данича. Тесто раскатывают на колбаски, режут на мелкие кусочки (величиной с лесной орех), укладывают в бумажные пакетики, а затем раскладывают их в местах обитания и передвижения грызунов. На территории склада приманки раскладывают одновременно во всех местах обитания и передвижения грызунов с таким расчетом, чтобы не допустить их переселения. Вызванное культурой Данича заболевание мышей и крыс для людей и животных не опасно, но зараженные приманки при несоблюдении мер предосторожности могут попасть в пищу или корм и привести к желудочным недомоганиям.

34. Химический способ борьбы с грызунами состоит в применении приманок, пропитанных ядом. Наиболее распространенными ядохимикатами, применяющимися для борьбы с грызунами, являются: мышьяковистокислый натрий, крысид (ядовитый препарат против крыс и других грызунов), углекислый барий, фтористый натрий, негашеная известь, фосфорное тесто и т. п. Грызуны осторожны и чувствительны к отравленной приманке и неохотно поедают, поэтому сначала нужно закладывать неотравленную приманку и только потом отравленную; при этом необходимо разнообразить приманку, пропитывая ядом хлеб, овощи, зерно, кашу, тесто и т. д.

35. Количество яда, которое добавляется к пищевым продуктам, исчисляется в процентах по отношению к весу приманки. Нормы содержания некоторых ядов в пищевых приманках приведены ниже.

36. Зерна пшеницы или ржи пропитывают раствором мышьяковистокислого натрия (70—75 г на 1 л воды) в течение 1—1,5 суток. После этого приманку просушивают и раскладывают в бумажных пакетах. Приманку из хлеба (хлебная крошка или мелкие кусочки хлеба) и каши пропитывают таким же раствором мышьяковистокислого натрия в течение 2—3 мин или пересыпают порошком крысида из расчета 10 г на 1 кг хлеба (каши). Сырые овощи (морковь, свекла, картофель) обмывают, режут на мелкие кусочки и пересыпают толченым мышьяковистокислым натрием из расчета 100 г на 1 кг приманки.

37. Для приготовления баритового теста 40 г углекислого бария, 100 г сахара, 100 г муки и немного воды замешивают в тесто и приготавливают из него приманку в виде шариков.

38. Количество фтористого натрия, употребляемого для отравления приманки, не должно превышать 8% ее веса.

39. Приманки, отравленные негашеной известью, приготовляются следующим образом: на 1 весовую часть негашеной извести берется такое же количество сахара, смесь толчется в порошок,

в который затем добавляется для запаха несколько капель анисового масла.

Полученный состав расставляется в разных местах хранилища; одновременно там же должны быть расставлены и сосуды с водой. Грызуны, привлеченные запахом аниса, поедают приманку, которая вызывает у них жажду. Они начинают пить приготовленную воду, в результате чего в желудке происходит гашение извести, вызывающее острое воспаление кишечника и гибель грызунов.

40. При наличии на территории склада и в хранилищах нор необходимо применять химический бесприманочный способ уничтожения грызунов. Бесприманочный способ заключается в опылении нор парижской зеленью или мышьяковистокислым кальцием, в забивке нор паклей или ватой, пропитанными хлорпикрином.

41. Применяя ядовитые вещества, нужно соблюдать следующие меры предосторожности:

— руководство работой поручать специалисту;

— не брать яды голыми руками, все остатки их собирать; растворы приготовлять в стеклянной посуде, которую потом хорошо отмывать;

— не допускать в места травления посторонних людей и домашних животных;

— по окончании работ производить тщательную уборку мест травления, сбор и уничтожение оставшихся приманок.

42. Все ядовитые вещества должны строго учитываться и храниться по правилам, установленным для хранения ядовитых и сильнодействующих веществ.

43. Для получения указаний и приобретения необходимых веществ в целях проведения бактериального и химического способов борьбы с грызунами надлежит обращаться в соответствующие местные дератизационные (дезинфекционные) учреждения (станции, пункты, отряды), находящиеся в ведении местных органов здравоохранения.

Насекомые-вредители

44. Существенный вред хранимому имуществу могут нанести насекомые-вредители: меховая или шубная моль, платяная моль, притворяшка-вор, кожеед.

Меховая или шубная моль (меховая бабочка) имеет размах крыльев около 15 мм; передние крылья ее глиняно-желтого цвета с блеском и с двумя-тремя темными точками. Яички бабочка кладет на волоски различных мехов, где через 10—12 дней из них созревают гусеницы. Появившаяся гусеница грязно-белого цвета с коричневой головкой окружает себя чехлом, с которым и передвигается по поверхности меха, подгрызая на своем пути все волоски. Эта моль дает два поколения — осеннее и весеннее.

45. Платяная моль (ночная бабочка) — наиболее крупная из молей: размах ее крыльев около 22 мм.

Передние крылья в основании фиолетово-бурые, от середины светло-желтые с фиолетово-бурыми пятнами, головка покрыта белым пушком. Платяная моль откладывает около сотни яичек, которые прикрепляются липким веществом к шерстяной материи.

Откладывает яички моль два раза в год (весной и осенью). Из яичек появляются белые с бурой головкой гусеницы, имеющие восемь очень коротких ножек.

Вылупившаяся гусеница быстро изготовляет себе паутинный чехол, с которым передвигается по ткани, держа наружу лишь головку.

Передвигаясь с места на место, гусеница оставляет паутинный след. Гусеницы живут внутри суконной или драповой материи, а иногда и в складках ее, выедая сравнительно большие участки материи, не всегда заметные снаружи. Верхний слой материи большей частью остается нетронутым.

Червячок моли истребляет шерстяные волокна; продвигаясь, он оставляет за собой гладко выстриженную дорожку шириной в толщину своего тела. Длина этой дорожки 4 см и более. Так как из яичек, отложенных бабочкой моли, выводится много червячков, то дорожки эти направляются от центра (места откладки яичек) в разные стороны.

46. Притворяшка-вор по внешнему виду напоминает паука. Вред он наносит тем, что прогрызает мех, шерсть, кожу.

47. Кожеед — жучок темно-коричневого цвета, длиной около 7 мм. Он откладывает свои яички на внутренней стороне кожи (или бахтарме); из яичек через 10—14 дней выводятся личинки длиной 1—1,5 мм с желто-черным полосатым телом. Жучок и его личинки прогрызают кожу.

48. Для уничтожения насекомых-вредителей применяется способ дезинфекции (дезинсекции) помещений путем их опрыскивания дезинфицирующими растворами. Этими растворами следует опрыскивать из специальных гидропультов стены, потолки и полы хранилищ.

При проведении дезинфекции должны быть приняты меры по защите имущества от попадания на него дезинфицирующих растворов.

В качестве дезинфицирующих растворов могут применяться керосиновый раствор, табачный настой и жидкость доктора Малинина. Наиболее распространенным и доступным вследствие недефицитности и простоты изготовления является керосиновый раствор.

В его состав входит 150 л теплой воды, 6,5 л кипятку, 8 л керосина и 80 г зеленого мыла. Зеленое мыло растворяют в кипятке и полученный раствор сбивают в пену, в которую вливают

керосин; после этого весь раствор выливают в теплую воду и перемешивают.

49. Изделия из кожи, войлочные, шерстяные, меховые и шелковые изделия, пораженные вредителями, рекомендуется пересыпать 10% порошком дуста ДДТ или обработать препаратом дуста ДДТ.

Препарат ДДТ изготовляется в виде 25% эмульсии. Рабочий раствор из этого препарата готовится из расчета получения раствора с 2% содержанием препарата ДДТ (соответственно с 8% содержанием эмульсии).

Полученный раствор разбрызгивают из краскопульта, дезинфекционного разбрызгивателя и т. п.

Запасы приготовленного рабочего раствора и эмульсии ДДТ хранить как легковоспламеняющиеся жидкости.

Учитывая неблагоприятное действие ДДТ на организм, при работе соблюдать необходимые меры предосторожности.

50. К числу насекомых-вредителей дерева относятся: жук-точильщик (притворяшка), жук-усач (дровосек), жук-короед (лубоед) и термиты.

51. Жук-точильщик. Длина его 4—7 мм; при прикосновении к нему притворяется мертвым. Вред дереву наносят личинки жука, которые проделывают в деревянных изделиях внутренние ходы и выходы наружу в виде круглых отверстий.

52. Жук-усач (дровосек). Длина его около 7 мм; при прикосновении к нему издает скрипящий звук. Вред дереву наносят личинки, поселяющиеся в древесине; они проделывают в древесине ходы, что нарушает его прочность.

53. Жук-короед (лубоед). Длина его 4—5 мм, цвет от рыжебурого до черного. Яйца жук-короед откладывает на внутренней стороне коры. Вред дереву наносят и жук, который протачивает ходы через кору, и его личинки.

54. Термиты — разновидность белого муравья. Водятся в Прикаспии, Казахстане и в Крыму. Вред наносят тем, что протачивают древесину.

55. В случае обнаружения червоточины в начале ее распространения следует:

— тщательно очистить пораженные места и удалить с них краску;

— пропитать пораженные места скипидаром или антисептиком (креозотовым маслом, карболинеумом и т. п.), нанося эти составы кистью несколько раз и наблюдая за тем, чтобы жидкость проникала в канальцы;

— зашпатлевать отверстия и заново окрасить весь предмет;

— произвести дезинфекцию мест, к которым прилегала пораженная часть, одним из вышеупомянутых средств;

— удаленную часть заменить новой.

Если червоточина получила значительное распространение, но поразила не весь предмет, а только какую-либо часть его, то следует удалить пораженную червоточиной часть.

Если червоточина получила большое распространение и вызвала общее разрушение предмета, необходимо уничтожить весь предмет.

Повреждение дерева грибками

56. Кроме насекомых — вредителей дерева, вред дереву могут причинить некоторые виды грибков, развивающиеся за счет составных частей древесины; эти грибки вызывают гниение дерева. Различают следующие виды грибков: домовая губка (гриб), синева и плесень.

57. Домовая губка (гриб) появляется вначале в виде белого, высоко стоящего пуха, покрывающегося прозрачными каплями влаги, цвет которых постепенно становится молочным. Потом образуются так называемые шнуры (толщиной до гусиного пера) и прилегающая древесина окрашивается в ярко-желтый цвет.

Шнуры, разрастаясь веерообразно, сплетаются в плоскую круглую лепешку темно-желтого, а затем красновато-фиолетового цвета. Гриб издает резкий гнилостный запах.

Сквозной ветер, действие дневного света, а также крепкий раствор поваренной соли, раствор медного купороса, карболовая кислота уничтожает домовую губку в течение короткого времени (от нескольких часов до одних суток).

58. Синева представляет собой разновидность грибка. Она проникает в глубокие слои древесины и окрашивает ее отдельными полосами и пятнами в характерный серовато-синий цвет. Развитие ее на сыром лесоматериале происходит чрезвычайно быстро. Синева в значительной степени ослабляет прочность древесины.

59. Плесень поражает поверхность древесины, появляясь на ней в виде пушка или паутины. Размножение ее происходит очень быстро. Плесень значительно ослабляет прочность древесины.

Влажность древесины свыше 20%, сырость помещений и влажность воздуха, температура воздуха от 0 до 35° С, неподвижность воздуха в помещениях для хранения являются благоприятными условиями для размножения всякого рода грибков.

60. Способы борьбы с грибками заключаются в просушивании дерева, в результате чего оно должно содержать не более 20% влаги, и в пропитке или покрытии дезинфицирующими средствами (антисептиками) деревянных частей складских сооружений и оборудования.

61. Антисептики, рекомендуемые для защиты деревянных элементов от гниения, приведены в таблице.

62. Перед пропиткой деревянные элементы должны быть очищены от коры, луба и возможных загрязнений, а также рассортированы по породам и размерам.

Класс антисептика и его характеристика	Наименование антисептика	Наименование растворителя или разбавителя	Концентрация, %	Допустимые температуры при пропитке, °С	
				под давлением	в горяче-холодной ванне*
I					
Масляные антисептики	Масло каменноугольное	Без разбавителя	110	80	20/80
	То же	Сланцевое масло	50	80	20/80
	Масло сланцевое	Без разбавителя	100	80	20/80
II					
Антисептики, применяемые с органическими растворителями	Пентахлорфенол	Нефтепродукты типа дизельных топлив	5	20	20/60
	То же	Ароматические углеводороды (уайт-спирит и др.)	5	20	20/50
	Нафтанат меди	То же	5	20	20/50
III					
Антисептики, растворимые в воде	Пентахлорфенолят натрия	Вода	5	20	20/90
	Селькур (купрумхром)	»	4	20	20/90

* В числителе указана минимальная температура, в знаменателе — максимальная температура.

Антисептическая обработка должна производиться после полной законченной механической обработки (опиловки, сверловки, устройства врубок).

Влажность древесины перед пропиткой ее антисептиками в водных растворах и маслянистыми антисептиками должна быть не более 25%.

63. Для приготовления водных антисептических растворов вода должна применяться с малым содержанием известковых солей.

Растворы антисептиков приготовляются в баках с беспрерывным перемешиванием. Температура антисептического раствора в баке должна быть в зависимости от вида антисептика от 50 до 90°.

После получения раствора требуемой концентрации перемешивание раствора прекращается и через 30—40 мин после полного

осаждения нерастворимых примесей на дно бака-цилиндра производится спуск раствора в пропиточный цилиндр.

Концентрация раствора контролируется путем сравнения удельного веса контрольного раствора с заданной концентрацией (заранее приготовленного в лаборатории) с показателями удельного веса рабочего раствора в баке.

64. Наиболее приемлемым в войсках для пропитки древесины является метод обработки древесины из гидропульта или кистью.

Этим методом подвергается обработке древесина из гидропульта или кистью 5% раствором пентахлорфенола или оксидифенила в светлых растворителях.

65. Нижние венцы и обвязка наружных стен, не соприкасающихся с грунтом, столбы, стойки, шпалы, соприкасающиеся с грунтом, обрабатываются антисептиками класса III, II.

ПРИЛОЖЕНИЕ 25

(к ст. 154)

РЕКОМЕНДАЦИИ ПО ЗАЩИТЕ ХЛОПЧАТОБУМАЖНЫХ ТКАНЕЙ И ДЕРЕВЯННЫХ КОНСТРУКЦИЙ ОТ ВОЗГОРАНИЯ

1. Повышение огнезащитных свойств хлопчатобумажных тканей (стеллажные шторки и оконные занавески в хранилищах) производится в два этапа:

— пропитка хлопчатобумажных тканей водным раствором фосфатной кислоты и цианамида;

— термообработка пропитанной ткани.

2. Пропитка тканей осуществляется ванным способом или пульверизацией. Водный раствор фосфатной кислоты и цианамида готовится 17—20% концентрации.

Пропитываемая ткань опускается в ванну с раствором и выдерживается в нем до полной пропитки, после чего ткань высушивается.

3. Термообработка пропитанной ткани заключается в выдерживании ткани при температуре 140° С в течение 7—8 мин.

В результате обработки ткань содержит в своем составе по 4,5% азота и фосфора, что является достаточным для получения хороших защитных свойств. Такая ткань малогигроскопична, выдерживает несколько стирок в горячей воде. В сильно щелочной воде ткань быстро теряет свои огнезащитные свойства.

4. Для защиты тяжелых тканей (типа брезента и палаточной ткани) рекомендуются водные растворы галогеносодержащих соединений (соединения хлора и брома) с трехокисью сурьмы. Более высокими огнеупорными свойствами обладают бромосодержащие соединения в соединении с трехокисью сурьмы. Обработка ткани галогеносодержащими соединениями придает ей высокую огнезащитную эффективность и устойчивость к атмосферным воздействиям и гниению. Привес огнезащитной добавки в количестве 50% от массы ткани обеспечивает хорошую огнезащиту.

5. Огнезащита деревянных элементов и конструкций может проводиться двумя способами:

— способом пропитки древесины огнезащитными составами под давлением;

— способом огнезащитной обмазки деревянных конструкций.

Первый способ очень сложен и неприменим в условиях войск, хотя и дает более высокий эффект.

6. Для повышения огнестойкости деревянных конструкций, эксплуатирующихся в условиях помещений с относительной влажностью до 80%, применяется огнезащитная обмазка ИГС, рецептура которой указана в таблице.

Компоненты	Соотношение компонентов в % по массе	Расход компонентов на окраску 1 м² поверхности, г
Известковое тесто (1:1)	71,5	1000
Глина	7,1	100
Соль поваренная	10,7	150
Вода	10,7	150
Итого. . .	100,0	1400

Обмазка готовится в деревянных или защищенных от коррозии металлических емкостях.

Известь, измельченная и просеянная через сито, имеющее не менее 900 отв./см², замешивается с водой в тесте при соотношении 1 : 1.

В целях получения более пластичной обмазки замешивание теста необходимо производить за 1—2 суток перед приготовлением обмазки. Применяя вместо строительной извести готовое известковое тесто, необходимо учитывать, что рецепт приведен для теста с 50% влажностью.

Поваренная соль, предварительно измельченная и просеянная через сито с 900 отв./см², смешивается с требуемым количеством воды и на этой смеси замешивается необходимое по рецепту количество глины.

Полученное глиняное тесто смешивается с известковым тестом. После тщательного перемешивания обмазка готова к употреблению. Хранить обмазку рекомендуется в закрытой таре. Обмазка имеет белый цвет и предназначается для окраски деревянных элементов конструкций, не содержащих изделий из черного металла.

7. При наличии в конструкциях изделий из черного металла обмазка может наноситься только после их защиты от коррозии (например, асфальтовым лаком, битумом, олифой). Перед нанесением огнезащитной обмазки ИГС поверхность древесины должна быть очищена от пыли и грязи. Поверхности, ранее покрытые масляными, клеевыми и другими красками, предварительно должны быть зачищены от них.

Подвергать окраске следует материалы с влажностью не более 15%. Нанесение обмазки производится кистью при температуре внутреннего воздуха 10—30° С, после каждого слоя необходимо выдерживать время для высыхания не менее 10 ч.

Известковая обмазка действует разъедающе на руки, обувь, одежду. Поэтому окрасочные работы должны производиться в спецодежде, перчатках и защитных очках.

8. Для защиты от возгорания деревянных конструкций чердачных помещений хранилищ рекомендуется суперфосфатная обмазка, рецептура которой указана в таблице.

Компоненты	Соотношение компонентов в % по массе	Расход компонентов на окраску 1 м² поверхности, г
Суперфосфат	70	980
Вода	30	420
Итого . . .	100	1400

Количество воды зависит от влажности суперфосфата и может несколько колебаться. Суперфосфат должен соответствовать требованиям ГОСТ 8382—57.

Для приготовления обмазки необходимо в железную или деревянную тару засыпать требуемое количество суперфосфата и к нему при хорошем перемешивании добавить воду до нужной густоты. Приготовленная обмазка может быть использована в течение 6 ч.

Обмазка наносится кистью в два слоя с промежуточной сушкой не менее 12 ч. Обработанная поверхность древесины имеет белый цвет, практическое высыхание ее при температуре 18—20° и относительной влажности воздуха 70% не более 12 ч.

ПРИЛОЖЕНИЕ 26

(к ст. 158)

ХРАНЕНИЕ СТРЕЛКОВОГО ВООРУЖЕНИЯ, АРТИЛЛЕРИЙСКИХ, ОПТИЧЕСКИХ И ЭЛЕКТРОННО-ОПТИЧЕСКИХ ПРИБОРОВ В ПОДРАЗДЕЛЕНИЯХ

1. Стрелковое вооружение

1. Хранение стрелкового вооружения и патронов к нему в подразделениях при казарменном расположении и в лагерях должно быть организовано в соответствии с требованиями Устава внутренней службы Вооруженных Сил СССР.

2. В полевых условиях на привалах и занятиях в поле оружие необходимо устанавливать в походные веревочные пирамиды (веревки натягивать между двумя кольями, деревьями и т. п.), которые должны быть под постоянным наблюдением назначенного наряда.

3. При расположении в походных палатках оружие можно хранить непосредственно в палатке на подкладках, при этом не допускается соприкосновение оружия с грунтом и полотном палатки.

4. При оборудовании огневой позиции разрешается оружие класть на сухое место рукояткой затвора вниз, так чтобы в канал ствола не попадали грязь, песок или снег.

5. При расположении в населенном пункте по квартирам (в зависимости от помещения) оружие разрешается хранить:

— установленным в козлы в углу комнаты;

— приставленным устойчиво к стенке;

— подвешенным за ремни на гвоздях или уложенным на полках.

Оружие в подразделениях должно храниться только разряженным и со снятыми чехлами.

Запрещается затыкать канал ствола ветошью или бумагой во всех условиях службы и хранения.

6. Оружие в пирамидах устанавливается прицелами наружу. Совместно с оружием в пирамиде хранятся положенный комплект запасных частей, принадлежности к оружию, магазины, штыки-ножи. Принадлежности к оружию хранятся в прикладах или в специальных сумках, уложенных в пирамидах. Сумки к магазинам, патронным коробкам и чехлы хранятся в отделениях пирамид. Масленки, заполненные смазкой, должны храниться на полках пирамид против гнезд для оружия.

7. Учебное оружие хранится отдельно от боевого; при этом необходимо соблюдать все правила хранения боевого оружия. Учебное оружие должно иметь спиленные бойки и клеймо УЧ; деревянные части оружия должны быть окрашены в черный цвет.

8. Пистолеты (револьверы) вынимаются из кобур и укладываются в гнезда шкафа так, чтобы стволы находились в горизон-

тальном положении; при этом пистолеты (револьверы) не должны соприкасаться между собой. Кобуры, запасные магазины и принадлежность для чистки пистолетов (револьверов) хранятся вместе с оружием. Пистолеты (револьверы) хранятся со спущенными курками.

9. Автоматы, ручные пулеметы и снайперские винтовки хранятся в пирамиде в вертикальном положении разряженными, при этом магазин отделен, штык-нож снят, курок спущен, переводчик на предохранителе, откидные приклады в походном положении, хомутик прицела установлен на деление П.

Сумка для магазинов и ремень хранятся чистыми и сухими. Прицел снайперской винтовки СВД хранится в чехле в пирамиде.

10. Пулеметы ПК, ПКМ, ПКБ и ПКТ хранятся в пирамиде, при этом запасные стволы хранятся смазанными жидкой ружейной смазкой и завернутыми в парафинированную бумагу. Гранатометы хранятся в пирамидах в вертикальном положении со спущенными с боевого взвода курками. Приспособление от попадания в канал ствола посторонних предметов должно быть надето на гранатомет. Сумки для переноски гранат и зарядов хранятся на нижней полке пирамиды. Оптические прицелы гранатометов хранятся в чехлах в пирамидах.

2. Топографические приборы, приборы управления огнем наземной артиллерии и чертежные принадлежности

11. К топографическим приборам относятся компасы, стальные мерные ленты, высотомерные и дальномерные рейки, курвиметры, пантографы, координатографы и др.

При хранении топографических приборов и при уходе за ними необходимо соблюдать основные правила, указанные в разд. 3 настоящего приложения.

Стальные мерные ленты и металлические колышки к ним хранятся с насенным на них тонким слоем смазки ПВК.

12. К приборам управления огнем (ПУО) относятся: приборы для пристрелки, хордоугломеры, артиллерийские целлулоидные круги, координатные мерки, контрольные уровни и квадранты.

Приборы ПУО хранятся в укладочных ящиках.

Неокрашенные металлические детали приборов ПУО должны быть чистыми и смазанными смазкой ГОИ-54п, кроме линеек дальности. Линейки дальности следует предохранять от щелочей, кислот, жиров, масел, так как от этих веществ на поверхности линеек образуются желтые пятна.

Хордоугломеры и логарифмические линейки хранятся в футлярах на полках шкафов вместе с приборами.

Логарифмические линейки следует предохранять от сырости, высокой температуры и действия прямых солнечных лучей.

Целлулоидные приборы хранят в штатных футлярах, прокладывая между приборами бумажные прокладки. Целлулоидные приборы деформируются от продолжительного пребывания на солнце,

поэтому нельзя оставлять их открытыми при ярком солнечном освещении.

13. К чертежным принадлежностям относятся готовальни, чертежные доски, линейки, угольники.

Чертежные принадлежности хранятся в шкафах на полках, мелкие предметы укладываются в картонные коробки.

Готовальни, чертежные доски, линейки и угольники необходимо предохранять от сырости и влаги.

3. Оптические и электронно-оптические приборы

14. Оптические и электронно-оптические приборы хранятся в футлярах, ранцах или в укладочных ящиках вместе с положенными к ним запасными частями и принадлежностями, при этом приборы, устанавливаемые внутри танков, самоходных артиллерийских установок и других изделий, с бронеобъектов не снимаются.

15. При казарменном расположении в каждом подразделении (батарее, роте) приборы хранятся в отдельных шкафах, оборудованных полками. На внутренней стороне дверцы шкафа помещается опись хранящихся приборов с указанием номера и фамилии лица, за которым закреплен прибор. Шкаф запирается на замок, ключ от которого хранится у дежурного по подразделению. Выдача приборов во всех случаях производится под личную расписку в книге выдачи оружия и боеприпасов с указанием номеров приборов. Приборы **запрещается** хранить в одном шкафу вместе с аккумуляторами, входящими в комплект освещения приборов.

16. Шкафы с приборами и приборы больших габаритов и массы (например, дальномеры с большими базами) устанавливаются в комнате для хранения и чистки оружия. Приборы больших габаритов устанавливаются на полу в укладочных ящиках; под ящики должны быть подложены деревянные подкладки толщиной 15—20 см.

17. Шкафы с приборами и отдельно хранящиеся приборы больших габаритов **запрещается** устанавливать ближе 0,5 м от наружных стен и ближе 1,5 м от системы отопления.

18. При лагерном расположении приборы хранятся в палатках в отдельных шкафах или ящиках, укрытых от атмосферных осадков и пыли. Дальномеры с большими базами хранятся под навесами в укладочных ящиках, установленных на подкладках толщиной 15—20 см.

Дальномеры, установленные на ПУАЗО, накрываются чехлами и хранятся под навесами.

19. В футляры и ранцы приборы должны входить свободно. Если прибор не входит свободно, то вначале надо найти причину и устранить ее и только после этого закладывать прибор; применение силы при вкладывании прибора может привести к порче прибора или футляра (ранца).

Перед укладкой все отсчетные механизмы приборов устанавливать в нулевое положение или в положение, указанное в эксплуатационной документации на данный прибор.

20. Треноги (штативы) к приборам хранятся в чехлах-футлярах (где они имеются) с вдвинутыми ножками, которые должны быть закреплены зажимными винтами.

Треноги при хранении устанавливаются вертикально на нижних полках шкафов (под приборами) или укладываются горизонтально, но не более чем в два ряда по высоте.

21. Для предохранения приборов от повреждений при хранении обращается особое внимание на состояние футляров, ранцев, укладочных ящиков и чехлов, застежек, кнопок, пряжек, завязок и запоров.

При проведении работ с приборами принимаются меры к предохранению их от попадания воды.

В случае попадания влаги их протирают и просушивают. **Запрещается** сушить приборы на солнце и у печей. Летом приборы просушиваются на воздухе в тени, а зимой — в сухом помещении в 1,5 м (не менее) от отопительной системы (печей, водяных и паровых батарей).

22. Ветошь для чистки оптики хранится в футлярах приборов, при этом вкладывают ее в специальную сумочку (кисет) или обертывают бумагой. Никаких посторонних предметов в укладочном ящике (футляре, ранце) не должно быть.

23. Приборы, имеющие магнитную стрелку, необходимо хранить на расстоянии не менее 2 м от массивных железных предметов и в удалении от магнитов и электрической проводки. Магнитные стрелки прижимаются арретиром и обращаются синим концом на север. С этой целью на футлярах приборов наносятся стрелки, указывающие направление заарретированной магнитной стрелки, а на местах установки приборов — стрелки с указанием на север.

24. Электронно-оптические и квантовые приборы хранятся в укладочных ящиках на стеллажах или подкладках.

Объективы и окуляры приборов должны быть закрыты крышками или диафрагмами, в которых необходимо установить наименьшее отверстие. Прожектора электронно-оптических приборов хранятся с закрытыми крышками и в чехлах.

Все части комплекта должны быть правильно уложены и надежно закреплены.

Электронно-оптические приборы хранятся вместе с аккумуляторами, вмонтированными в прибор; для предохранения от излишнего разряда аккумуляторов выключатели блока питания и прожектора должны быть выключены.

Во избежание обрыва жил необходимо предохранять высоковольтные кабели от резких перегибов. При укладке приборов в ящик необходимо следить за тем, чтобы кабель не был зажат колодками или крышкой ящика.

25. Электромеханические приборы (ПУАЗО, топопривязчики, звукометрические станции), смонтированные на автомобилях или

повозках, хранятся совместно с материальной частью подразделений или в отдельных хранилищах.

Для ПУАЗО-6 козелки устанавливаются в трех точках повозки ПЗП-7: в передней части, под хребтовую балку и под консольные коробки двух задних домкратов.

При хранении ПУАЗО стрела повозки располагается в горизонтальном или поднятом вверх положении; замки пневматических тормозов и штепсельные разъемы электрических светосигналов закрепляются в лирках или специальных гнездах; задние колеса повозок оттормаживаются, рабочая жидкость механизма перевода перекачивается из рабочих цилиндров в баки; стереодальномеры, центральные приборы и двигатели-генераторы крепятся по-походному.

Катушки с кабелями хранятся на стеллажах или деревянных подставках около прибора или в отдельном помещении.

ЗИП приборов ПУАЗО хранится на повозке прибора и в штатных ящиках. Ящики с ЗИП и центральные распределительные ящики хранятся рядом с прибором на стеллаже или на деревянных подкладках. Разрешается ящики хранить в отдельном помещении.

Электромеханические приборы, не имеющие собственного хода, хранятся в своих укладочных ящиках.

Центральные регистрирующие приборы звукометрических станций при хранении устанавливаются в ящиках.

26. Звукоприемники, трансформаторы, предупредители, ящики с ЗИП хранятся комплектно в шкафах или на специально устроенных стеллажах. Звукометрическая бумага для предохранения от деформации укладывается в шкафах на торцовую сторону рулона.

Запрещается ставить звукоприемники и трансформаторы один на другой. Звукоприемники обязательно устанавливаются крышками вверх. Нельзя ставить приборы вплотную один к другому; между двумя соседними приборами должен быть промежуток 10—12 см.

Заземлители звукометрических станций хранятся в шкафу или на стеллаже отдельно от остальных приборов и для предохранения от коррозии смазываются смазкой ПВК. Разрешается развешивать заземлители на колышках с внешней стороны стеллажа.

Деревянные детали, окрашенные и хромированные детали, камертоны, алюминиевые мембраны, штепсели, штепсельные гнезда, контакты и зажимы приборов не смазываются.

Металлические детали приборов, не имеющие антикоррозионного покрытия, при хранении смазываются тонким слоем смазки ГОИ-54п.

БАШМАК ДЛЯ СНЯТИЯ ОБРАЗЦА ВООРУЖЕНИЯ С КОЗЕЛКА

Башмак предназначен для быстрого снятия с козелков образцов вооружения перед вывозом их из парка, где они находятся на хранении. Снятие образцов вооружения при помощи башмаков производят следующим образом:

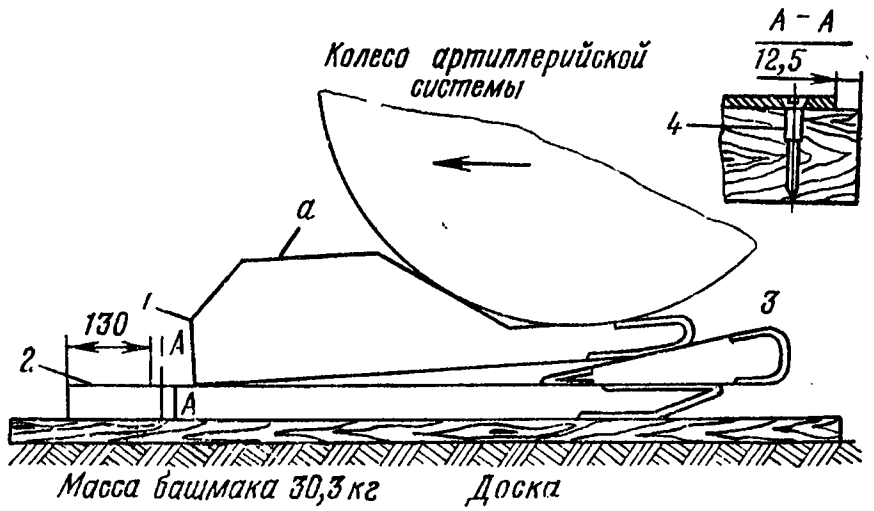

Рис. 3. Башмак для снятия образца вооружения с козелка:
1 — башмак; *2* — основание; *3* — клин; *4* — шуруп 7×60 ГОСТ 1145—41 (4 шт.); *а* — площадка башмака

1. Башмаки укладывают под колеса снимаемого образца вооружения, а под основание башмака подкладывают доски такой толщины, чтобы башмак касался обода колеса.

2. Шворневую лапу образца вооружения соединяют с крюком тягача, подведенного к системе.

3. Между башмаками *1* (рис. 3) и основаниями *2* забивают клинья *3* и систему при помощи тягача накатывают в направлении, указанном стрелкой, на площадки *а* башмаков, после чего козелки вынимают из-под системы.

Башмак для снятия образцов вооружения с козелков красить в два слоя эмалью ХВ-518.

ПРИЛОЖЕНИЕ 28
(к ст. 159)

ПАСПОРТ ХРАНИЛИЩА (НАВЕСА)

Хранилище №———

1. Размеры хранилища — длина ——— м
   ширина ——— м
   высота ——— м
2. Площадь хранилища — общая ——— м²
   полезная ——— м²
3. Ремонт хранилища — мелкий текущий ремонт ———
   ———
   (дата, что именно)
   капитальный ремонт ———
   ———
   (дата, что именно)
4. Нагрузка на 1 м² пола — допустимая ——— кг
   фактическая ——— кг
5. Емкость — вагонов ———
   автомобилей (прицепов) ———
6. Загруженность — вагонов ———
   автомобилей (прицепов) ———
7. Свободная площадь — вагонов ———
   автомобилей (прицепов) ———

8. Сопротивления токоотводов молниезащитного устройства:

допустимое _____ Ом, фактическое _____ Ом.

9. Дата проверки молниезащитных устройств _____

«_____» _____ 19__ г.

Заведующий складом (командир подразделения) _____
(подпись)

Примечания: 1. Паспорт изготавливать из фанеры, окрашивать в черный цвет и вывешивать на доске документации хранилища.

2. Текст паспорта писать белой масляной краской, данные к тексту — мелом. Данные заносит заведующий складом.

3. Полезную площадь хранилища определять путем вычитания рабочих и смотровых проходов из общей площади хранилища.

4. Допустимая нагрузка (чертежная) для различных конструкций полов следующая:

— деревянный, глинобитный до 2 т/м^2;
— асфальтовый до 4 т/м^2;
— бетонный, булыжный до 6 т/м^2.

5. Фактическая нагрузка на пол хранилища определяется из выражения

$$P = \frac{q\frac{H}{h}}{ab}\left(\frac{\text{кг}}{\text{м}^2}\right),$$

где q — масса одного ящика с боеприпасами (брутто), кг;
H — высота укладки ящиков в штабель, м;
h — высота ящика, м;
b — ширина ящика, м;
a — длина ящика, м.

ПРИЛОЖЕНИЕ 29

(к ст. 185)

ОСОБЕННОСТИ ТЕХНИЧЕСКОГО ОБСЛУЖИВАНИЯ АРТИЛЛЕРИЙСКОГО И СТРЕЛКОВОГО ВООРУЖЕНИЯ, ОПТИЧЕСКИХ ПРИБОРОВ

Чистка и смазка артиллерийского и стрелкового вооружения

Для удаления ржавчины необходимо пораженное место обильно смочить уайт-спиритом; после того как ржавчина размягчится, стереть ее ветошью, пропитанной уайт-спиритом.

После удаления ржавчины место, подвергавшееся чистке, тщательно протереть ветошью и смазать смазкой ГОИ-54п.

Если ветошью ржавчина не удаляется, то удалить ее порошком из толченого древесного угля или мелким шлифовальным порошком, смешанным с веретенным маслом АУП.

Запрещается применять шлифовальные порошки и шкурки для удаления ржавчины из канала ствола, с контрольных площадок, механизмов прицельных приспособлений, внутренних деталей противооткатных устройств (цилиндра, штока, веретена) и цилиндров гидропневматических уравновешивающих механизмов, а также применять уайт-спирит для удаления ржавчины с внутренних деталей противооткатных устройств и гидропневматических уравновешивающих механизмов.

Для очистки этих сборочных единиц от ржавчины в ремонтной мастерской могут быть применены микропорошки, нанесенные на войлок, или микронные шлифовальные шкурки. По окончании чистки детали должны быть протерты и смазаны, причем наружные детали смазываются смазкой ГОИ-54п, а внутренние детали гидравлических устройств механизмов — штатной гидравлической жидкостью (маслами).

С лафетов, орудийных повозок, передков пыль и грязь удалять сухой ветошью. При сильном загрязнении комки приставшей грязи удалять соломенными жгутами, мочалкой или деревянными скребками, а затем лафеты (орудийные повозки, передки) обмывать водой.

После промывания лафеты (орудийные повозки, передки) насухо вытирать чистой ветошью, обращая особое внимание на труднодоступные места и поддоны лафетов.

Для чистки внутренней части люльки, направляющих полозков ее и захватов ствола или салазок необходимо производить искусственный откат ствола, соблюдая при этом все меры безопасности.

Секторы и шестерни валов подъемных механизмов, боевые оси и механизмы подрессоривания орудий чистить ветошью, намотанной на конец палочки. Боевые оси орудий, не имеющих раздвижных станин, чистить следующим образом: переместить станок в крайнее правое или левое положение и очистить часть боевой оси

от грязи, затем переместить станок в другое крайнее положение и протереть освободившуюся часть оси; так продолжать до тех пор, пока ось не будет совершенно чистой.

При чистке прицельных приспособлений особое внимание следует обращать на чистку углублений, пазов, выемок, шкал дистанционного барабана и механизмов углов места цели.

При наружной чистке ствола следует обращать внимание на чистоту гнезда для затвора, контрольной площадки и всех углов и углублений, в которых скапливаются грязь и вода. Углубления, зазоры и пазы чистить с помощью палочек с заостренными концами.

Затворы для чистки разбирать на столах или на чистых досках (щитах); при этом каждую часть протирать сухой ветошью. Для удаления порохового нагара с частей ударного механизма, с зеркала клина (поршня) из отверстий для выхода бойка ударника, а также для удаления ржавчины части затвора протирать ветошью, смоченной в уайт-спирите.

Чистка каналов стволов после стрельбы производится раствором РЧС или уайт-спиритом.

Чистка каналов стволов раствором РЧС может производиться при температурах окружающего воздуха от 50 до —10° С; при более низких температурах раствор РЧС замерзает, поэтому при температурах ниже —10° С для чистки каналов стволов применяется уайт-спирит. Вычищенные уайт-спиритом каналы стволов должны вторично чиститься раствором РЧС.

Раствор РЧС частично растворяет нагар, отчего нагар разрыхляется; нерастворимая его часть удаляется щеткой банника механическим путем. Имеющаяся в канале медь также растворяется раствором РЧС.

Для приготовления раствора РЧС применять:

— углекислый аммоний — белую кристаллическую соль (летучая, особенно при повышенной температуре). Углекислый аммоний при испарении разлагается на углекислый газ, воду и аммиак.

После вскрытия барабанов или бочек неизрасходованный в тот же день углекислый аммоний переложить в плотно закрывающуюся тару (в коробки из белой жести, в чистые бидоны из-под смазки с навинтными крышками и т. п.). Хранить углекислый аммоний в сухом прохладном помещении;

— двухромовокислый калий (хромпик калиевый), представляющий собой кристаллы оранжево-красного цвета (ядовит), поставляется в стеклянных или железных банках; хранить в сухом месте;

— воду речную, колодезную, водопроводную, пресноозерную, дождевую, снеговую, паровой конденсат. **Запрещается** применять морскую и горько-соленую воду.

Для чистки стволов применять грубую обтирочную ветошь, салфеточную ткань и банники со щетинными или капроновыми щетками, предназначенными для промывания канала ствола; кро-

ме того, применять деревянные пыжи для закупорки стволов танковых и самоходных пушек, а также железные ведра или другие сосуды (неоцинкованные) для приготовления раствора РЧС и собирания загрязненного раствора (железные кружки применяются для поливания раствора на щетку банника и для других работ).

Для приготовления раствора РЧС требуются реактивы в следующей пропорции:

— вода — 1 л;
— углекислый аммоний — 200 г;
— двухромовокислый калий (хромпик) — 5—10 г.

Углекислый аммоний измельчить и всыпать в воду постепенно по мере растворения всыпаемых порций. Затем всыпать измельченный хромпик и раствор перемешивать до полного растворения солей.

Применять для приготовления раствора РЧС воду, нагретую выше 50° С, и нагревать раствор РЧС **запрещается**, так как углекислый аммоний при этом разлагается.

Раствор РЧС приготовлять только в таком количестве, какое необходимо для чистки в течение дня; если раствор полностью израсходован не был, его можно хранить не более 5—7 дней в негерметической таре; в течение этого времени он частично теряет свою активность, но для чистки пригоден.

Запрещается хранить углекислый аммоний, готовый раствор РЧС и загрязненную при чистке ветошь (салфетки) в помещениях совместно с материальной частью, приборами, боеприпасами, смазками и жидкостями (даже непродолжительное время).

Работы по чистке орудий раствором РЧС производить на открытом воздухе или в помещении с хорошей естественной вентиляцией.

Необходимо предохранять глаза от попадания раствора РЧС. По окончании работы и перед принятием пищи руки и лицо обязательно мыть водой с мылом.

Загрязненные салфетки и ветошь после стирки и сушки можно вновь применять для чистки стволов.

После стрельбы канал ствола не смазывается, чистка канала ствола производится сразу же после остывания ствола. Если чистка канала ствола будет произведена не сразу после стрельбы, то канал ствола смазать по нагару смазкой ГОИ-54п.

При чистке раствором РЧС каналы стволов танковых и самоходных орудий закупорить со стороны каморы деревянным пыжом с намотанной на него ветошью (или другим способом) для предотвращения проникновения в башню танка или самоходной артиллерийской установки (САУ) загрязненного раствора и паров аммиака.

В орудиях танков и САУ каналы стволов смазывать с дульной части. При чистке каналов стволов пыж забить так, чтобы иметь возможность вычистить раствором РЧС загрязненную часть каморы.

Придать стволу угол склонения 2—3°. Чистку каналов стволов танковых и самоходных орудий производить со стороны дульной части, чистку каналов стволов наземной и зенитной артиллерии — со стороны каморы или дульной части.

Обильно смочить щетку банника раствором РЧС и ввести ее в канал ствола; протирать канал короткими размахами вперед и назад банником на участке около 1 м, делая 15—20 движений. Затем вынуть банник, смочить щетку свежим раствором и произвести чистку на следующем участке канала и т. д. Загрязненный раствор (темно-зеленого цвета) собирать в ведро, подставленное под дульным срезом; для дальнейшего применения этот раствор непригоден.

После чистки канала по участкам смочить щетку банника свежим раствором и произвести 5—10 возвратно-поступательных движений банником на всю длину ствола. При этом из достаточно хорошо вычищенного ствола должен вытекать раствор светло-желтого цвета.

По окончании чистки канала ствола промыть щетку водой, вытереть ее и древко банника ветошью. Затем намотать на щетку банника ветошь или салфетку и, протирая, удалить раствор из канала настолько, чтобы можно было осмотреть канал.

Если медь в дульной части канала не растворилась и на салфетке есть признаки нагара, то повторить чистку до полного удаления меди и нагара. Когда из канала будет вытекать светло-желтый раствор, протереть канал насухо ветошью с помощью щетки банника, выбить пробку (при чистке танкового или самоходного орудия), протереть камору ветошью, а затем протереть весь канал чистой контрольной салфеткой. Если на салфетке нет следов нагара, а в канале не видно омеднения, чистку считают законченной. Вычищенный канал ствола смазать штатной смазкой.

Для предохранения каналов стволов от повреждений при чистке обязательно надевать на шланги банников направляющие кольца и шайбы (если они положены). При выходе из строя или утере направляющих колец (шайб) изготовлять их средствами воинских частей.

При пыжевании и чистке каналов стволов не допускать постоянного прижимания штанги банника к нижней или одной из боковых стенок дульного участка канала ствола.

Запрещается применять для пыжевания каналов стволов стальные трубы и кувалды.

При пыжевании и чистке каналов стволов орудий с большой высотой линии огня необходимо пользоваться специальными настилами или переносными мостками.

Для промывания канала уайт-спиритом стволу придать примерно горизонтальное положение, щетку банника обильно смочить уайт-спиритом и ввести в канал ствола, после чего, делая короткие размахи вперед и назад, протирать канал щеткой по всей длине. Промывание уайт-спиритом повторить два-три раза. Зимой канал ствола промывать только уайт-спиритом.

После промывания канала удалить из него остатки жидкости, для чего через канал протолкнуть деревянный пыж, туго обмотанный чистой ветошью.

Салфеточную ткань (ветошь), сложенную в полосу шириной 5—10 см, начинают наматывать на пыж с одного конца так, чтобы пыж, обмотанный ею, приобрел бочкообразную форму (рис. 4 и 5).

Рис. 4. Намотка ленты из салфеточной ткани на деревянный пыж

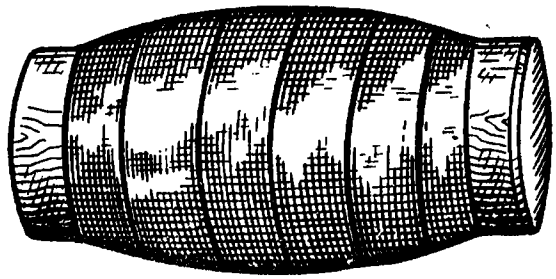

Рис. 5. Деревянный пыж с намотанной и закрепленной на нем лентой из салфеточной ткани

После наматывания конец ветоши закрепить ниткой или узкой тесьмой, затем пыж вложить в патронник (камору) тем концом, на котором закреплена ветошь, и протолкнуть шестом через весь канал ствола.

После удаления из канала ствола остатков жидкости протолкнуть через него пять-шесть раз деревянный пыж, обмотанный сухой и чистой лентой, изготовленной из салфеточной ткани. Указанные ленты наматывать на деревянный пыж так же, как и ветошь.

Толщина обмотки на пыже должна быть такой, чтобы пыж плотно входил в патронник и проталкивался по каналу ствола с усилием: при калибре 57 мм усилием двух-трех человек, при калибре 76—122 мм — пяти-шести человек, при калибре 152 мм и выше — восьми человек. После каждого проталкивания пыжа обмотку на нем необходимо перематывать.

Чтобы проверить, достаточно ли чист канал ствола после пыжевания, нужно на пыж туго намотать, как было указано выше, чистую сухую белую ветошь и прогнать пыж шестом через весь канал. Такой пыж называется контрольным. Если на поверхности белой ветоши будут оставаться темные полосы, то чистка канала ствола признается недостаточной и ее нужно продолжать с помощью пыжа с намотанной на него лентой из салфеточной ткани до тех пор, пока при повторной проверке на белой ветоши не будет следов сырости, смазки, ржавчины и порохового нагара.

Следует также проверять, осталась ли целой ветошь на контрольном пыже после прогонки его через канал ствола. Если ветошь окажется надорванной или прорезанной, а также если ход контрольного пыжа на некоторых участках ствола будет слишком ту-

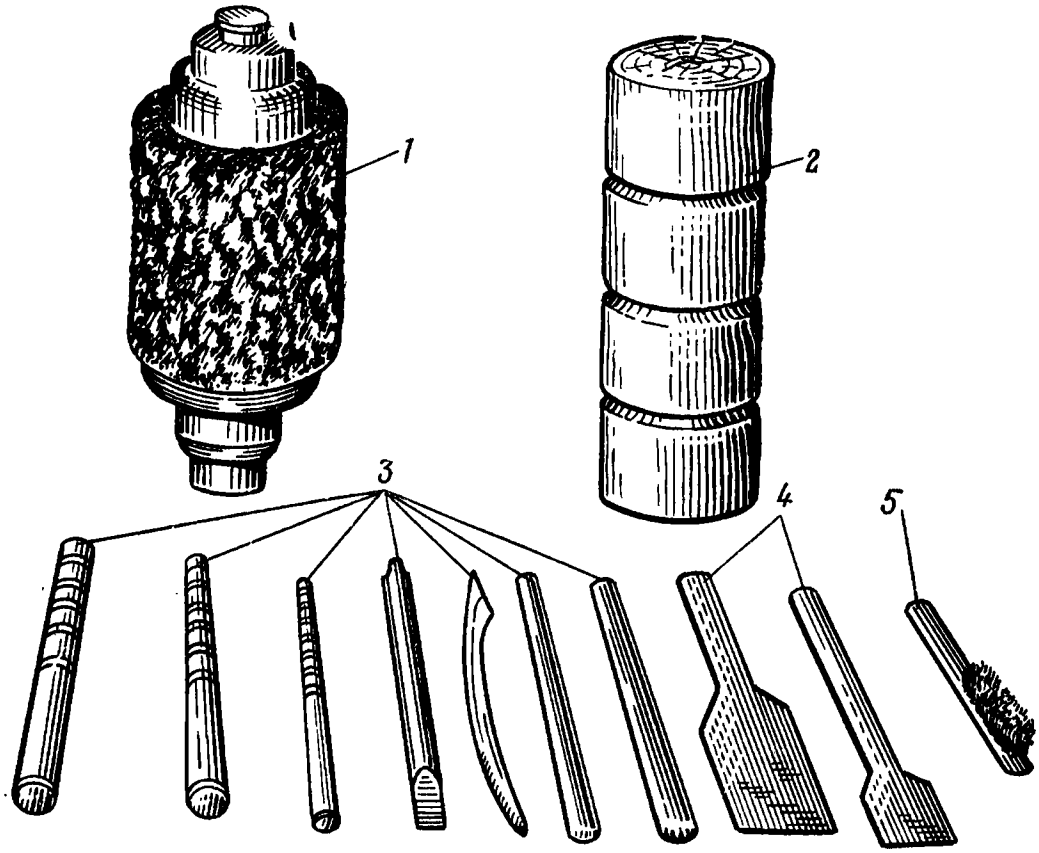

Рис. 6. Комплект приспособлений для чистки артиллерийских орудий:
1 — щетка банника; *2* — деревянный пыж; *3* — деревянные палочки для чистки углублений, зазоров и пазов; *4* — деревянные лопаточки для наложения смазки; *5* — щетка

гим или слишком слабым, то необходимо вызвать артиллерийского техника для осмотра канала ствола в целях выяснения причин ненормального хода пыжа (нет ли заусенцев, срывов полей нарезов, раздутия или сужения канала ствола вследствие сильного омеднения).

После окончания чистки канала ствола и патронника (каморы) чистить гнездо для поршня (клина) затвора, проушины, пазы и гнезда различных механизмов затвора, причем при чистке отверстий ветошь пропускать через отверстие, а при чистке гнезд, углублений и выемок ветошь наматывать на деревянные палочки (рис. 6).

Дульные тормоза стволов чистить ветошью, смоченной в растворе РЧС или уайт-спиритом, углубления и пазы прочищать палочками, обмотанными ветошью. После чистки дульные тормоза вытереть, осмотреть и смазать.

При чистке деталей следить, чтобы углубления, пазы, выемки и тому подобные места деталей и сборок были тщательно очищены и протерты ветошью, намотанной на палочки (рис. 7).

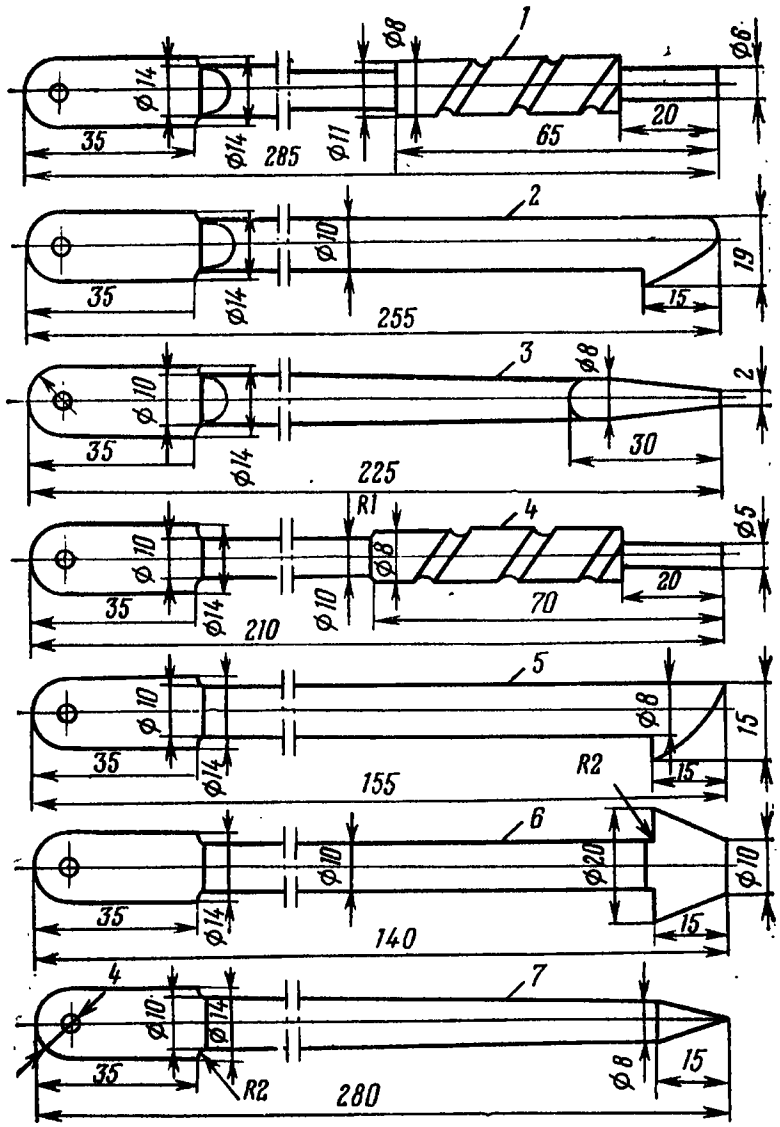

Рис. 7. Комплект палочек для чистки:

1 — патронника карабина; *2* — кольцевых пазов ствольной коробки; *3* — прорезей винтов; *4* — стебля затвора; *5* — мест соединения ложи со стволом; *6* — магазинной коробки; *7* — выбрасывателя

Ершики с латунными наконечниками при использовании раствора РЧС не применять.

По окончании чистки металлические детали протереть сначала насухо, затем промасленной ветошью так, чтобы на поверхностях оставался едва заметный слой масла.

Брезентовые, кожаные и тому подобные изделия протирать ветошью, чистить волосяными щетками и просушивать на воздухе. Масляные пятна снимать ветошью, смоченной в уайт-спирите.

Чтобы смазать канал ствола, необходимо на щетку банника, предназначенную для смазывания по нагару и соединенную со штан-

гой банника, деревянной лопаточкой равномерно наложить густой слой смазки, после чего щетку банника ввести с казенной части в канал ствола, приведенного примерно в горизонтальное положение. Затем усилием двух-трех человек продвинуть щетку банника по каналу ствола, делая небольшие размахи вперед и назад, после чего банник вытащить. Если при этом некоторые места канала не будут достаточно хорошо смазаны, то смазывание повторить. Все неокрашенные поверхности (ствол, затвор, контрольные площадки и другие места) и механизмы орудий и минометов (за исключением специально оговоренных в эксплуатационной документации) для предохранения от ржавчины и для обеспечения нормальной работы смазывать соответствующей смазкой.

Смазку накладывать на сухие вычищенные поверхности деревянными лопаточками, кистями или ветошью, пропитанной смазкой, немедленно после чистки.

При замене смазки старую смазку с механизмов тщательно удалить уайт-спиритом, после чего во избежание появления ржавчины все детали насухо вытереть чистой ветошью и смазать свежей смазкой.

Кожаные изделия (ремни, обшивку лотков и т. п.) смазывать прожировочными составами. Стеклянные уровни, стекла панорамы, канаты, веревки, резиновые изделия и окрашенные поверхности орудий, минометов, передков, повозок и артиллерийских приборов не смазывать. Смазывать только те места орудий и минометов, на которых краска стерлась: при этом необходимо иметь в виду, что смазка является временной мерой предохранения от ржавления, а поэтому места с нарушенной окраской следует своевременно подкрашивать.

Каналы стволов орудий и минометов, находящиеся в повседневной эксплуатации, после каждой чистки смазывать тонким ровным слоем смазки. Для смазывания каналов стволов на щетку банника намотать пропитанную смазкой чистую тонкую ветошь, а при смазке каналов стволов у орудий калибра 57 мм смазку наложить деревянной лопаткой непосредственно на щетку банника и пропустить щетку со смазкой или с намотанной промасленной ветошью четыре-пять раз через канал ствола от казенной к дульной части и обратно (в орудиях танков и САУ от дульной к казенной части и обратно). При этом следить, чтобы вся поверхность канала (особенно углы нарезов) и патронник (камора) были смазаны.

Для смазки отверстий и углублений пользоваться промасленной ветошью и палочками.

Контрольные площадки стволов, площадки подшипников прицелов и открытые места направляющих люльки обильно смазывают смазкой ГОИ-54п и покрывают парафинированной бумагой.

Все детали разобранного затвора (каждую отдельно), а затем собранный затвор смазывать промасленной ветошью.

У лафетов орудий смазывать все механизмы, гнезда для цапф люльки и все трущиеся и неокрашенные поверхности, а также поверхности с поврежденной окраской.

Перед заполнением смазкой масленки (всех типов) необходимо очистить от грязи и загустевшей старой смазки. При окраске орудий не допускать закрашивания масленок. Корпуса масленок необходимо окрашивать в красный цвет или окаймлять красной краской те масленки и отверстия, которые предназначены для смазывания трущихся поверхностей и механизмов.

Прицельные приспособления орудий и минометов, находящихся в использовании, снаружи смазывать ветошью, пропитанной смазкой ГОИ-54п. Механизмы прицелов смазывать согласно указаниям эксплуатационной документации.

Чистка стрелкового оружия раствором РЧС производится на стрельбище или в казарме сразу же после стрельбы под руководством командира подразделения или лица, назначенного им.

При химической чистке удаляются нагар и отложения томпака. В полевых условиях чистка оружия производится только жидкой ружейной смазкой.

Для химической чистки стрелкового оружия применяется раствор РЧС того же состава, что и для артиллерийских орудий, за исключением двухромовокислого калия (хромпика), который берется в количестве 3—5 г.

В металлические масленки раствор РЧС наливать **запрещается.**

Перед применением раствора РЧС каналы стволов необходимо очистить от смазки и протереть насухо. Чистка раствором РЧС производится до полного удаления нагара и томпакизации, т. е. до тех пор, пока смоченная раствором пакля (ветошь или бумага КВ-22) не будет выходить из канала ствола без признаков нагара и зелени или пока на деталях, подвергавшихся действию пороховых газов, не останется нагара.

Капли раствора РЧС необходимо тщательно удалять протиранием деталей и канала паклей, ветошью или бумагой КВ-22.

Вычищенные раствором РЧС канал ствола и другие детали оружия протереть насухо и смазать, после чего оружие собрать, осмотреть и поставить в пирамиду.

На следующий день проверить качество произведенной чистки и, если при протирании канала ствола контрольной тряпочкой на ней будет обнаружен нагар, произвести повторную чистку в том же порядке.

Принадлежность для разборки, чистки и смазывания должна быть исправна, а все смазочные и обтирочные материалы чисты и доброкачественны (без песка, грязи, влаги и других примесей). Состояние принадлежности проверять перед каждой чисткой оружия в соответствии с указаниями эксплуатационной документации.

Техническое обслуживание противооткатных устройств вооружения

Для предотвращения появления и развития коррозии на штоках и цилиндрах противооткатных устройств, особенно в местах соприкосновения их с сальниковыми уплотнениями, необходимо штоки и цилиндры периодически осматривать и чистить,

Осмотр, проверку и чистку противооткатных устройств производить при искусственном откате; при этом указанные работы должны выполнять подготовленные специалисты ремонтной мастерской. Осмотр и чистка цилиндров и штоков противооткатных устройств, цилиндров (поршней) уравновешивающих механизмов орудий, находящихся на длительном хранении, производится:

— нехромированных — один раз в год;

— хромированных — один раз в три года, а для изделий находящихся на кратковременном хранении, — в течение того же срока, что и при использовании.

Запрещается держать штоки оттянутыми длительное время, если не производится их чистка.

Перед осмотром с поверхности должны быть удалены смазка, сальниковая пропитка и т. п.; для удаления смазки и пропитки разрешается применять мягкую, не имеющую твердых частиц ветошь; применять салфетки или марлю **запрещается.** Полировать, шлифовать или зачищать хромированные поверхности, даже имеющие потемнение, **запрещается.**

Потемневшие или покрывшиеся ржавчиной участки штоков и цилиндров вычистить чистой (хлопчатобумажной) ветошью. На ветоши не должно быть твердых частиц, которые могут поцарапать металл.

Если указанным выше способом пораженные участки цилиндров и штоков не очищаются, то разрешается применять для чистки порошок из чистого древесного угля, смоченный той же жидкостью, которой заполнены противооткатные устройства.

Запрещается при осмотре и чистке штоков прикасаться к их поверхности голыми руками, поэтому работающие должны быть обеспечены резиновыми или миткалевыми перчатками.

После удаления потемнений или ржавчины со штока тщательно протереть его сухой чистой ветошью, концевую часть штока (от крепительной гайки до места прилегания воротников включительно) смазать смазкой ГОИ-54п. Смазка ГОИ-54п при накате ствола, заполняя зазор между штоком и нажимной гайкой и полостью, в которой помещается пружина сальника, предохраняет уплотнение от попадания влаги. Для более надежного предохранения уплотнения от попадания влаги перед накатом ствола концы штока на длине около 50 мм от крепительной гайки дополнительно густо смазать смазкой ПВК.

Чтобы смазка не попадала на резиновые буфера накатников (у тех орудий, где они имеются), перед смазыванием штоков закрыть буфера парафинированной бумагой.

По окончании чистки и смазывания штоков проверить, надежно ли закреплены откатные части, после чего вывинтить винт прибора для испытания накатника; удалить смазку и грязь из запоршневого пространства и проверить состояние запоршневой части цилиндра накатника, обратив особое внимание на участок, соприкасающийся с воротниками поршня и находящийся под жидкостью,

После окончания чистки цилиндра накатника тщательно протереть марлей или чистой ветошью запоршневое пространство и смазать поверхность его смазкой ГОИ-54п до того места, где воротники прилегают к цилиндру (включительно, но не далее), после чего накатить откатные части.

При чистке штоков и цилиндров следить за тем, чтобы не повредить полировку металла в тех местах, которые не подвергаются чистке. Раковины при чистке штоков и цилиндров не выводить, а зачищать до металлического блеска, удаляя ржавчину и загрязнения.

Состояние штоков и цилиндров противооткатных устройств каждого орудия до чистки должно быть отмечено в формуляре. Если в формуляре нет данных о состоянии штоков и цилиндров и установить их не представляется возможным, то в формуляр записать результаты, полученные при первом осмотре. При последующих осмотрах в формуляр заносить только данные о происшедших в их состоянии изменениях.

Не реже одного раза в год (весной или осенью) у всех орудий производить анализ жидкостей (стеола, веретенного масла). Если жидкости окажутся негодными, то противооткатные устройства разобрать, жидкости заменить свежими и сделать соответствующую запись в формулярах орудий; при этом указать производственные данные жидкости (завод, партия и год изготовления), взятые с ярлыка бутылки, бидона и т. п.

Пригодность жидкости, находящейся в противооткатных устройствах орудий, проверяют специалисты ремонтной мастерской.

При разборке противооткатных устройств годную жидкость сливать в чистые ведра — отдельно из накатника и отдельно из тормоза отката. Для различных жидкостей должна быть отдельная посуда.

Запрещается:

— смешивать жидкость «Стеол-М» с веретенным маслом АУ, хотя бы в небольших количествах;

— сливать веретенное масло АУ в непромытую и непросушенную посуду из-под жидкости «Стеол-М» и, наоборот, сливать жидкость «Стеол-М» в непромытую и непросушенную посуду из-под веретенного масла АУ;

— смешивать жидкость из накатника с жидкостью из тормоза отката, а также сливать ее в посуду со свежей жидкостью «Стеол-М»;

— пользоваться одним насосом или шприцем (и другим инвентарем и принадлежностью) для наполнения и доливки противооткатных устройств жидкостью «Стеол-М» и веретенным маслом АУ;

— сливать жидкость «Стеол-М» и веретенное масло АУ в непромытые и непросушенные стеклянные бутылки из-под кислот и других жидкостей;

— хранить жидкость «Стеол-М» в окрашенной внутри посуде.

Если в результате проверки окажется, что бывшая в употреблении жидкость «Стеол-М» имеет щелочную реакцию в нормальный цвет, ее разрешается использовать повторно.

Недостающее количество жидкости в тормозе отката или накатнике пополнять только свежей жидкостью.

Перед заливкой в противооткатные устройства годную, бывшую в употреблении жидкость «Стеол-М» обязательно профильтровать.

Фильтровать жидкость через четыре слоя марли, проложенные ватой. Если после первого фильтрования жидкость не будет прозрачной, то фильтрование повторить.

Отработанные и признанные негодными для наполнения противооткатных устройств жидкость «Стеол-М» и веретенное масло АУ слить в отдельные бутылки; бутылки закрыть, прикрепив к ним ярлыки с надписью «Негодная жидкость «Стеол-М» или «Негодное веретенное масло АУ».

Запрещается хранить негодную жидкость в помещении, предназначенном для ремонта или для переборки противооткатных устройств.

Бывшее в употреблении веретенное масло АУ, вылитое из цилиндров при разборке противооткатных устройств, даже если оно годное, повторно в цилиндры не заливать. Цилиндры заполнять только свежим веретенным маслом АУ.

Воротники при техническом обслуживании заменять нейтрализованными, сальниковую набивку — свежей.

Цилиндры накатников, воздушные резервуары и соединительные каналы при каждой полной разборке тщательно промывать горячей водой. Для этого через соединительное отверстие в цилиндре накатника с помощью воронки налить в воздушные резервуары кипяток и вручную поворачивать накатник, стараясь обмыть все стенки, после чего всю воду вылить, затем вновь налить горячей воды и снова промыть цилиндры, воздушные резервуары и соединительные каналы.

Удалив тщательно всю воду, промыть накатник жидкостью «Стеол-М» и немедленно заполнить его необходимым количеством жидкости «Стеол-М».

Противооткатные устройства, заполняемые веретенным маслом, промывать только свежим веретенным маслом АУ.

Для жидкости «Стеол-М» и веретенного масла АУ необходимо иметь отдельные насосы и шприцы. Чтобы не перепутать насосы и шприцы, на каждый из них нанести четкую надпись, указывающую, для какой жидкости они предназначены.

Непосредственно перед сборкой противооткатных устройств все детали должны быть протерты чистой сухой марлей до полного удаления всех налетов и следов влаги. При этом строго следить за тем, чтобы к деталям ни в коем случае не прикасались голыми руками и грязной ветошью.

При техническом обслуживании гидропневматических уравновешивающих механизмов проверять состояние воротников, штоков,

поршней и цилиндров. Резиновые воротники в случае их разбухания и изменения размеров заменять новыми.

Для устранения течи веретенного масла АУ из гидропневматических уравновешивающих механизмов артиллерийских орудий при низких температурах имеющиеся в уравновешивающих механизмах севанитовые воротники заменить воротники из морозостойкой и маслостойкой резины.

В ремонтной мастерской в помещении для разборки и сборки противооткатных устройств должны быть паяльные лампы, шприцы, ведра, воротники, чистая ветошь, бидоны, мензурки, крезолкрасная бумажка, марля, вата, суконка, веревки, толченый уголь и хозяйственное мыло.

С 1948 г. кожаные воротники и кожаные прокладки изготовляются из специальной нейтрализованной кожи хромового дубления. В воинских частях имеются воротники, изготовленные до 1948 г. не из нейтрализованной кожи (простые). По внешнему виду эти воротники между собой ничем не различаются и могут быть легко перепутаны. Во избежание этого на укупорке воротников, изготовленных из нейтрализованной кожи, имеется надпись «Нейтрализованные». Хранить нейтрализованные воротники в одной укупорке с простыми **запрещается**.

Необходимо следить, чтобы на укупорке и оберточной бумаге всегда сохранялась четкая надпись «Нейтрализованные».

Воротники хранить в помещении в заводской укупорке или в банках, укрывая их от воздействия солнечных лучей и от попадания влаги.

Резинотехнические уплотнительные детали со сроком складского хранения свыше 15 лет, кожаные уплотнительные детали со сроком складского хранения свыше 10 лет ставить в изделия при техническом обслуживании **запрещается.** При замене уплотнительных деталей необходимо проверить их внешним осмотром на отсутствие трещин, вздутий, раковин, изменение формы.

При доведении давления в накатниках до нормального в период опрессовки через эти воротники может появиться течь, однако через некоторое время воротники разбухают и течь прекращается.

При техническом обслуживании орудий, у которых простые воротники были ранее заменены нейтрализованными, старая сальниковая набивка заменена новой, следует внимательно осмотреть уплотнение и определить пригодность его к дальнейшей службе.

Снятые кожаные воротники и прокладки, оказавшиеся годными, сразу протереть чистой сухой ветошью и опустить на 10—15 мин в штатную для данного орудия жидкость.

После промывки протереть воротники и прокладки досуха чистой ветошью (салфеткой) и оставить на 1,5—2 ч (можно и больше) на воздухе, предохранив их от попадания пыли и влаги.

Негодные кожаные воротники, а также воротники, изготовленные не из нейтрализованной кожи, бывшие в употреблении, и саль-

никовую набивку, негодную к поставке на орудия, выбраковать и уничтожить.

Работы по разборке и сборке противооткатных устройств должны производиться только специалистами ремонтной мастерской под непосредственным контролем специалиста службы РАВ части.

Разбирать и собирать противооткатные устройства следует в один и тот же день, не оставляя их несработанными на ночь, за исключением случаев, когда требуется отремонтировать отдельные детали. Несобранные детали не оставлять сухими; цилиндры заливать той же жидкостью, которой будут заполняться противооткатные устройства. В случае необходимости цилиндры закрыть выточенными деревянными пробками, а штоки опустить в цилиндры, заполненные жидкостью, или нанести на штоки тонкий слой смазки ГОИ-54п.

Перед сборкой жидкость из цилиндра вылить, а смазку со штока тщательно удалить вначале ветошью, смоченной уайт-спиритом (или бензином), а затем чистой сухой ветошью.

Непосредственно перед сборкой резьбу в цилиндрах, на крышках и других местах протереть чистой ветошью. Резьбу, не соприкасающуюся с вливаемой в цилиндры жидкостью, перед сборкой слегка смазать чистой смазкой ПВК, а резьбу, соприкасающуюся с жидкостью, смочить штатной жидкостью.

При сборке необходимо следить, чтобы начало завинчивания по первой нитке проходило правильно, т. е. чтобы при завинчивании первые три-четыре оборота детали производились с незначительным усилием.

При малейшем заедании на этом участке детали разъединить и осмотреть. Вновь начать завинчивание детали только после устранения причины тугого хода детали по резьбе.

Окончательно завинчивать детали ключом, не применяя удлинителей и не допуская ударов, за исключением случаев, особо оговоренных эксплуатационной документацией.

Если при разборке противооткатных устройств были обнаружены следы коррозии и раковины на штоках и цилиндрах, необходимо записать в формуляре, точно указывая характер, размеры и места коррозии.

Особенности технического обслуживания зенитных орудий

При текущем обслуживании зенитных орудий необходимо проверить:

— работу всех приводов, установленных на орудиях (проверка производится один раз в месяц путем включения приводов без нагрузки на 10—15 мин), если орудия в течение месяца не использовались;

— согласование механизмов автоматического установщика взрывателя (проверка производится после занятий на орудиях);

— состояние селеновых выпрямителей электроприводов (просушку производить при относительной влажности окружающего воздуха не больше 70% один раз в месяц, если орудия не использовались в течение этого периода).

При техническом обслуживании № 1 необходимо проводить следующие работы:

— вскрыть гидроприводы и произвести чистку всех электрических контактов;

— проверить состояние контактов щеток и коллекторов в тахогенераторах, а также работу гидропривода и приводов ЭСП-57 под нагрузкой;

— проверить сопротивление изоляции силовых и синхронных цепей орудия, а также сопротивление изоляции кабелей;

— проверить работу механизмов под током.

Выборочный контроль за состоянием внутренних деталей гидроприводов с частичной разборкой их и заменой масла производится ежегодно, при этом проверяется по два гидропривода от каждой батареи.

Особенности технического обслуживания оптических приборов

При чистке шкал, предупредительных надписей и графиков, а также оксидированных, хромированных и окрашенных поверхностей соблюдать осторожность, чтобы не повредить защитное покрытие, резьбу или штрихи шкал. Труднодоступные места в приборах (выемки, пазы, гнезда, углы) чистить салфетками, намотанными на концы деревянных палочек.

Пользоваться для этой цели металлическими предметами, а также шлифовальными шкурками **запрещается.**

Старую загрязненную смазку удалять ветошью, слегка смоченной бензином Б-70 или уайт-спиритом.

Для чистки (протирания) металлических поверхностей применяют чистую и сухую белую ветошь.

Для чистки наружных оптических поверхностей применяют чистую фланель, обезжиренную вату, спирт, петролейный эфир или их смесь.

Для удаления жировых загрязнений с поверхности стекла нужно протереть его протиркой, чистой фланелью или ватой. При сильном загрязнении оптических приборов чистку необходимо производить следующим образом:

— намотать немного ваты на конец деревянной палочки;

— смочить вату спиртом, эфиром или их смесью, после чего удалить излишек жидкости легким встряхиванием;

— протереть несколько раз стекло ватой, не касаясь оправы;

— сменить вату и, проводя кругообразные движения от центра к краю, закончить чистку.

При чистке следует обращать внимание на то, чтобы спирт, эфир или их смесь не попадали под оправу, так как при этом уп-

лотнительная замазка растворится и может произойти нарушение герметизации прибора и расклейка линз.

Применяемые в некоторых приборах патроны постоянной осушки, наполненные влагопоглощающим составом, восстанавливаются прокаливанием их согласно правилам, изложенным в приложении 30.

Попавшие в футляры и укладочные ящики песок, пыль и грязь вытряхиваются, после чего внутренняя поверхность футляра и ящиков протирается влажными салфетками и просушивается.

Треноги оттереть влажной ветошью и затем насухо вытереть.

ПРИЛОЖЕНИЕ 30

(к ст. 186)

ИНСТРУКЦИЯ ПО ОСУШКЕ ВЛАГОПОГЛОТИТЕЛЯ

Для осушки воздуха в приборах в процессе их эксплуатации и хранения в некоторых из них имеются патроны постоянной осушки.

В качестве поглотителя влаги в патронах применяются индикаторный силикагель и алюмогель.

Насыщенный влагой силикагель принимает розовую окраску, алюмогель — грязно-белую.

При осушке силикагеля и алюмогеля капсюль патрона постоянной осушки не разбирать.

Капсюль установить в термостат или на электроплитку и произвести осушку.

Режимы осушки влагопоглотителей указаны в таблице.

Влагопоглотитель	Температура осушки, °С	Продолжительность осушки, ч
Силикагель	160—180	5
Алюмогель	130—150	5

Осушенные силикагель и алюмогель имеют голубую окраску.

Кроме того, для осушки воздуха в герметичных объемах изделий ракетно-артиллерийского вооружения используется мелкопористый, гранулированный силикагель марок КСМ и ШСМ.

Силикагель марок КСМ и ШСМ сушить до постоянной массы в потоке горячего воздуха при температуре 150—250° С.

При более высокой температуре поры силикагеля растрескиваются, активная поверхность его уменьшается, вследствие чего силикагель теряет способность поглощать влагу.

Осушку силикагеля можно производить на металлических противнях.

Ориентировочный контроль за ходом осушки осуществляется путем введения на 2—3 с в поток воздуха над силикагелем холодной отполированной металлической или стеклянной пластинки. Отсутствие росы на пластинке указывает на то, что обводненность силикагеля не превышает 5% и через 5—10 мин осушку можно закончить. К использованию допускается силикагель с содержанием влаги не выше 2%.

Содержание влаги Z в силикагеле определяется путем взвешивания контрольных проб с точностью до 0,01 г, расчет проводится по формуле

$$Z = \frac{(B - A)\,100\%}{A},$$

где B — вес контрольной пробы;

A — вес контрольной пробы, высушенной до постоянного веса.

Высушенный силикагель немедленно расфасовать для использования по назначению или уложить для хранения в металлические герметичные емкости.

ПРИЛОЖЕНИЕ 31
(к ст. 239)

«УТВЕРЖДАЮ»
Командир войсковой части _____

_____
(воинское звание, подпись)

«_____»_____19__г.

ПЛАН ПРОВЕДЕНИЯ ПАРКОВО-ХОЗЯЙСТВЕННОГО ДНЯ В ВОИНСКОЙ ЧАСТИ

«_____»_____19__г.

Начало_____ Окончание_____

Наименование и объем проводимых работ	В каких подразделениях проводится	Кто выполняет	Кто контролирует	Материальное обеспечение	Потребное время, чел.-час.	Отметка о выполнении

Начальник штаба _____
(подпись)

Начальники служб _____
(подписи)

ПРИЛОЖЕНИЕ 32
(к ст. 258, 267)

„УТВЕРЖДАЮ"
Командир войсковой части _____

_____
(воинское звание, подпись)
„_____"_____19__г.

Место печати

АКТ №_____ ТЕХНИЧЕСКОГО СОСТОЯНИЯ

_____
(наименование базовой машины или базового шасси)

изделия _____
(наименование образца вооружения)

_____ „_____"_____19__г.
(наименование воинской части)

Комиссия в составе: _____

на основании _____
(№ приказа, наряда)

произвела осмотр _____
(наименование базовой машины или базового шасси)

Марка №_____, шасси №_____, двигатель №_____

При ознакомлении с эксплуатационными документами, осмотре и опробовании _____ комиссия установила следующее техническое состояние:
(наименование базовой машины или базового шасси)

1. С начала эксплуатации _____
(наименование базовой машины или базового шасси)
пройдено _____ км, после последнего (капитального) ремонта пройдено _____ км.

2. При наружном осмотре _____
(наименование базовой машины или базового шасси)
и запуске двигателя выявлено _____

_____

3. При проверке пробегом установлено _____

_____

4. Состояние автошин _____ и № автопокрышек _____

5. Состояние аккумулятора _____ и год его выпуска _____

Заключение:

По техническому состоянию _____
(наименование базовой машины или базового шасси,

_____
образца вооружения)

_____
(образец вооружения пригоден к дальнейшей эксплуатации или подлежит ремонту)

Подписи:

ПРИЛОЖЕНИЕ 33
(к ст. 267)

"УТВЕРЖДАЮ"
Командир войсковой части———

———
(воинское звание, подпись)
„———"———19—г.

Место печати

АКТ №——— НА СДАЧУ (ПРИЕМ) ИЗДЕЛИЯ В КАПИТАЛЬНЫЙ РЕМОНТ

———
(наименование изделия)
„———"———19—г.

Настоящий акт составлен представителем ——— (наименование ремонтного
———
предприятия (исполнителя), должность и фамилия)
с одной стороны и представителем ——— (наименование предприятия, организации
———
(заказчика), должность и фамилия)
с другой о том, что произведена сдача в капитальный ремонт по наряду №———
———,
(наименование и номер изделия)
паспорт №——— (при наличии паспорта) формуляр №——— (при наличии формуляра),
наработка с начала эксплуатации или от последнего капитального ремонта
———
(моточасы, километры пробега и т. п.)
Техническое состояние и комплектность ——— (наименование изделия)
соответствуют (или не соответствуют) ——— (наименование и номер эксплуатационной
———
документации и технических условий на сдачу в капитальный ремонт)
Заключение: ——— (наименование изделия и состав комплектности)
в капитальный ремонт принят ——— (дата приемки)
не принят ——— (указать отклонения от эксплуатационной документации и (или) другие
———
причины отказа от приемки в ремонт)

Представитель ремонтного предприятия ——— (подпись)

Представитель воинской части-сдатчика ——— (подпись)

ПРИЛОЖЕНИЕ 34
(к ст. 269)

„УТВЕРЖДАЮ"
Командир войсковой части _____

_____
(воинское звание, подпись)
„_____"_____19__г.

Место печати

АКТ №_____ НА ВЫДАЧУ ИЗДЕЛИЯ ИЗ КАПИТАЛЬНОГО РЕМОНТА

_____
(наименование изделия)

„_____"_____19__г.

Настоящий акт составлен представителем заказчика _____ (наименование предприятия, организации (заказчика), должность и фамилия) действующим на основании доверенности №_____ от „_____"_____ 19__г. с одной стороны и представителем _____ (наименование ремонтного предприятия (исполнителя), должность и фамилия) с другой стороны, о том, что произведена выдача из капитального ремонта _____ (наименование и номер изделия), паспорт (формуляр) №_____ (при наличии паспорта),

техническое состояние и комплектность _____ (наименование изделия)

соответствуют _____ (наименование эксплуатационных документов)

Заключение: _____ (наименование изделия) признано годным к эксплуатации и выдано из капитального ремонта _____ (наименование изделия), принял представитель заказчика _____ (подпись),

_____ (наименование изделия) сдал представитель ремонтного предприятия _____ (подпись)

ОГЛАВЛЕНИЕ

	Стр.
Введение	3
Глава I. **Основные положения**	4
Глава II. **Обязанности должностных лиц по организации эксплуатации вооружения, ракет и боеприпасов**	8
Глава III. **Организация эксплуатации вооружения, ракет и боеприпасов**	17
Планирование эксплуатации вооружения, ракет и боеприпасов	—
Допуск личного состава к эксплуатации, прием, ввод в строй и передача (сдача) вооружения, ракет и боеприпасов	20
Учет вооружения, ракет и боеприпасов, порядок ведения формуляров (паспортов)	24
Контроль за эксплуатацией вооружения, ракет и боеприпасов	27
Гарантийные и межремонтные сроки и порядок продления эксплуатации вооружения	29
Порядок составления актов-рекламаций	30
Повреждения вооружения и порядок их расследования	31
Порядок доработки вооружения, ракет и боеприпасов и внесения изменений в эксплуатационную документацию	36
Особенности эксплуатации вооружения в различных климатических условиях	39
Транспортирование вооружения	41
Парки и их оборудование	43
Глава IV. **Техническое обслуживание вооружения, ракет и боеприпасов**	47
Общие положения	—
Объем и периодичность технического обслуживания вооружения	49
Организация технического обслуживания вооружения	53
Организация безопасной эксплуатации и технического освидетельствования сосудов и баллонов, работающих под давлением	54
Организация безопасной эксплуатации и технического освидетельствования грузоподъемных машин и съемных грузозахватных приспособлений	59
Контроль технического состояния защитных средств электросилового оборудования	64
Нормы расхода ЗИП, нормы годового отпуска материалов и порядок расходования ЗИП и материалов	65
Организация и проведение парково-хозяйственного дня	68
Глава V. **Организация ремонта и эвакуация вооружения**	70
Общие положения	—
Сдача вооружения в ремонт и выдача его из ремонта	72
Эвакуация вооружения	74

Стр.

Приложения:

1. Меры безопасности при выполнении работ с вооружением . . . 78
2. Мероприятия по поддержанию вооружения, ракет и боеприпасов в постоянной боеготовности, подлежащие включению в план боевой и политической подготовки соединения (части) 100
3. План эксплуатации вооружения, ракет и боеприпасов 104
4. Формы рабочих документов, разрабатываемых в дополнение к плану эксплуатации вооружения, ракет и боеприпасов 105
5. Перспективный план эксплуатации и ремонта вооружения . . . 110
6. Журнал учета инструктажа личного состава по мерам безопасности 111
7. Формы удостоверений на право производства работ с объектами Энерго- и Котлонадзора 112
8. Акт приема 116
9. Открытый лист 118
10. Укладочная ведомость 119
11. Журнал учета и технического освидетельствования сосудов, работающих под давлением 121
12. Журнал учета и технического освидетельствования грузоподъемных машин и съемных грузозахватных приспособлений 122
13. Карточка учета недостатков в состоянии образца ракетно-артиллерийского вооружения 124
14. Акт технического состояния образца вооружения 125
15. Акт-рекламация 126
16. Акт о восстановлении 128
17. Акт расследования происшествия на объекте Котлонадзора . . . 129
18. Акт проведения доработок вооружения 130
19. Лист регистрации изменений 131
20. Книга учета доработок вооружения и изменений эксплуатационной документации 132
21. Требования к местам хранения 133
22. Меры пожарной безопасности 140
23. Правила эксплуатации грозозащитных устройств 148
24. Инструкция по борьбе с биологическими вредителями 153
25. Рекомендации по защите хлопчатобумажных тканей и деревянных конструкций от возгорания 165
26. Хранение стрелкового вооружения, артиллерийских, оптических и электронно-оптических приборов в подразделениях 168
27. Башмак для снятия образца вооружения с козелка 173
28. Паспорт хранилища (навеса). 174
29. Особенности технического обслуживания артиллерийского и стрелкового вооружения, оптических приборов 176
30. Инструкция по осушке влагопоглотителя 192
31. План проведения парково-хозяйственного дня 194
32. Акт технического состояния базовой машины (базового шасси) 195
33. Акт на сдачу (прием) изделия в капитальный ремонт 196
34. Акт на выдачу изделия из капитального ремонта 197

РУКОВОДСТВО ПО ЭКСПЛУАТАЦИИ РАКЕТНО-АРТИЛЛЕРИЙСКОГО ВООРУЖЕНИЯ

Часть I

Под наблюдением *Л. И. Вилинова*
Редактор *А. Д. Вавилов*
Техинческий редактор *А. П. Бабина*
Корректор *Н. Г. Белопушкина*

Сдано в набор 21.04.77 г. Подписано в печать 20.02.78 г.
Формат 60×90/16. Печ. л. 12½. Усл. печ. л. 12,5. Уч.-изд. л. 12,715.
Изд. № 5/3663дсп Зак. 4122дсп